calpeda®

Catálogo - Tarifa

B18

- Edición Junio 2024 -

water passion

INDICE

calpeda

MÈTA 1
Sistema de presurización a velocidad con variador integrado

NM, NMS 5
Bombas centrífugas monobloc 2900 rpm

NM4, NMS4 18
Bombas centrífugas monobloc 1450 rpm

N, N4 26
Bombas centrífugas de aspiración axial

NR(D), NR4 40
Bombas in-line

Bridas NM, N, NR y conos 50

MXH 2,4,8,16 51
Bombas multicelulares horizontales monobloc AISI 304

MXHL AISI 316L 54
Bombas multicelulares horizontales monobloc AISI 316

MXH 20,32,48 56
Bombas multicelulares horizontales monobloc AISI 304

Bridas MXH 59

MXP, MGP 60
Bombas multicelulares horizontales monobloc

MPSU 64
Bombas multicelulares verticales monobloc

MXV-B, MXV 66
Bombas multicelulares verticales

Bridas MXV 82
Contrabridas

MPC Compact Pool 83
Bombas autoaspirantes para piscinas

I-MPC 85
Bombas autoaspirantes para piscinas de velocidad variable con control integrado

NMP 86
Bombas centrífugas autoaspirantes con prefiltro

PNM 88
Bombas con prefiltros

PF 91
Prefiltros en hierro
Prefiltros en acero inoxidable

A 93
Bombas centrífugas autocebantes con rodete abierto

C 95
Bombas centrífugas con rodete abierto

CT 97
Bomba con rodete periférico

T,TP 99
Bombas con rodete periférico

CA 101
Bombas autoaspirantes de anillo líquido

NGL, NGX, NG 103
Bombas autoaspirantes jet

MXA 108
Bombas multicelulares autoaspirantes

GM 10 110
Bomba sumergible para achiques

GX ZERO 111
Bomba sumergible para agua limpia

GXR, GXV 112
Bomba sumergible de acero inoxidable

GXVL 114
Bomba sumergible en acero inox. AISI 316L

GXR 12 115
Bomba sumergible de acero inoxidable

GQR 117
Bomba sumergible para achiques pluviales

GXC, GXV 119
Bombas sumergibles para aguas sucias

GQS 40, GQS 121
Bombas sumergibles para aguas sucias

GQV 122
Bombas sumergibles para aguas sucias

GQN 124
Bombas sumergibles para aguas sucias

GMC, GMV 126
Bombas sumergibles para aguas sucias

GQG 128
Bombas sumergibles con sistema triturador

GK 130
Bombas sumergibles

GKV 132
Electrobombas sumergibles con impulsor de vórtice

GKC 135
Electrobombas sumergibles con impulsor de un solo canal

INDICE

GKN 139
Electrobombas sumergibles con impulsor multicanal

GKG 142
Electrobombas sumergibles con sistema triturador

Accesorios GKG 144

V, PN 152
Electrobombas sumergibles para achiques, fosas sépticas y residuales

DRE, DGE 154
Electrobombas sumergibles para achiques, fosas sépticas y residuales

GRS, GRE, GRG 156
Electrobombas sumergibles para aguas sucias con triturador en aspiración

APS, APE, APG 158
Electrobombas sumergibles para drenaje con rodete de gran altura

DRG 160
Electrobombas sumergibles para aguas sucias con rodete bicanal

DGO 163
Electrobombas sumergibles para aguas sucias con rodete vortex

DGG 164
Electrobombas sumergibles para drenaje y elevación

DGG, DRG, GRG, APG (ATEX) 166
Electrobombas sumergibles antideflagrantes

Accesorios hidráulicos 168

Gama Grey (Resumen) 169
Rendimiento hidráulico

Geotrit, Geocomp, Geoclean 172
Estación automática de elevación de aguas residuales y pluviales

GEO 40, GEO 230, GEO 500 175
Estación automática de recogida y elevación de aguas residuales y pluviales

Accesorios GEO 183

GEO 1000 184
Estación de bombeo para aguas residuales y pluviales

MP 185
Bomba sumergible multiturbina

MPS 187
Bombas sumergibles multicelulares para agua limpia

MXS 189
Bombas sumergibles multicelulares de acero inoxidable para agua limpia

4SDP, 4SDX 192
Bombas sumergibles 4”

6SDN, 6SD 200
Bombas sumergibles 6”

6SDX, 8SDX 203
Bombas sumergibles para pozos de 6”y 8” en Inox

SDS, 6SDS, 8SDS, 10SDS 210
Bombas sumergibles para pozos de 6”, 8” y 10”

EV 221
Bombas sumergidas de cavidad 3”- 4”

CS-R, MS, FK 222
Motores sumergidos

NCE EI, NCE(D), NCE EL, NCE PS 226
Circuladoras electrónicas de bajo consumo energético

NCS3 239
Bombas circuladoras de agua caliente sanitaria

Racors NC 241

IDROMAT-2 / IDROMAT 3-4 242
Regulador electrónico para bombas

EASYMAT 244
Sistema de velocidad variable dirigido por Inversor

I-MAT 246
Sistema de velocidad variable a través de variador de frecuencia

CENTRIMAT 248
Equipo de presión con bomba multicelular Inox.

Kits equipos de presión domésticos 250

e-idos 251
Sistema de presurización con sensor electrónico de presión integrado

Equipos de presión M y V 254
Grupos de presión de 1 a 3 bombas horizontales a velocidad fija o variable

Equipos de presión BS.. .EM 267
Grupos de presión constante de 1 a 3 bombas con variador de frecuencia EASYMAT

Equipos de presión Variomat-3 273
Grupos de presión con Variomat-3

Equipos de presión BS.. .ITT 280
Grupos de presión con 2 a 3 bombas con convertidor de frecuencia I-MAT

Equipos de presión Gasóleos 284
Equipos de presión gasóleo

Equipos contra incendios 285

Autoaspirantes EN, AL 286
Electrobombas autoaspirantes de flujo reversible

Acumuladores hidroneumáticos 288

Cuadros 291

VARIOMAT 294
Variadores electrónicos

Accesorios 295

calpeda

e-idos® products

SOLUCIONES PLUG AND PLAY

EFICIENCIA ENERGÉTICA

DISEÑO COMPACTO

Sistema de presurización a velocidad con variador integrado

Materiales

Componente	Material
Cuerpo bomba	Acero al Cr-Ni 1.4301 EN 10088 (AISI 304)
Tapa del cuerpo	Acero al Cr-Ni 1.4301 EN 10088 (AISI 304)
Eje bomba	Acero al cromo 1.4104 EN 10088 (AISI 430)
Cuerpo aspiración	PPO-GF20 (Noryl)
Cuerpo elemento	PPO-GF20 (Noryl) (Acero AISI 304 para META SMALL)
Rodete	Acero al Cr-Ni 1.4301 EN 10088 (AISI 304)
Membrana	Butilo
Tapa acumulador	POM - RESINA ACETALICA
Protector membrana	POM - RESINA ACETALICA
Válvula de retención	POM - RESINA ACETALICA
Tapón	Acero al Cr-Ni 1.4305 EN 10088 (AISI 303)
Sello mecánico	Carbón - Cerámica - NBR

INSTALACIÓN FÁCIL
Solución plug and Play

AHORROS ECONÓMICOS
Motor monofásico de alta eficiencia IE4
Hasta a 400W de ahorro de energia en comparación a una electrobomba tradicional.

UTILIZACIÓN FÁCIL E INTUITIVA
Dotada de programación lógica, gracias al sensor analógico, el producto permite la programación de la presión de arranque.

Ejecución
Sistema de presurización autocebante a velocidad variable. MÈTA es una solución plug and play, la bomba está dotada de sensor de presión, válvula de retención y un depósito de membrana integrado. La electrónica controla automáticamente el arranque y el paro y permite que la presión se mantenga constante.

Aplicaciones
- Para aprovisionamiento de agua.
- Para uso doméstico, para jardineria e irrigación.

Ventajas
- Variador integrado.
- Depósito de membrana dentro del cuerpo de la bomba.
- Motor asíncrono monofásico de alta eficiencia IE4.
- Control de potencia del motor.
- Elección de la presión de arranque.
- Sin pérdida de carga debido a los dispositivos de medición.
- Control de voltaje y corriente.
- Control del valor máximo de la corriente de arranque.

Controles
- Contra el funcionamiento en seco.
- Presencia de aire en la bomba o ciclo de llenado.
- Sobrecarga y sobretemperatura del motor.
- Bloqueo de la electrobomba.
- Control de la alimentación eléctrica.
- Control de excesivos arranque por hora.
- Control y comprobación de posibles fugas en el sistema.

Límites de empleo
- Temperatura líquido da 0 °C a + 35 °C.
- Temperatura ambiente hasta 40 °C.
- Presión máxima admitida en el cuerpo de la bomba: 8 bar.
- Servicio continuo.

Motor
- Motor a inducción 2 polos.
- Velocidad nominal 4500 1/min
- Número de giros del motor: variable
- Frecuencia: 50 Hz
- Monofásico 230 V ± 10% , con protector térmico.
- Cable H07RN-F, 3G1,5 mm2, longitud 1,5 m, con clavija CEI-UNEL 47166.
- Aislamiento clase F.
- Protección IP X4.
- Ejecución según: EN 60034-1; EN 60335-1, EN 60335-2-41.

Prestaciones n ≈ 4500 1/min

CÓDIGO	1 ~	230V	P1	Q m3/h	0	2	3	4	5	6	6,5	7	8	8,4	PRECIO BOMBA
		A	kW	Q l/min	0	33,3	50	66,6	83,5	100	108,3	116	133	140	
ET663A00200S0	**MÉTA SMALL**	2,8	0,65	**H** m	55	37,3	28,5	20,5	11,3						**975 €**
ET663A10210S0	**MÉTA**	5,9	1,35	**H** m	55	48	43,5	38,7	33,8	28,6	26	23,4	18,2	15	**1,268 €**

P1 Máxima potencia absorbida

Resultados de las pruebas con agua fría y limpia, sin gas.

Tolerancia según UNI EN ISO 9906:2012.

Curva de características n ≈ 4500 1/min

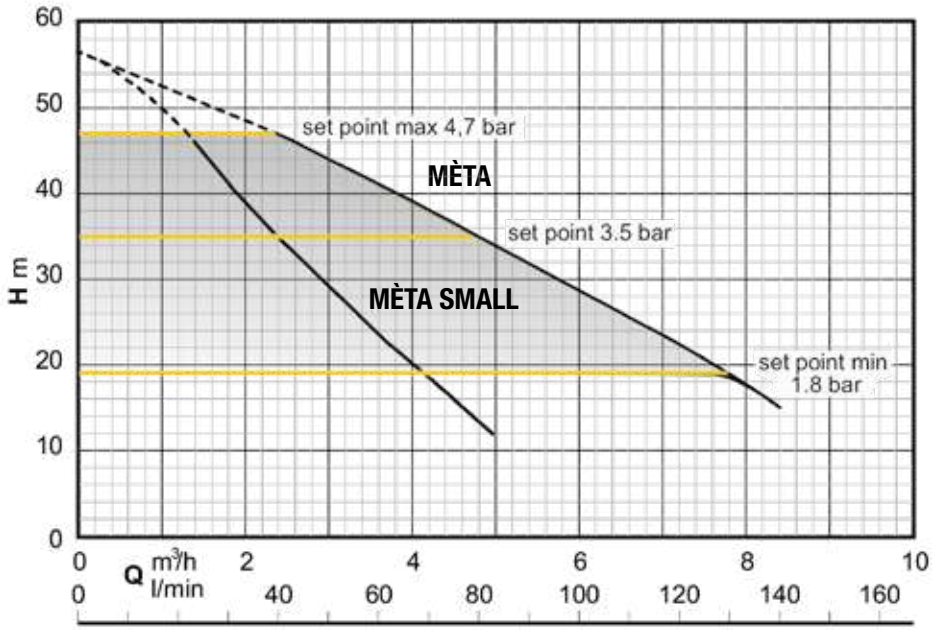

* Configuraciones de fábrica

Dimensiones y peso

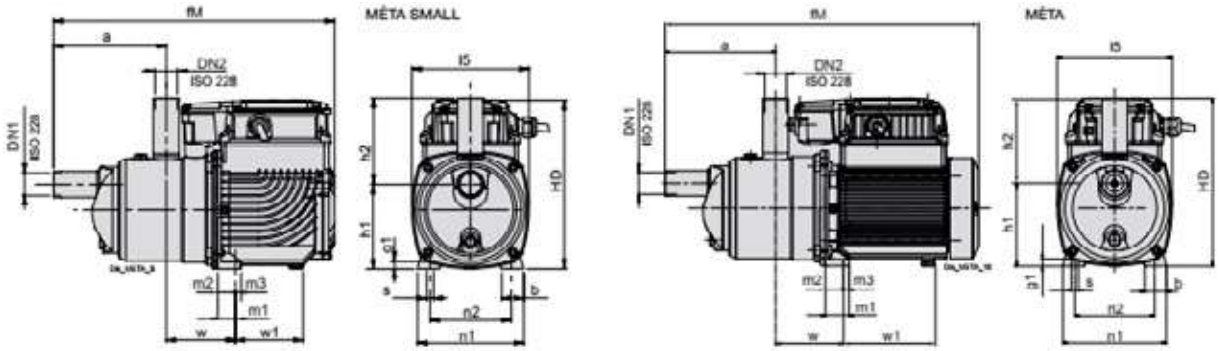

TIPO			mm															Kg
	DN1	DN2	a	b	fM	g1	h1	h2	HD	l5	m1	m2	m3	n1	n2	s	w	**Peso**
MÈTA SMALL	G 1	G 1	155	30	387	10	116	119	235	161	33	25	8	146	112,5	9	95	**9,8**
MÈTA	G 1	G 1	155	30	440	10	116	119	235	161	33	25	8	146	112,5	9	95	**12,7**

Con longitud de cable: 1,5 m

Panel de control

En el display viene visualizado:
- pantalla básica (rUn, OFF, StB, Err).
- frecuencia de trabajo del motor.
- presión de impulsión leída por el transductor.
- corriente absorbida de alimentación.
- potencia eléctrica absorbida de alimentación.
- tensión de alimentación.

mèta small

nuevo diseño sin ventilador de refrigeración

Think outside the box

Bombas centrífugas monobloc con orificios roscados

Las Bombas serie NM, B-NM, son conformes al Reglamento Europeo N. 547/2012.

Materiales

Componentes		NM, NMD	B-NM, B-NMD
Cuerpo bomba		Hierro	Bronce
Acoplamiento		GJL 200 EN 1561	G-Cu Sn 10 EN 1982
Rodete		Latón P- Cu Zn 40 Pb 2 UNI 5705	
	NM 17	Hierro GJL 200 EN 1561	Bronce G-Cu Sn 10 EN 1982
Eje		Acero al Cr AISI 430 Acero al Cr Ni AISI 303 de 1,1-1,5-2,2 kW	Acero al Cr Ni Mo Acero al Cr AISI 316
	NM 6	Acero al Cr AISI 430	
Sello mecánico		Carbón - Cerámica - NBR	

Ejecución

Electrobombas centrífugas monobloc con acoplamiento directo motor bomba y eje único.
NM: con un rodete.
NMD: con dos rodetes contrapuestos (con empuje axial equilibrado).
- Orificios: Roscados UNI-ISO 228/1.
- NM, NMD: Ejecución con cuerpo bomba y acoplamiento in hierro.
- B-NM, B-NMD: Ejecución con cuerpo bomba y acoplamiento in bronce. Las bombas en bronce se suministran totalmente pintadas.

Aplicaciones

- Para líquidos limpios sin partes abrasivas, y no agresivas para los materiales de la bomba (con partes sólidas hasta 0,2% máx.).
- Para el aprovisionamiento de agua.
- Para instalaciones de calefacción, acondicionamiento, refrigeración y circulación.
- Para aplicaciones civiles e industriales.
- Para instalaciones contra incendios.
- Para irrigación.

Límites de empleo

- Temperatura del líquido de -10 °C a +90 °C.
- Temperatura ambiente hasta 40 °C.
- Altura de aspiración manométrica hasta 7 metros.
- Presión final máxima admitida en el cuerpo de la bomba 10 bar. (16 bar para bombas NMD 25/190; NMD 32/210; NMD 40/180).
- Servicio continuo.

Motor

Motor a inducción a 2 polos, 50 Hz (n = 2900 1/min).
NM, NMD: Trifásico
230/400 V ± 10%, hasta 3 kW
400/690 V ± 10%, de 4 a 9,2 kW;

NMM, NMDM: Monofásico
230 V ± 10%, con protector térmico.
- Aislamiento clase F. Protección IP 54.
- Motor preparado al funcionamiento con convertidor de frecuencia de 1,1 kW.

Clase eficiencia IE3 para motor trifásico de 0,75 kW.
Ejecución según: EN 60034-1; EN 60034-30-1.
EN 60335-1, EN 60335-2-41.

Otras ejecuciones bajo demanda

- Otras tensiones.
- Frecuencia 60 Hz.w
- Protección IP 55.
- Sello mecánico especial.
- Para líquidos o ambientes con temperaturas más elevadas o más bajas.
- Motor preparado al funcionamiento con convertidor de frecuencia hasta 0,75 kW.

CÓDIGO	BOMBA EN HIERRO	P2		Q m3/h	1	1,2	1,5	1,89	2,4	3	3,6	4,2	4,8	5,4	6	6,6	7,5	8,4	PRECIO
		kW	HP	Q l/min	16	20	25	31,5	40	50	60	70	80	90	100	110	125	140	
E60010010000	**NM 1/AE**	0,37	0,5		22	21,6	21,3	20,9	20,3	19,4	18,1	16,3							**392 €**
E60110010000	**NMM 1/AE**	0,37	0,5		22	21,6	21,3	20,9	20,3	19,4	18,1	16,3							**392 €**
E60020020000	**NM 2/B/A**	0,55	0,75		27	26,5	26	25,5	25	24	23	22	20						**548 €**
E6012002100000	**NMM 2/B/A**	0,55	0,75		27	26,5	26	25,5	25	24	23	22	20						**564 €**
E60020030000	**NM 2/S/A**	0,55	0,75		31	30,5	30	29	27,5	25,5	23,5	20	16						**465 €**
E6012003100000	**NMM 2/S/A**	0,55	0,75		31	30,5	30	29	27,5	25,5	23,5	20	16						**479 €**
E60020041000	**NM 2/A/B**	0,75	1		33,5	33	32,5	32	31,5	30,5	29,5	28,5	27	26	24				**515 €**
E6012004100000	**NMM 2/A/B**	0,75	1		33,5	33	32,5	32	31,5	30,5	29,5	28,5	27	26	24				**530 €**
E60000390000	**NM 6/B**	0,75	1	**H** m				30,5	30	29,5	28,5	27,5	26,5	25,5	24	22	18		**657 €**
E6010039100000	**NMM 6/B**	0,75	1					30,5	30	29,5	28,5	27,5	26,5	25,5	24	22	18		**677 €**
E60000400000	**NM 6/A**	1,1	1,5					35,5	35,2	34,7	34	33	32	30,5	29	27	23,5	19*	**701 €**
E6010040100000	**NMM 6/A**	1,1	1,5					35,5	35,2	34,7	34	33	32	30,5	29	27	23,5	19*	**722 €**
E60000052000	**NM 3/CA**	1,1	1,5			37,5	37,5	37	36,5	36	35	34	32	30,5	28,5				**940 €**
E6010005200000	**NMM 3/C/A**	1,1	1,5			37,5	37,5	37	36,5	36	35	34	32						**1.067 €**
E60000062000	**NM 3/BE**	1,5	2			47	47	46,5	46	40,5	45	44	43	41,5	40	37,5	33	26	**1.071 €**
E60100061000	**NMM 3/B/A**	1,5	2			42	42	41,5	41	40,5	40	39	37	35	32				**1.274 €**
E60000083000	**NM 3/A/A**	2,2	3			56	55,5	55,5	55	54,5	53,5	52,2	51,5	50	48	46	42	36	**1.196 €**
E60100081000	**NMM 3/A/B**	1,8	2,5			47,5	47,5	47	46,5	46	45,5	44,5	43,5	42	40,5	38	33,5	26,5	**1.339 €**

CÓDIGO	BOMBA EN HIERRO	P2		Q m3/h	1	1,2	1,5	1,89	2,4	3	3,6	4,2	4,8	5,4	6	6,6	7,5	8,4	PRECIO
		kW	HP	Q l/min	16	20	25	31,5	40	50	60	70	80	90	100	110	125	140	
E60210012000	**NMD 20/110B/A**	0,45	0,6		33	32	31	29	26,5	23	18								**550 €**
E60310012000	**NMDM 20/110B/A**	0,45	0,6		33	32	31	29	26,5	23	18								**550 €**
E60210022000	**NMD 20/110Z/A**	0,55	0,75		37	36	35	33	30,5	27,5	23	18							**567 €**
E60310023000	**NMDM 20/110Z/A**	0,55	0,75		37	36	35	33	30,5	27,5	23	18							**584 €**
E60210033000	**NMD 20/110A/B**	0,75	1		43	42	40,5	39	36,5	33	29	25							**599 €**
E60310033000	**NMDM 20/110A/A**	0,75	1		43	42	40,5	39	36,5	33	29	25							**617 €**
E60300044000	**NMDM 20/140BE**	1,1	1,5	**H** m	52	51,5	51	50	48,5	47	45								**889 €**
E60200044000	**NMD 20/140B/A**	1,1	1,5		53	52,5	52	51	50	48	46	43,5	40						**863 €**
E60300052000	**NMDM 20/140AE**	1,5	2		57,5	57	56,5	55,5	54	51,5	49	46	43	40	36				**875 €**
E60200054000	**NMD 20/140A/A**	1,5	2		67	66,5	66	64,5	63	61,5	59	57	53,5	50	46				**875 €**
E60000281000	**NM 20/160BE**	0,75	1					30,5	30	29,5	28,5	27,5	26,5	25,5	24	22			**884 €**
E6010028200000	**NMM 20/160BE**	0,75	1					30,5	30	29,5	28,5	27,5	26,5	25,5	24	22			**911 €**
E60000292000	**NM 20/160A/A**	1,1	1,5					36	35,5	35	34,5	33,5	32	30,5	29	27			**901 €**
E6010029200000	**NMM 20/160A/E**	1,1	1,5					36	35,5	35	34,5	33,5	32	30,5	29	27			**982 €**

CÓDIGO	BOMBA EN BRONCE	P2 kW	P2 HP	Q m3/h	1	1,2	1,5	1,89	2,4	3	3,6	4,2	4,8	5,4	6	6,6	7,5	8,4	PRECIO
				Q l/min	16	20	25	31,5	40	50	60	70	80	90	100	110	125	140	
E61210010000	**B-NMD 20/110B/A**	0,45	0,6	H m	33	32	31	29	26,5	23	18								**1.725 €**
E61310010000	**B-NMDM 20/110B/A**	0,45	0,6		33	32	31	29	26,5	23	18								**1.747 €**
E61210020000	**B-NMD 20/110Z/A**	0,55	0,75		37	36	35	33	30,5	27,5	23	18							**1.747 €**
E61310020000	**B-NMDM 20/110Z/A**	0,55	0,75		37	36	35	33	30,5	27,5	23	18							**1.774 €**
E61210031000	**B-NMD 20/110A/B**	0,75	1		43	42	40,5	39	36,5	33	29	25							**1.799 €**
E61310030000	**B-NMDM 20/110A/B**	0,75	1		43	42	40,5	39	36,5	33	29	25							**1.799 €**
E61300041000	**B-NMDM 20/140BE**	1,1	1,5		52	51,5	51	50	48,5	47	45								**2.489 €**
E61200042000	**B-NMD 20/140B/A**	1,1	1,5		53	52,5	52	51	50	48	46	43,5	40						**2.353 €**
E61300051000	**B-NMDM 20/140AE**	1,5	2		57,5	57	56,5	55,5	54	51,5	49	46	43	40	36				**2.775 €**
E61200052000	**B-NMD 20/140A/A**	1,5	2		67	66,5	66	64,5	63	61,5	59	57	53,5	50	46				**2.549 €**
E61000281000	**B-NM 20/160BE**	0,75	1					30,5	30	29,5	28,5	27,5	26,5	25,5	24	22			**2.101 €**
E61100281000	**B-NMM 20/160BE**	0,75	1					30,5	30	29,5	28,5	27,5	26,5	25,5	24	22			**2.101 €**
E61000292000	**B-NM 20/160A/A**	1,1	1,5					36	35,5	35	34,5	33,5	32	30,5	29	27			**2.125 €**
E61100291000	**B-NMM 20/160A/E**	1,1	1,5					36	35,5	35	34,5	33,5	32	30,5	29	27			**2.196 €**

CÓDIGO	BOMBA EN HIERRO	P2 kW	P2 HP	Q m3/h	2,4	3	3,6	4,8	6	6,6	7,5	8,4	9,6	10,8	12	13,2	15	16,8	18	PRECIO
				Q l/min	40	50	60	80	100	110	125	140	160	180	200	220	250	280	300	
E60010300000	**NM 25/12B/A**	0,55	0,75	H m	20	19,9	19,8	19,3	18,5	18	17,3	16,3	15	13,2	11					**713 €**
E6011030100000	**NMM 25/12B/A**	0,55	0,75		20	19,9	19,8	19,3	18,5	18	17,3	16,3	15	13,2	11					**734 €**
E60010311000	**NM 25/12A/B**	0,75	1		23,5	23,4	23,3	22,9	22,1	21,7	20,9	20	18,7	17,1	15,2					**732 €**
E6011031100000	**NMM 25/12A/A**	0,75	1		23,5	23,4	23,3	22,9	22,1	21,7	20,9	20	18,7	17,1	15,2					**754 €**
E60000322000	**NM 25/160B/A**	1,1	1,5			31	30,7	30	28,5	28	27	26	23							**911 €**
E6010032200000	**NMM 25/160B/E**	1,1	1,5			31	30,7	30	28,5	28	27	26	23							**989 €**
E60000332000	**NM 25/160A/A**	1,5	2			36,5	36,2	35,5	34,5	34	33,5	32,5	31	28,5	26					**1.044 €**
E60100331000	**NMM 25/160A/E**	1,5	2			36,5	36,2	35,5	34,5	34	33,5	32,5	31	28,5	26					**1.243 €**
E60000351413	**NM 25/20B-M/C**	2,2	3			49,5	49,4	49,1	48,5	48,2	47,5	47,0	46,3	45,3	44,0					**1.302 €**
E60000370304	**NM 25/20A-M/B**	3	4			56,8	56,5	56,3	56,0	55,8	55,6	55,0	54,8	53,8	53,2	52,0				**1.486 €**
E60000381400	**NM 25/20S/C**	4	5,5			57,8	57,7	57,4	57,2	57	56,7	56,4	55,8	55,2	54,3	53,3	51,2	48,2	45,6	**1.670 €**
E60200073000	**NMD 25/190C/B**	2,2	3		62	60,5	59	55,5	51	48,5	44	38								**1.660 €**
E60200092000	**NMD 25/190B/A**	3	4		76	75	74	70	66	64	60	54	46							**1.844 €**
E60200112000	**NMD 25/190A/B**	4	5,5		98	97	96	93,5	90	88	84	79	70							**2.257 €**

CÓDIGO	BOMBA EN BRONCE	P2 kW	P2 HP	Q m3/h	2,4	3	3,6	4,8	6	6,6	7,5	8,4	9,6	10,8	12	13,2	15	16,8	18	PRECIO
				Q l/min	40	50	60	80	100	110	125	140	160	180	200	220	250	280	300	
E61010301000	**B-NM 25/12B/A**	0,55	0,75	H m	20	19,9	19,8	19,3	18,5	18	17,3	16,3	15	13,2	11					**2.063 €**
E61110301000	**B-NMM 25/12B/A**	0,55	0,75		20	19,9	19,8	19,3	18,5	18	17,3	16,3	15	13,2	11					**2.063 €**
E61010312000	**B-NM 25/12A/B**	0,75	1		23,5	23,4	23,3	22,9	22,1	21,7	20,9	20	18,7	17,1	15,2					**2.106 €**
E61110311000	**B-NMM 25/12A/A**	0,75	1		23,5	23,4	23,3	22,9	22,1	21,7	20,9	20	18,7	17,1	15,2					**2.106 €**
E61000322000	**B-NM 25/160B/A**	1,1	1,5			31	30,7	30	28,5	28	27	26	23							**2.135 €**
E61100321000	**B-NMM 25/160B/E**	1,1	1,5			31	30,7	30	28,5	28	27	26	23							**2.205 €**
E61000332000	**B-NM 25/160A/A**	1,5	2			36,5	36,2	35,5	34,5	34	33,5	32,5	31	28,5	26					**2.242 €**
E61100331000	**B-NMM 25/160A/E**	1,5	2			36,5	36,2	35,5	34,5	34	33,5	32,5	31	28,5	26					**2.453 €**
E61000351400	**B-NM 25/200B/C**	2,2	3			42,6	42,3	41,8	41,1	40,7	40,2	39,6	38,6	37,6	36,3	34,7				**3.091 €**
E61000370300	**B-NM 25/200A/B**	3	4			50,3	50,2	49,8	49,3	49	48,6	48,1	47,3	46,5	45,5	44,3	42,1	38,9		**3.255 €**
E61000371200	**B-NM 25/200S/C**	4	5,5			57,8	57,7	57,4	57,2	57	56,7	56,4	55,8	55,2	54,3	53,3	51,2	48,2	45,6	**3.510 €**
E61200073000	**B-NMD 25/190C/B**	2,2	3		62	60,5	59	55,5	51	48,5	44	38								**4.124 €**
E61200092000	**B-NMD 25/190B/A**	3	4		76	75	74	70	66	64	60	54	46							**4.361 €**
E61200112000	**B-NMD 25/190A/B**	4	5,5		98	97	96	93,5	90	88	84	79	70							**4.917 €**

CÓDIGO	BOMBA EN HIERRO	P2 kW	P2 HP	Q m3/h	6,6	7,5	8,4	9,6	10,8	12	13,2	15	16,8	18,9	21	24	27	30	PRECIO
				Q l/min	110	125	140	160	180	200	220	250	280	315	350	400	450	500	
E60000101000	**NM 10/FE**	0,55	0,75	H m	12,5	12,5	12	11,5	11	10	9	7,5							**851 €**
E60100101000	**NMM 10/FE**	0,55	0,75		12,5	12,5	12	11,5	11	10	9	7,5							**890 €**
E60000111000	**NM 10/DE**	0,75	1		18	18	17,5	17	16,5	16	15,5	14							**907 €**
E6010011200000	**NMM 10/DE**	0,75	1		18	18	17,5	17	16,5	16	15,5	14							**934 €**
E60000122000	**NM 10/A/A**	1,1	1,5		23	23	22,5	22	21,5	21	20,5	19	19	18,5	16,5	13			**929 €**
E6010012200000	**NMM 10/A/E**	1,1	1,5		23	23	22,5	22	21,5	21	20,5	19	19						**999 €**
E60000132000	**NM 10/S/A**	1,5	2		23,5	23,5	23	22,5	22	21,5	21	20,5	17,5						**1.038 €**
E60100131000	**NMM 10/S/E**	1,5	2		23,5	23,5	23	22,5	22	21,5	21	20,5	17,5						**1.225 €**
E60100151000	**NMM 11/BE**	1,5	2		26,5	25,5	25	24	23	22,5	21,5	19,5	22,5*						**1.307 €**
E60000152000	**NM 11/B/A**	1,5	2		29,5	29,5	29	28,5	27,5	27	26	25*							**1.109 €**
E60100170000	**NMM 11/A**	1,8	2,5		30,2	30,1	29,8	29,4	28,8	28,1	27,4	26	24,5						**1.372 €**
E60000173000	**NM 11/A/B**	2,2	3		35,5	35,5	35	34,5	34	33,5	33	32*	30*						**1.261 €**
E60000193000	**NM 12/D/B**	2,2	3		38	37,5	37	36	35	33,5	32								**1.400 €**
E60000212000	**NM 12/C/A**	3	4		45	44,5	44	43,5	42,5	41	40	38	36						**1.575 €**
E60000232000	**NM 12/A/B**	4	5,5		57,5	57	56	55,5	55	54,5	53,5	51,5	49						**1.777 €**

CÓDIGO	BOMBA EN HIERRO	P2 kW	P2 HP	Q m3/h	5,4	6	6,6	7,5	8,4	9,6	10,8	12	13,2	15	16,8	18,9	21	24	PRECIO
				Q l/min	90	100	110	125	140	160	180	200	220	250	280	315	350	400	
E60200132000	**NMD 32/210D/B**	4	5,5	H m	71	69	67,5	65	62,5	58	53	46	37*						**2.630 €**
E60200162000	**NMD 32/210C/A**	5,5	7,5		84	83	82	81	79	76	73	69	64*	54*					**3.110 €**
E60200182000	**NMD 32/210B/A**	7,5	10		104	103	102	100	98	95	92	88	84*	76*					**3.499 €**
E60200203000	**NMD 32/210A/B**	9,2	12,5		114	113	112	110	108	105	103	99	96*	90*					**4.197 €**
E60200212000	**NMD 40/180D/B**	4	5,5					60	59,5	57	56	53	51,5	48	44	39	34*	25*	**2.788 €**
E60200242000	**NMD 40/180C/A**	5,5	7,5					69	68	67	66	64,5	63	60	57	53	48*	40*	**3.274 €**
E60200262000	**NMD 40/180B/A**	7,5	10					87	86	85	84	82,5	81	78	75	71	66*	59*	**3.671 €**
E60200283000	**NMD 40/180A/B**	9,2	12,5					94	93	92	91	89,5	88	85	82	78	74*	67*	**4.288 €**

CÓDIGO	BOMBA EN BRONCE	P2 kW	P2 HP	Q m3/h	5,4	6	6,6	7,5	8,4	9,6	10,8	12	13,2	15	16,8	18,9	21	24	PRECIO
				Q l/min	90	100	110	125	140	160	180	200	220	250	280	315	350	400	
E61200143000	**B-NMD 32/210D/B**	4	5,5	H m	71	69	67,5	65	62,5	58	53	46	37*						**6.508 €**
E61200162000	**B-NMD 32/210C/A**	5,5	7,5		84	83	82	81	79	76	73	69	64*	54*					**7.425 €**
E61200182000	**B-NMD 32/210B/A**	7,5	10		104	103	102	100	98	95	92	88	84*	76*					**7.852 €**
E61200203000	**B-NMD 32/210A/B**	9,2	12,5		114	113	112	110	108	105	103	99	96*	90*					**8.340 €**
E61200223000	**B-NMD 40/180D/B**	4	5,5					60	59,5	57	56	53	51,5	48	44	39	34*	25*	**7.283 €**
E61200242000	**B-NMD 40/180C/A**	5,5	7,5					69	68	67	66	64,5	63	60	57	53	48*	40*	**8.692 €**
E61200262000	**B-NMD 40/180B/A**	7,5	10					87	86	85	84	82,5	81	78	75	71	66*	59*	**9.130 €**
E61200283000	**B-NMD 40/180A/B**	9,2	12,5					94	93	92	91	89,5	88	85	82	78	74*	67*	**9.615 €**

NM

Bombas centrífugas monobloc con orificios roscados

CÓDIGO	BOMBA EN HIERRO	P2		Q m3/h	21	24	27	30	33	37,8	42	48	54	60	66	75	84	96	PRECIO
		kW	HP	Q l/min	350	400	450	500	550	630	700	800	900	1000	1100	1250	1400	1600	
E60000250200	**NM 17/H/A •**	1,1	1,5	H m	9,5	9,2	9	8,6	8,2	7,5	6,7	5,5	3,5*						**1.206 €**
E6010025020000	**NMM 17/HE •**	1,1	1,5		9,5	9,2	9	8,6	8,2	7,5	6,7	5,5	3,5*						**1.377 €**
E60000251200	**NM 17/G/A •**	1,5	2		12	11,7	11,5	11,2	11	10,3	9,7	8,5	7*	4*	8*				**1.270 €**
E60100251100	**NMM 17/G/E •**	1,5	2		12	11,7	11,5	11,2	11	10,3	9,7	8,5	7*	4*	8*				**1.459 €**
E60000253300	**NM 17/F/B**	2,2	3			16	16	15,5	15	14,5	14	13	11,5*	10*	11,5*				**1.451 €**
E60000255200	**NM 17/D/A**	3	4				18	18	17,5	17	16,5	15,5	14*	13*					**1.655 €**

CÓDIGO	BOMBA EN BRONCE	P2		Q m3/h	21	24	27	30	33	37,8	42	48	54	60	66	75	84	96	PRECIO
		kW	HP	Q l/min	350	400	450	500	550	630	700	800	900	1000	1100	1250	1400	1600	
E61000250200	**B-NM 17/H/A •**	1,1	1,5	H m	9,5	9,2	9	8,6	8,2	7,5	6,7	5,5	3,5*						**2.890 €**
E61100250100	**B-NMM 17/H/E •**	1,1	1,5		9,5	9,2	9	8,6	8,2	7,5	6,7	5,5	3,5*						**3.027 €**
E61000251200	**B-NM 17/G/A •**	1,5	2		12	11,7	11,5	11,2	11	10,3	9,7	8,5	7*	4*	8*				**2.961 €**
E61100251100	**B-NMM 17/G/E •**	1,5	2		12	11,7	11,5	11,2	11	10,3	9,7	8,5	7*	4*	8*				**3.169 €**
E61000253300	**B-NM 17/F/B**	2,2	3			16	16	15,5	15	14,5	14	13	11,5*	10*	11,5*				**3.169 €**
E61000255200	**B-NM 17/D/A**	3	4				18	18	17,5	17	16,5	15,5	14*	13*					**3.785 €**

NM, NMD
Ejecución normal.

B-NM, B-NMD
Ejecución en bronce.

P2
Potencia nominal del motor.

H
Altura total en m.

*****
Altura máxima de aspiración manométrica 1-2 m. Tolerancias según UNI EN ISO 9906:2012.

Bombas centrífugas monobloc con bridas

Materiales

Componentes	NM, NMS	B-NM, B-NMS
Cuerpo bomba	Hierro	Bronce
Acoplamiento NM Tapa del cuerpo para NMS	GJL 200 EN 1561	G-Cu Sn 10 EN 1982
Acoplamiento NMS	Hierro GJL 200 EN 1561	
Rodete	Hierro GJL 200 EN 1561	Bronce G-Cu Sn 10 EN 1982
	Latón P- Cu Zn 40 Pb 2 UNI 5705 Para NM,B-NM 32/12-16-20, NM,B-NM 40/20	
Eje	Acero AISI 303 hasta 2,2 kW	Acero al Cr-Ni-Mo AISI 316
	Acero AISI 430 de 3 kW a 75 kW	
Sello mecánico	Carbón - Cerámica - NBR	
Contrabridas	Acero Fe 430B UNI 7070	

Las Bombas serie NM, B-NM, NMS, B-NMS son conformes al Reglamento Europeo N. 547/2012.

Ejecución

Electrobombas centrífugas monobloc con acoplamiento directo motor-bomba y eje único hasta 30 kW, ejecución para motores normalizados IEC con cojinete axial integrado desde 37 hasta 75 kW (ejecución Stub-shaft). Cuerpo bomba con orificio de aspiración axial y orificio de impulsión vertical-radial, con dimensiones principales y prestaciones según EN 733 (UNI 7467).
NM(S): Ejecución con cuerpo bomba y acoplamiento in hierro.
B-NM(S): Ejecución con cuerpo bomba y acoplamiento/tapa del cuerpo in bronce. Las bombas en bronce se suministran totalmente pintadas.
Orificios: Bridas PN 10, EN 1092-2.
Contrabridas (bajo demanda)

Modelos	Bridas
de NM 32/... a NM 50/...	Bridas roscadas EN 1092-1, PN 16
de NM 65/... a NMS 100/250	Bridas para soldar con aportación EN 1092-1, PN 10

Versión con variador de frecuencia (bajo demanda)

Aplicaciones

- Para líquidos limpios sin partes abrasivas, y no agresivas para los materiales de la bomba (con partes sólidas hasta 0,2% máx.).
- Para el aprovisionamiento de agua.
- Para instalaciones de calefacción, acondicionamiento, refrigeración y circulación.
- Para aplicaciones civiles e industriales.
- Para instalaciones contra incendios.
- Para irrigación.

Límites de empleo

- Temperatura del líquido de -10 °C a +90 °C.
- Temperatura ambiente hasta 40 °C.
- Altura de aspiración manométrica hasta 7 metros.
- Presión final máxima admitida en el cuerpo de la bomba 10 bar (16 bar para NM 32L/16,20; NM 40/16,20; NM 50/12,16; NM 65/12,16,20,25; NM 80/16; NM 100/20).
- Servicio continuo.

Motor

Motor a inducción a 2 polos, 50 Hz (n = 2900 1/min).
NM, NMS: Trifásico 230/400 V ± 10% hasta 3 kW.
400/690 V ± 10% de 4 a 75 kW.
Aislamiento clase F. Protección IP 54 (IP 55 para NMS).
Motor preparado al funcionamiento con convertidor de frecuencia de 1,1 kW.

Clase eficiencia IE3 para motor trifásico de 0,75 kW.
Ejecución según EN 60034-1; EN 60034-30-1.

Otras ejecuciones bajo demanda

- Otras tensiones.
- Protección IP 55.
- Frecuencia 60 Hz.
- Sello mecánico especial.
- Prensa estopas (solo para ejecución normal NM).
- Motor monofásico (**NMM**) hasta 1,5 kW.
- Para líquidos o ambientes con temperaturas más elevadas o más bajas.
- Motor preparado al funcionamiento con convertidor de frecuencia hasta 0,75 kW.

CÓDIGO	BOMBA EN HIERRO	P2 kW	P2 HP	Q m3/h	6,6	7,5	8,4	9,6	10,8	12	13,2	15	16,8	18,9	21	24	27	30	PRECIO
				Q l/min	110	125	140	160	180	200	220	250	280	315	350	400	450	500	
E60400021000	**NM 32/12FE**	0,55	0,75	H m	12,5	12,5	12	11,5	11	10	9	7,5							**960 €**
E60500021000	**NMM 32/12FE**	0,55	0,75		12,5	12,5	12	11,5	11	10	9	7,5							**999 €**
E60400041000	**NM 32/12DE**	0,75	1		18	18	17,5	17	16,5	16	15,5	14							**1.017 €**
E6050004200000	**NMM 32/12DE**	0,75	1		18	18	17,5	17	16,5	16	15,5	14							**1.048 €**
E60400062000	**NM 32/12A/A**	1,1	1,5		23	23	22,5	22	21,5	21	20,5	19							**1.038 €**
E6050006200000	**NMM32/12A/E**	1,1	1,5		23	23	22,5	22	21,5	21	20,5	19							**1.114 €**
E60400082000	**NM 32/12S/A**	1,5	2		23,5	23,5	23	22,5	22	21,5	21	20,5	19	18,5	16,5	13			**1.144 €**
E60500081000	**NMM 32/12S/E**	1,5	2		23,5	23,5	23	22,5	22	21,5	21	20,5	19	18,5	16,5	13			**1.348 €**
E60400122000	**NM 32/16B/A**	1,5	2		29,5	29,5	29	28,5	27,5	27	26	25*	22,5*						**1.212 €**
E60500121000	**NMM 32/16B/E**	1,5	2		29,5	29,5	29	28,5	27,5	27	26	25*	22,5*						**1.415 €**
E60400163000	**NM 32/16A/B**	2,2	3		35,5	35,5	35	34,5	34	33,5	33	32*	30*						**1.389 €**
E60400203000	**NM 32/20D/B**	2,2	3		38	37,5	37	36	35	33,5	32								**1.504 €**
E60400242000	**NM 32/20C/A**	3	4		45	44,5	44	43,5	42,5	41	40	38	36						**1.686 €**
E60400282000	**NM 32/20A/B**	4	5,5		57,5	57	56	55,5	55	54,5	53,5	51,5	49						**1.918 €**

CÓDIGO	BOMBA EN BRONCE	P2 kW	P2 HP	Q m3/h	6,6	7,5	8,4	9,6	10,8	12	13,2	15	16,8	18,9	21	24	27	30	PRECIO
				Q l/min	110	125	140	160	180	200	220	250	280	315	350	400	450	500	
E61400022000	**B-NM 32/12F**	0,55	0,75	H m	12,5	12,5	12	11,5	11	10	9	7,5							**3.048 €**
E61500022000	**B-NMM 32/12F**	0,55	0,75		12,5	12,5	12	11,5	11	10	9	7,5							**3.121 €**
E61400042000	**B-NM 32/12D**	0,75	1		18	18	17,5	17	16,5	16	15,5	14							**3.152 €**
E6150004300000	**B-NMM 32/12D**	0,75	1		18	18	17,5	17	16,5	16	15,5	14							**3.247 €**
E61400063000	**B-NM 32/12A/A**	1,1	1,5		23	23	22,5	22	21,5	21	20,5	19							**3.174 €**
E6150006300000	**B-NMM 32/12A**	1,1	1,5		23	23	22,5	22	21,5	21	20,5	19							**3.350 €**
E61400083000	**B-NM 32/12S/A**	1,5	2		23,5	23,5	23	22,5	22	21,5	21	20,5	19	18,5	16,5	13			**3.340 €**
E61400123000	**B-NM 32/16B/A**	1,5	2		29,5	29,5	29	28,5	27,5	27	26	25*	22,5*						**3.787 €**
E61400164000	**B-NM 32/16A/B**	2,2	3		35,5	35,5	35	34,5	34	33,5	33	32*	30*						**4.283 €**
E61400204000	**B-NM 32/20D/B**	2,2	3		38	37,5	37	36	35	33,5	32								**4.851 €**
E61400243000	**B-NM 32/20C/A**	3	4		45	44,5	44	43,5	42,5	41	40	38	36						**5.051 €**
E61400282000	**B-NM 32/20A/B**	4	5,5		57,5	57	56	55,5	55	54,5	53,5	51,5	49						**5.582 €**

CÓDIGO	BOMBA + I-MAT	P2 kW	P2 HP	Q m3/h	6,6	7,5	8,4	9,6	10,8	12	13,2	15	16,8	18,9	21	24	27	30	PRECIO
				Q l/min	110	125	140	160	180	200	220	250	280	315	350	400	450	500	
EI60400021000	**NM EI 32/12FE**	0,55	0,75	H m	12,5	12,5	12	11,5	11	10	9	7,5							**4.200 €**
EI60400041000	**NM EI 32/12DE**	0,75	1		18	18	17,5	17	16,5	16	15,5	14							**4.252 €**
EI60400062000	**NM EI 32/12A/A**	1,1	1,5		23	23	22,5	22	21,5	21	20,5	19							**4.270 €**
EI60400082000	**NM EI 32/12S/A**	1,5	2		23,5	23,5	23	22,5	22	21,5	21	20,5	19	18,5	16,5	13			**4.367 €**
EI60400122000	**NM EI 32/16B/A**	1,5	2		29,5	29,5	29	28,5	27,5	27	26	25*	22,5*						**4.431 €**
EI60400163000	**NM EI 32/16A/B**	2,2	3		35,5	35,5	35	34,5	34	33,5	33	32*	30*						**4.948 €**
EI60400203000	**NM EI 32/20D/B**	2,2	3		38	37,5	37	36	35	33,5	32								**5.051 €**
EI60400242000	**NM EI 32/20C/A**	3	4		45	44,5	44	43,5	42,5	41	40	38	36						**5.222 €**
EI60400303000	**NM EI 32/20A/B**	4	5,5		57,5	57	56	55,5	55	54,5	53,5	51,5	49						**5.431 €**

CÓDIGO	BOMBA EN HIERRO	P2		Q m3/h	9,6	10,8	12	13,2	15	16,8	18,9	21	24	27	29	32	37,8	39	PRECIO
		kW	HP	Q l/min	160	180	200	220	250	280	315	350	400	450	483	533	630	650	
E60402310000	**NM 32L/16C**	2,2	3	H m	25,1	24,9	24,7	24,4	23,8	23	21,8	20,3	17,3	13,4					**1.389 €**
E60402330000	**NM 32L/16B**	3	4		30,4	30,3	30,2	30	29,6	29	28,1	26,8	24,2	20,8	17,9				**1.566 €**
E60402360000	**NM 32L/16A**	4	5,5		39,9	39,9	39,8	39,6	39,3	38,8	37,9	36,8	34,7	31,9	29,7	25,6			**1.835 €**
E60402380000	**NM 32L/20C**	4	5,5		42,1	41,8	41,5	41	40,2	38,9	37	34,5	29,7	23,8					**1.918 €**
E60402400000	**NM 32L/20B**	5,5	7,5		51,7	51,6	51,4	51,2	50,7	50	48,8	47	43,2	37,8	33,5				**2.635 €**
E60402420000	**NM 32L/20A**	7,5	10		59,4	59,4	59,4	59,4	59,2	58,8	58	56,6	53,4	48,6	44,6	37,7			**2.867 €**

CÓDIGO	BOMBA EN BRONCE	P2		Q m3/h	9,6	10,8	12	13,2	15	16,8	18,9	21	24	27	29	32	37,8	39	PRECIO
		kW	HP	Q l/min	160	180	200	220	250	280	315	350	400	450	483	533	630	650	
E61402310000	**B-NM 32L/16C**	2,2	3	H m	25,1	24,9	24,7	24,4	23,8	23	21,8	20,3	17,3	13,4					**4.283 €**
E61402330000	**B-NM 32L/16B**	3	4		30,4	30,3	30,2	30	29,6	29	28,1	26,8	24,2	20,8	17,9				**4.709 €**
E61402360000	**B-NM 32L/16A**	4	5,5		39,9	39,9	39,8	39,6	39,3	38,8	37,9	36,8	34,7	31,9	29,7	25,6			**5.066 €**
E61402380000	**B-NM 32L/20C**	4	5,5		42,1	41,8	41,5	41	40,2	38,9	37	34,5	29,7	23,8					**5.582 €**
E61402400000	**B-NM 32L/20B**	5,5	7,5		51,7	51,6	51,4	51,2	50,7	50	48,8	47	43,2	37,8	33,5				**6.912 €**
E61402420000	**B-NM 32L/20A**	7,5	10		59,4	59,4	59,4	59,4	59,2	58,8	58	56,6	53,4	48,6	44,6	37,7			**7.423 €**

CÓDIGO	BOMBA + I-MAT	P2		Q m3/h	9,6	10,8	12	13,2	15	16,8	18,9	21	24	27	29	32	37,8	39	PRECIO
		kW	HP	Q l/min	160	180	200	220	250	280	315	350	400	450	483	533	630	650	
EI60402310000	**NM EI 32L/16C**	2,2	3	H m	25,1	24,9	24,7	24,4	23,8	23	21,8	20,3	17,3	13,4					**4.948 €**
EI60402330000	**NM EI 32L/16B**	3	4		30,4	30,3	30,2	30	29,6	29	28,1	26,8	24,2	20,8	17,9				**5.108 €**
EI60402360000	**NM EI 32L/16A**	4	5,5		39,9	39,9	39,8	39,6	39,3	38,8	37,9	36,8	34,7	31,9	29,7	25,6			**5.355 €**
EI60402380000	**NM EI 32L/20C**	4	5,5		42,1	41,8	41,5	41	40,2	38,9	37	34,5	29,7	23,8					**5.433 €**
EI60402400000	**NM EI 32L/20B**	5,5	7,5		51,7	51,6	51,4	51,2	50,7	50	48,8	47	43,2	37,8	33,5				**6.087 €**
EI60402420000	**NM EI 32L/20A**	7,5	10		59,4	59,4	59,4	59,4	59,2	58,8	58	56,6	53,4	48,6	44,6	37,7			**8.174 €**

CÓDIGO	BOMBA EN HIERRO	P2		Q m3/h	15	16,8	18,9	21	24	27	30	33	37,8	39	42	45	48	54	PRECIO
		kW	HP	Q l/min	250	280	315	350	400	450	500	550	630	650	700	750	800	900	
E60400322000	**NM 40/12F/B**	1,1	1,5	H m	14	13,5	13	12	11	9,5	8	6							**1.093 €**
E6050032200000	**NMM 40/12F/A**	1,1	1,5		14	13,5	13	12	11	9,5	8	6							**1.214 €**
E60400342000	**NM 40/12C/B**	1,5	2		17,5	17	16,5	16	15	13,5	12	10,5	7,5	6,5					**1.205 €**
E60500341000	**NMM 40/12C/A**	1,5	2		17,5	17	16,5	16	15	13,5	12	10,5	7,5	6,5					**1.408 €**
E60400383000	**NM 40/12A/C**	2,2	3		22	22	21,5	21	20	19	18	16,5	14	13	11,5				**1.311 €**
E60400423000	**NM 40/16C/C**	2,2	3		23	22,5	22	21,5	20	18,5	16,5	14,5	11	10					**1.433 €**
E60400462000	**NM 40/16B/B**	3	4		29	28,8	28	27,5	26,5	25	23,5	21,5	18	17	14				**1.607 €**
E60400502000	**NM 40/16A/C**	4	5,5		37	36,5	36,5	36	35	33,5	32	30,5	27	26	23,5	20	17		**1.877 €**
E60400560200	**NM 40/20D/B**	4	5,5		39	38	37	35,5	33,5	30,5	27	22,5	14						**1.984 €**
E60400542000	**NM 40/20C/B**	4	5,5		41,5	40,5	39,5	38	36	33,5									**1.984 €**
E60400602000	**NM 40/20B/A**	5,5	7,5		50	49,5	48,5	47,5	45,5	43,5	41,5	37,5	30,5						**2.700 €**
E60400642000	**NM 40/20AR/A**	5,5	7,5		55	54,5	54	53	51	49									**2.700 €**
E60400682000	**NM 40/20A/A**	7,5	10		57,5	57	56,5	55,5	54,5	52,5	50,5	48	42,5	40,5	35				**2.934 €**
E60400723000	**NM 40/25C/C**	9,2	12,5		61	61	60,5	59,5	58,5	56,5	53,5	49,5	41,5	40	33,5				**4.373 €**
E60400763000	**NM 40/25B/C**	11	15		69,5	69,5	69	68,5	67	65,5	63,5	60,5	53,5	51	45				**4.826 €**
E60400803000	**NM 40/25A/C**	15	20		90	90	89,5	89	88,5	87	85	83	77,5	76	70,5				**5.380 €**

CÓDIGO	BOMBA EN BRONCE	P2 kW	P2 HP	Q m3/h	15	16,8	18,9	21	24	27	30	33	37,8	39	42	45	48	54	PRECIO
				Q l/min	250	280	315	350	400	450	500	550	630	650	700	750	800	900	
E61400323000	**B-NM 40/12F/A**	1,1	1,5	H m	14	13,5	13	12	11	10	8	6							**3.247 €**
E6150032300000	**B-NMM 40/12F/A**	1,1	1,5		14	13,5	13	12	11	10	8	6							**3.406 €**
E61400343000	**B-NM 40/12C/A**	1,5	2		17,5	17	16,5	16	15	13,5	12	10,5	7,5	6,5					**3.342 €**
E61400384000	**B-NM 40/12A/B**	2,2	3		22	22	21,5	21	20	19	18	16,5	14	13	11,5				**3.688 €**
E61400424000	**B-NM 40/16C/B**	2,2	3		23	22,5	22	21,5	20	18,5	16,5	14,5	11	10					**4.393 €**
E61400463000	**B-NM 40/16B/A**	3	4		29	28,8	28	27,5	26,5	25	23,5	21,5	18	17	14				**4.819 €**
E61400503000	**B-NM 40/16A/B**	4	5,5		37	36,5	36,5	36	35	33,5	32	30,5	27	26	23,5	20	17		**5.175 €**
E61400542200	**B-NM 40/20D/B**	4	5,5		39	38	37	35,5	33,5	30,5	27	22,5	14						**5.903 €**
E61400543000	**B-NM 40/20C/B**	4	5,5		41,5	40,5	39,5	38	36	33,5									**5.903 €**
E61400602000	**B-NM 40/200B/A**	5,5	7,5		50	49,5	48,5	47,5	45,5	43,5	41,5	37,5	30,5						**7.233 €**
E61400642000	**B-NM 40/200AR/A**	5,5	7,5		55	54,5	54	53	51	49									**7.233 €**
E61400682000	**B-NM 40/200A/A**	7,5	10		57,5	57	56,5	55,5	54,5	52,5	50,5	48	42,5	40,5	35				**7.745 €**
E61400723000	**B-NM 4025/C/C**	9,2	12,5		61	61	60,5	59,5	58,5	56,5	53,5	49,5	41,5	40	33,5				**9.888 €**
E61400763000	**B-NM 4025/B/C**	11	15		69,5	69,5	69	68,5	67	65,5	63,5	60,5	53,5	51	45				**10.410 €**
E61400803000	**B-NM 4025/A/C**	15	20		90	90	89,5	89	88,5	87	85	83	77,5	76	70,5				**10.988 €**

CÓDIGO	BOMBA + I-MAT	P2 kW	P2 HP	Q m3/h	15	16,8	18,9	21	24	27	30	33	37,8	39	42	45	48	54	PRECIO
				Q l/min	250	280	315	350	400	450	500	550	630	650	700	750	800	900	
EI60400322000	**NM EI 40/12F/B**	1,1	1,5	H m	14	13,5	1	12	11	9,5	8	6							**4.322 €**
EI60400342000	**NM EI 40/12C/B**	1,5	2		17,5	17	16,5	16	15	13,5	12	10,5	7,5	6,5					**4.423 €**
EI60400383000	**NM EI 40/12A/C**	2,2	3		22	22	21,5	21	20	19	18	16,5	14	13	11,5				**4.877 €**
EI60400423000	**NM EI 40/16C/C**	2,2	3		23	22,5	22	21,5	20	18,5	16,5	14,5	11	10					**4.988 €**
EI60400462000	**NM EI 40/16B/B**	3	4		29	28,8	28	27,5	26,5	25	23,5	21,5	18	17	14				**5.147 €**
EI60400523000	**NM EI 40/16A/C**	4	5,5		37	36,5	36,5	36	35	33,5	32	30,5	27	26	23,5	20	17		**5.393 €**
EI60400560300	**NM EI 40/20D/B**	4	5,5		39	38	37	35,5	33,5	30,5	27	22,5	14						**5.491 €**
EI60400563000	**NM EI 40/20C/B**	4	5,5		41,5	40,5	39,5	38	36	33,5									**5.491 €**
EI60400602000	**NM EI 40/20B/A**	5,5	7,5		50	49,5	48,5	47,5	45,5	43,5	41,5	37,5	30,5						**6.146 €**
EI60400642000	**NM EI 40/20AR/A**	5,5	7,5		55	54,5	54	53	51	49									**6.146 €**
EI60400682000	**NM EI 40/20A/A**	7,5	10		57,5	57	56,5	55,5	54,5	52,5	50,5	48	42,5	40,5	35				**8.232 €**
EI60400723000	**NM EI 40/25C/C**	9,2	12,5		61	61	60,5	59,5	58,5	56,5	53,5	49,5	41,5	40	33,5				**9.546 €**
EI60400763000	**NM EI 40/25B/C**	11	15		69,5	69,5	69	68,5	67	65,5	63,5	60,5	53,5	51	45				**9.963 €**
EI60400803000	**NM EI 40/25A/C**	15	20		90	90	89,5	89	88,5	87	85	83	77,5	76	70,5				**15.946 €**

CÓDIGO	BOMBA EN HIERRO	P2 kW	P2 HP	Q m3/h	24	27	30	33	37,8	42	48	54	60	66	69	72	75	78	81	84	PRECIO
				Q l/min	400	450	500	550	630	700	800	900	1000	1001	1150	1200	1250	1300	1350	1400	
E60400823000	**NM 50/12F/C**	2,2	3	H m			15,5	15	14	13,5	12	10	8	6							**1.485 €**
E60400862000	**NM 50/12D/B**	3	4				20	19,5	18,5	18	16,5	14,5	13	10,5	9	8					**1.663 €**
E60400923000	**NM 50/12A/C**	4	5,5				24	24	23	22,5	21	19,5	17,5	15	14	12,5	11,5	10			**1.891 €**
E6040092C000	**NM 50/12S/C**	4	5,5				26,5	26	25,5	24,5	23,5	22	20	18	16,5	15,5	14	13	11		**1.891 €**
E60400962000	**NM 50/16B/B**	5,5	7,5				31	30,5	29,5	28	26	24	21,5	19	17,5	15,5	13,5	11,5	9,5		**2.647 €**
E60401002000	**NM 50/16A/B**	7,5	10				38,5	38	37,5	36,5	34,5	32,5	30	27	25,5	24	22,5	20,5	19		**2.867 €**
E60400043000	**NM 50/20B/C**	9,2	12,5		48	47,5	47,5	47	45,5	44,5	42,5	40	37	33	30,5	28	25,5	23			**4.011 €**
E60401083000	**NM 50/20A/C**	11	15		55	55	54,5	54,5	53,5	52	50	48	45	41,5	39,5	37	35	32,5			**4.465 €**
E6040108C000	**NM 50/20S/C**	15	20		60	60	59,5	59,5	58,5	57,5	55,5	53,5	50,5	47	45	43	40,5	37			**5.014 €**
E60401123000	**NM 5025/C/C**	11	15		55	54,5	54	53	51,5	49,5	46	41,5	35,5	28,5	24,5						**4.922 €**
E60401163000	**NM 5025/B/C**	15	20		69	68,5	68	67,5	66	64	61	57	52,5	46,5	43						**5.464 €**
E60401204000	**NM 50/25A/D**	18,5	25		80,5	80,5	80	79,5	78,5	77	74,5	71,5	67	61,5	58,5						**6.681 €**

CÓDIGO	BOMBA EN BRONCE	P2		Q m3/h	24	27	30	33	37,8	42	48	54	60	66	69	72	75	78	81	84	PRECIO
		kW	HP	Q l/min	400	450	500	550	630	700	800	900	1000	1001	1150	1200	1250	1300	1350	1400	
E61400824000	**B-NM 50/12F/B**	2,2	3				15,5	15	14	13,5	12	10	8	6							**4.460 €**
E61400863000	**B-NM 50/12D/A**	3	4				20	19,5	18,5	18	16,5	14,5	13	10,5	9	8					**4.869 €**
E61400903000	**B-NM 50/12A/B**	4	5,5				24	24	23	22,5	21	19,5	17,5	15	14	12,5	11,5	10			**5.208 €**
E6140090C000	**B-NM 50/12S/B**	4	5,5				26,5	26	25,5	24,5	23,5	22	20	18	16,5	15,5	14	13	11		**5.208 €**
E61400962000	**B-NM 50/160B/B**	5,5	7,5				31	30,5	29,5	28	26	24	21,5	19	17,5	15,5	13,5	11,5	9,5		**7.154 €**
E61401002000	**B-NM 50/160A/B**	7,5	10	**H** m			38,5	38	37,5	36,5	34,5	32,5	30	27	25,5	24	22,5	20,5	19		**7.740 €**
E61401043000	**B-NM 50/200B/C**	9,2	12,5		48	47,5	47,5	47	45,5	44,5	42,5	40	37	33	30,5	28	25,5	23			**10.177 €**
E61401083000	**B-NM 50/200A/C**	11	15		55	55	54,5	54,5	53,5	52	50	48	45	41,5	39,5	37	35	32,5			**10.762 €**
E6140108C000	**B-NM 50/200S/C**	15	20		60	60	59,5	59,5	58,5	57,5	55,5	53,5	50,5	47	45	43	40,5	37			**11.341 €**
E61401123000	**B-NM 5025/C/C**	11	15		55	54,5	54	53	51,5	49,5	46	41,5	35,5	28,5	24,5						**10.988 €**
E61401163000	**B-NM 5025/B/C**	15	20		69	68,5	68	67,5	66	64	61	57	52,5	46,5	43						**11.569 €**
E61401204000	**B-NM 50/25A**	18,5	25		80,5	80,5	80	79,5	78,5	77	74,5	71,5	67	61,5	58,5						**13.330 €**

CÓDIGO	BOMBA + I-MAT	P2		Q m3/h	24	27	30	33	37,8	42	48	54	60	66	69	72	75	78	81	84	PRECIO
		kW	HP	Q l/min	400	450	500	550	630	700	800	900	1000	1001	1150	1200	1250	1300	1350	1400	
EI60400823000	**NM EI 50/12F/C**	2,2	3				15,5	15	14	13,5	12	10	8	6							**5.037 €**
EI60400862000	**NM EI 50/12D/B**	3	4				20	19,5	18,5	18	16,5	14,5	13	10,5	9	8					**5.197 €**
EI60400923000	**NM EI 50/12A/C**	4	5,5				24	24	23	22,5	21	19,5	17,5	15	14	12,5	11,5	10			**5.406 €**
EI6040092C000	**NM EI 50/12S/C**	4	5,5				26,5	26	25,5	24,5	23,5	22	20	18	16,5	15,5	14	13	11		**5.406 €**
EI60400962000	**NM EI 50/16B/B**	5,5	7,5				31	30,5	29,5	28	26	24	21,5	19	17,5	15,5	13,5	11,5	9,5		**6.097 €**
EI60401002000	**NM EI 50/16A/B**	7,5	10	**H** m			38,5	38	37,5	36,5	34,5	32,5	30	27	25,5	24	22,5	20,5	19		**8.170 €**
EI60401043000	**NM EI 50/20B/C**	9,2	12,5		48	47,5	47,5	47	45,5	44,5	42,5	40	37	33	30,5	28	25,5	23			**9.217 €**
EI60401083000	**NM EI 50/20A/C**	11	15		55	55	54,5	54,5	53,5	52	50	48	45	41,5	39,5	37	35	32,5			**9.630 €**
EI6040108C000	**NM EI 50/20S/C**	15	20		60	60	59,5	59,5	58,5	57,5	55,5	53,5	50,5	47	45	43	40,5	37			**15.611 €**
EI60401123000	**NM EI 50/25C/C**	11	15		55	54,5	54	53	51,5	49,5	46	41,5	35,5	28,5	24,5						**10.048 €**
EI60401163000	**NM EI 50/25B/C**	15	20		69	68,5	68	67,5	66	64	61	57	52,5	46,5	43						**16.023 €**
EI60401204000	**NM EI 50/25A/D**	18,5	25		80,5	80,5	80	79,5	78,5	77	74,5	71,5	67	61,5	58,5						**17.136 €**

CÓDIGO	BOMBA EN HIERRO	P2		Q m3/h	37,8	42	48	54	60	66	75	84	96	108	120	132	141	150	PRECIO
		kW	HP	Q l/min	630	700	800	900	1000	1100	1250	1400	1600	1800	2000	2200	2350	2500	
E60401344000	**NM 65/12E/C**	4	5,5		16,5	16,4	16,2	15,9	15,5	15,1	14,3	13,2	11,4	9,2					**2.063 €**
E60401403000	**NM 65/12C/B**	5,5	7,5		21,1	21	20,8	20,6	20,3	19,9	19,1	18,2	16,5	14,4	11,8				**2.796 €**
E60401443000	**NM 65/12A/B**	7,5	10		25,9	25,8	25,6	25,4	25,1	24,8	24,1	23,3	21,9	20	17,6				**3.008 €**
E60401523000	**NM 65/16D/B**	7,5	10				24,3	24,1	23,9	23,6	23,1	22,3	20,8	18,8	16,3				**3.051 €**
E60401564000	**NM 65/16C/C**	9,2	12,5				28,1	28,0	27,8	27,6	27,1	26,3	24,9	23,1	20,7	17,7			**4.031 €**
E60401604000	**NM 65/16B/C**	11	15				32,6	32,5	32,3	32	31,5	30,8	29,5	27,9	25,7	23,0			**4.486 €**
E6040164A000	**NM 65/16AR**	15	20	**H** m			36,4	36,3	36,2	35,9	35,5	34,8	33,7	32,1	30,0	27,5			**5.033 €**
E60401644000	**NM 65/16A/C**	15	20				40,5	40,4	40,2	40	39,5	38,8	37,6	36,1	34,2	31,7			**5.033 €**
E60401684000	**NM 65/20C/C**	15	20				44	43,8	43,5	43,1	42,3	41,2	39,4	37,1	34,4	31,4	28,8		**5.241 €**
E60401725000	**NM 65/20B/D**	18,5	25				50,5	50,4	50,2	49,9	49,2	48,3	46,8	44,8	42,5	39,8	37,5		**6.444 €**
E60401744000	**NM 65/20A/A**	22	30				57	57	57	56,5	56	55,5	54	52,5	50	47,5	45,5		**8.511 €**
E60401764000	**NM 65/25C/A**	22	30				61	61	60,5	60	58,5	57	54,5	51,5	47,5	43			**9.139 €**
E60T01782000	**NMS 65/250B/A**	30	40				73,5	73,5	73,5	73,5	73	71,5	69,5	66,5	63	59			**12.306 €**
E60T01802000	**NMS 65/250A/B**	37	50				86,5	86,5	87	86,5	86	85,5	83,5	81	78	74,5			**15.099 €**

CÓDIGO	BOMBA EN BRONCE	P2		Q m3/h	37,8	42	48	54	60	66	75	84	96	108	120	132	141	150	PRECIO
		kW	HP	Q l/min	630	700	800	900	1000	1100	1250	1400	1600	1800	2000	2200	2350	2500	
E61401364000	**B-NM 65/12E/A**	4	5,5		16,5	16,4	16,2	15,9	15,5	15,1	14,3	13,2	11,4	9,2					**7.110 €**
E61401403000	**B-NM 65/125C/B**	5,5	7,5		21,1	21	20,8	20,6	20,3	19,9	19,1	18,2	16,5	14,4	11,8				**7.672 €**
E61401443000	**B-NM 65/125A/B**	7,5	10		25,9	25,8	25,6	25,4	25,1	24,8	24,1	23,3	21,9	20	17,6				**8.267 €**
E61401523000	**B-NM 65/160D/B**	7,5	10				24,3	24,1	23,9	23,6	23,1	22,3	20,8	18,8	16,3				**8.538 €**
E61401564000	**B-NM 65/160C/C**	9,2	12,5				28,1	28,0	27,8	27,6	27,1	26,3	24,9	23,1	20,7	17,7			**8.963 €**
E61401604000	**B-NM 65/160B/C**	11	15				32,6	32,5	32,3	32	31,5	30,8	29,5	27,9	25,7	23,0			**10.410 €**
E6140164A000	**B-NM 65/160AR**	15	20	**H** m			36,4	36,3	36,2	35,9	35,5	34,8	33,7	32,1	30,0	27,5			**10.988 €**
E61401644000	**B-NM 65/160A/C**	15	20				40,5	40,4	40,2	40	39,5	38,8	37,6	36,1	34,2	31,7			**10.988 €**
E61401684000	**B-NM 65/200C/C**	15	20				44	43,8	43,5	43,1	42,3	41,2	39,4	37,1	34,4	31,4	28,8		**12.029 €**
E61T01721000	**B-NMS 65/200B**	18,5	25				50,5	50,4	50,2	49,9	49,2	48,3	46,8	44,8	42,5	39,8	37,5		**13.818 €**
E61T01741000	**B-NMS 65/200A**	22	30				57	57	57	56,5	56	55,5	54	52,5	50	47,5	45,5		**14.660 €**
E61401762000	**B-NM 65/250C/B**	22	30				61	61	60,5	60	58,5	57	54,5	51,5	47,5	43			**17.355 €**
E61T01781000	**B-NMS 65/250B/A**	30	40				73,5	73,5	73,5	73,5	73	71,5	69,5	66,5	63	59			**22.873 €**
E61T01801000	**B-NMS 65/250A/B**	37	50				86,5	86,5	87	86,5	86	85,5	83,5	81	78	74,5			**24.394 €**

CÓDIGO	BOMBA + I-MAT	P2		Q m3/h	37,8	42	48	54	60	66	75	84	96	108	120	132	141	150	PRECIO
		kW	HP	Q l/min	630	700	800	900	1000	1100	1250	1400	1600	1800	2000	2200	2350	2500	
EI60401364000	**NM EI 65/12E/C**	4	5,5		16,5	16,4	16,2	15,9	15,5	15,1	14,3	13,2	11,4	9,2					**5.563 €**
EI60401403000	**NM EI 65/12C/B**	5,5	7,5		21,1	21	20,8	20,6	20,3	19,9	19,1	18,2	16,5	14,4	11,8				**6.234 €**
EI60401443000	**NM EI 65/12A/B**	7,5	10		25,9	25,8	25,6	25,4	25,1	24,8	24,1	23,3	21,9	20	17,6				**8.299 €**
EI60401523000	**NM EI 65/16D/B**	7,5	10				24,3	24,1	23,9	23,6	23,1	22,3	20,8	18,8	16,3				**8.337 €**
EI60401564000	**NM EI 65/16C/C**	9,2	12,5				28,1	28,0	27,8	27,6	27,1	26,3	24,9	23,1	20,7	17,7			**9.234 €**
EI60401604000	**NM EI 65/16B/C**	11	15	**H** m			32,6	32,5	32,3	32	31,5	30,8	29,5	27,9	25,7	23,0			**9.651 €**
EI6040164A000	**NM EI 65/16AR**	15	20				36,4	36,3	36,2	35,9	35,5	34,8	33,7	32,1	30,0	27,5			**15.631 €**
EI60401644000	**NM EI 65/16A/C**	15	20				40,5	40,4	40,2	40	39,5	38,8	37,6	36,1	34,2	31,7			**15.631 €**
EI60401684000	**NM EI 65/20C/C**	15	20				44	43,8	43,5	43,1	42,3	41,2	39,4	37,1	34,4	31,4	28,8		**15.821 €**
EI60401725000	**NM EI 65/20B/D**	18,5	25				50,5	50,4	50,2	49,9	49,2	48,3	46,8	44,8	42,5	39,8	37,5		**16.919 €**
EI60401744000	**NM EI 65/20A/A**	22	30				57	57	57	56,5	56	55,5	54	52,5	50	47,5	45,5		**18.808 €**
EI60401764000	**NM EI 65/25C/A**	22	30				61	61	60,5	60	58,5	57	54,5	51,5	47,5	43			**19.382 €**

CÓDIGO	BOMBA EN HIERRO	P2		Q m3/h	75	84	96	108	120	132	150	168	180	192	210	240	270	300	PRECIO
		kW	HP	Q l/min	1250	1400	1600	1800	2000	2200	2500	2800	3000	3200	3500	4000	4500	5000	
E60401843000	**NM 80/16E/B**	7,5	10		21,5	20,9	19,9	18,7	17,4	15,9	13,4	10,6							**3.340 €**
E60401884000	**NM 80/16D/C**	9,2	12,5		25,2	24,5	23,5	22,4	21,1	19,6	17,2	14,4							**4.465 €**
E60401924000	**NM 80/16C/C**	11	15		28,7	28,2	27,4	26,4	25,1	23,8	21,3	18,5	16,4						**4.922 €**
E60401964000	**NM 80/16B/C**	15	20		34,8	34,5	33,8	33	32,1	30,9	28,9	26,4	24,5	22,4					**5.511 €**
E60402005000	**NM 80/16A/D**	18,5	25		39,9	39,6	39	38,2	37,4	36,4	34,5	32,2	30,3	28,1					**6.727 €**
E60402023000	**NM 80/20B**	22	30		46,5	46	45,5	44,5	43,5	42	39*	35,5*	32*						**9.145 €**
E60T02041000	**NMS 80/200A**	30	40		56	55,5	55	54	53	52	49,5*	46*	43*						**12.134 €**
E60402063000	**NM 80/25E**	22	30		51	50	48,5	46,5	44,5	42	38*	33*	29*						**9.313 €**
E60T02081000	**NMS 80/250D**	30	40		65	64	62,5	61	59	56,5	53*	49*	45,5*	41*					**12.606 €**
E60T02101000	**NMS 80/250C/A**	37	50	**H** m	73,5	73	72	70,5	69	67	63*	59*	55,5*	51,5*					**15.517 €**
E60T02122000	**NMS 80/250B/A**	45	60		84	83,5	82,5	81,5	80	78	74,5*	70,5*	67*	63*					**17.916 €**
E60T02141000	**NMS 80/250A/A**	55	75		95	94,5	93,5	92,5	91,5	90	87,5*	84*	80,5*	76,5*					**21.452 €**
E60402185000	**NM 100/20E/A**	18,5	25					30	29,5	29	28	27	26	25	23	19*			**8.018 €**
E60402203000	**NM 100/20D**	22	30					36	35,5	35	34	33	32	31	29	24,5*	19*		**9.394 €**
E60T02221000	**NMS 100/200C**	30	40					45	44,5	44	43,5	42,5	41,5	40,5	39	34,5*	29*	22°	**12.609 €**
E60T02241000	**NMS 100/200B/A**	37	50					54	53,5	53	52,5	51,5	50,5	49,5	48	44*	38,5*	32°	**15.530 €**
E60T02261000	**NMS 100/200A/A**	45	60					61,5	61	60,5	60	59,5	58,5	58	56,5	53*	48*	42°	**18.288 €**
E60T02281000	**NMS 100/250B/A**	55	75					73,5	73	72,5	71,5	70	68,5	67	65	61*	55,5*	48,5°	**22.068 €**
E60T02301000	**NMS 100/250A/A**	75	100					91	90,5	90	89,5	88,5	88	87	85	81*	75*	67°	**29.552 €**

CÓDIGO	BOMBA EN BRONCE	P2		Q m3/h	75	84	96	108	120	132	150	168	180	192	210	240	270	300	PRECIO
		kW	HP	Q l/min	1250	1400	1600	1800	2000	2200	2500	2800	3000	3200	3500	4000	4500	5000	
E61401843000	**B-NM 80/160E/B**	7,5	10		21,5	20,9	19,9	18,7	17,4	15,9	13,4	10,6							**10.048 €**
E61401884000	**B-NM 80/160D/C**	9,2	12,5		25,2	24,5	23,5	22,4	21,1	19,6	17,2	14,4							**10.526 €**
E61401924000	**B-NM 80/160C/C**	11	15		28,7	28,2	27,4	26,4	25,1	23,8	21,3	18,5	16,4						**11.978 €**
E61401964000	**B-NM 80/160B/C**	15	20		34,8	34,5	33,8	33	32,1	30,9	28,9	26,4	24,5	22,4					**12.553 €**
E61402004000	**B-NM 80/16A**	18,5	25		39,9	39,6	39	38,2	37,4	36,4	34,5	32,2	30,3	28,1					**14.361 €**
E61T02022000	**B-NMS 80/200B/A**	22	30		46,5	46	45,5	44,5	43,5	42	39*	35,5*	32*						**20.621 €**
E61T02042000	**B-NMS 80/200A/A**	30	40		56	55,5	55	54	53	52	49,5*	46*	43*						**22.478 €**
E61T02062000	**B-NMS 80/250E/A**	22	30		51	50	48,5	46,5	44,5	42	38*	33*	29*						**22.415 €**
E61T02081000	**B-NMS 80/250D**	30	40		65	64	62,5	61	59	56,5	53*	49*	45,5*	41*					**25.167 €**
E61T02101000	**B-NMS 80/250C/A**	37	50	**H** m	73,5	73	72	70,5	69	67	63*	59*	55,5*	51,5*					**28.168 €**
E61T02122000	**B-NMS 80/250B/A**	45	60		84	83,5	82,5	81,5	80	78	74,5*	70,5*	67*	63*					**31.616 €**
E61T02141000	**B-NMS 80/250A/A**	55	75		95	94,5	93,5	92,5	91,5	90	87,5*	84*	80,5*	76,5*					**35.277 €**
E61T02183000	**B-NMS 100/200E/B**	18,5	25					30	29,5	29	28	27	26	25	23	19*			**20.615 €**
E61T02202000	**B-NMS 100/200D/A**	22	30					36	35,5	35	34	33	32	31	29	24,5*	19*		**21.312 €**
E61T02222000	**B-NMS 100/200C/A**	30	40					45	44,5	44	43,5	42,5	41,5	40,5	39	34,5*	29*	22°	**22.828 €**
E61T02241000	**B-NMS 100/200B/A**	37	50					54	53,5	53	52,5	51,5	50,5	49,5	48	44*	38,5*	32°	**25.782 €**
E61T02261000	**B-NMS 100/200A/A**	45	60					61,5	61	60,5	60	59,5	58,5	58	56,5	53*	48*	42°	**30.230 €**
E61T02281000	**B-NMS 100/250B/A**	55	75					73,5	73	72,5	71,5	70	68,5	67	65	61*	55,5*	48,5°	**38.460 €**
E61T02301000	**B-NMS 100/250A/A**	75	100					91	90,5	90	89,5	88,5	88	87	85	81*	75*	67°	**46.110 €**

CÓDIGO	BOMBA + I-MAT	P2		Q m3/h	75	84	96	108	120	132	150	168	180	192	210	240	270	300	PRECIO
		kW	HP	Q l/min	1250	1400	1600	1800	2000	2200	2500	2800	3000	3200	3500	4000	4500	5000	
EI60401843000	**NM EI 80/16E/B**	7,5	10	H m	21,5	20,9	19,9	18,7	17,4	15,9	13,4	10,6							**8.602 €**
EI60401884000	**NM EI 80/16D/C**	9,2	12,5		25,2	24,5	23,5	22,4	21,1	19,6	17,2	14,4							**9.630 €**
EI60401924000	**NM EI 80/16C/C**	11	15		28,7	28,2	27,4	26,4	25,1	23,8	21,3	18,5	16,4						**10.048 €**
EI60401964000	**NM EI 80/16B/C**	15	20		34,8	34,5	33,8	33	32,1	30,9	28,9	26,4	24,5	22,4					**16.065 €**
EI60402005000	**NM EI 80/16A/D**	18,5	25		39,9	39,6	39	38,2	37,4	36,4	34,5	32,2	30,3	28,1					**17.179 €**
EI60402023000	**NM EI 80/20B**	22	30		46,5	46	45,5	44,5	43,5	42	39*	35,5*	32*						**19.387 €**
EI60402063000	**NM EI 80/25E**	22	30		51	50	48,5	46,5	44,5	42	38*	33*	29*						**19.542 €**
EI60402185000	**NM EI 100/200E/A**	18,5	25					30	29,5	29	28	27	26	25					**18.359 €**
EI60402203000	**NM EI 100/20D**	22	30					36	35,5	35	34	33	32	31					**19.614 €**

Bombas centrífugas monobloc

Materiales

Componentes	NM4, NMS4	B-NM4, B-NMS4
Cuerpo bomba	Hierro	Bronce
Acoplamiento NM4 Tapa del cuerpo para NMS4	GJL 200 EN 1561	G-Cu Sn 10 EN 1982
Acoplamiento NMS4	Hierro GJL 200 EN 1561	
Rodete	Hierro GJL 200 EN 1561	Bronce G-Cu Sn 10 EN 1982
	Latón P- Cu Zn 40 Pb 2 UNI 5705 Para NM4 25/12 - 25/160 - 25/200, 32/16 - 32/20- 40/20	
Eje	Acero AISI 303 hasta 1,1 kW	Acero al Cr-Ni-Mo AISI 316
	Acero AISI 430 de 1,5 kW a 75 kW	
Sello mecánico	Carbón - Cerámica - NBR	
Contrabridas	Acero Fe 430B UNI 7070	

Las Bombas serie NM, B-NM, NMS, B-NMS son conformes al Reglamento Europeo N. 547/2012.

Ejecución

Electrobombas centrífugas monobloc con acoplamiento directo motor-bomba y eje único hasta 15 kW, ejecución para motores normalizados IEC con cojinete axial integrado desde 18,5 hasta 75 kW (ejecución Stub-shaft). Cuerpo bomba con orificio de aspiración axial y orificio de impulsión vertical-radial, con dimensiones principales y prestaciones según EN 733, con otros modelos adjuntos complementarias.
NM(S)4: Ejecución con cuerpo bomba y acoplamiento en hierro.
B-NM(S)4: Ejecución con cuerpo bomba y acoplamiento/tapa del cuerpo en bronce. Las bombas en bronce se suministran totalmente pintadas.

Orificios

Modelos	Bridas
NM4 25/125, 25/160, 25/200	Roscados ISO 228
de NM4 32/16 a NM4 150/400	Bridas PN 10, EN 1092-2

Contrabridas (bajo demanda)

Modelos	Bridas
de NM4 32/16 a NM4 50/25	Bridas roscadas EN 1092-1, PN 16
de NM4 65/16 a NM4 150/400	Bridas para soldar con aportación EN 1092-1, PN 10

Versión con variador de frecuencia (bajo demanda)

Aplicaciones

- Para líquidos limpios sin partes abrasivas, y no agresivas para los materiales de la bomba (con partes sólidas hasta 0,2% máx.).
- Para el aprovisionamiento de agua.
- Para instalaciones de calefacción, acondicionamiento, refrigeración y circulación.
- Para aplicaciones civiles e industriales.
- Cuando es requerido un funcionamiento de bajo nivel sonoro.
- Para irrigación.

Límites de empleo

-Temperatura del líquido de -10 °C a +90 °C.
- Temperatura ambiente hasta 40 °C.
- Altura de aspiración manométrica hasta 7 metros.
- Presión final máxima admitida en el cuerpo de la bomba 10 bar (16 bar para NM4 40/16,20; NM4 50/16; N4M 65/16,20,25; NM4 80/16,31,400; NM4 100/20).
- Servicio continuo.

Motor

Motor a inducción a 4 polos, 50 Hz (n = 1450 1/min).
NM4, NMS4: Trifásico 230/400 V ± 10% hasta 3 kW.
400/690 V ± 10% de 4 a 75 kW.
Aislamiento clase F. Protección IP 54 (IP 55 para NMS4).
Motor preparado al funcionamiento con convertidor de frecuencia de 0,75 kW.

Clase alta eficiencia IE3 para motor trifásico de 0,75 kW.
Ejecución según EN 60034-1; EN 60034-30-1.

Otras ejecuciones bajo demanda

- Otras tensiones.
- Frecuencia 60 Hz.
- Protección IP 55.
- Sello mecánico especial.
- Para líquidos o ambientes con temperaturas más elevadas.
- Motor preparado al funcionamiento con convertidor de frecuencia hasta 0,55 kW.

CÓDIGO	BOMBA EN HIERRO	P2 kW	P2 HP	Q m3/h	1	1,2	1,5	1,89	2,4	3	3,6	4,2	4,8	5,4	6	6,6	7,5	8,4	9,6	10,8	12	13,2	15	PRECIO
				Q l/min	16	20	25	31,5	40	50	60	70	80	90	100	110	125	140	160	180	200	220	250	
E60810010000	**NM4 25/12A/A**	0,25	0,34	H m	6,1	6,05	6	5,9	5,8	5,5	5,2	4,8	4,4	3,9	3,3									**855 €**
E60800021000	**NM4 25/160BE**	0,37	0,5		7,7	7,65	7,6	7,55	7,5	7,2	6,9	6,6	6,1	5,5	4,6	3,6								**1.087 €**
E60800031000	**NM4 25/160AE**	0,37	0,5		9,2	9,15	9,1	9,05	9	8,7	8,5	8,2	7,8	7,2	6,5	5,6	3,7							**1.087 €**
E60800042000	**NM4 25/200C/A**	0,37	0,5		11,5	11,4	11,4	11,3	11,2	11,1	10,9	10,7	10,5	10,2	9,9	9,5	8,7	7,8	6,2	4,1				**1.206 €**
E60800052000	**NM4 25/200B/A**	0,55	0,75		13,2	13,2	13,2	13,1	13,1	13	12,9	12,7	12,5	12,3	12	11,6	11,1	10,4	9,1	7,4	4,8			**1.282 €**
E60800064000	**NM4 25/200A/C**	0,75	1		14,5	14,5	14,5	14,5	14,5	14,4	14,3	14,2	14	13,8	13,6	13,3	12,8	12,2	11,2	9,7	7,5	4,1		**1.438 €**

CÓDIGO	BOMBA EN BRONCE	P2 kW	P2 HP	Q m3/h	1	1,2	1,5	1,89	2,4	3	3,6	4,2	4,8	5,4	6	6,6	7,5	8,4	9,6	10,8	12	13,2	15	PRECIO
				Q l/min	16	20	25	31,5	40	50	60	70	80	90	100	110	125	140	160	180	200	220	250	
E61800021000	**B- NM4 25/160BE**	0,37	5	H m	7,7	7,65	7,6	7,55	7,5	7,2	6,9	6,6	6,1	5,5	4,6	3,6								2.228 €
E61800031000	**B- NM4 25/160AE**	0,37	0,5		9,2	9,15	9,1	9,05	9	8,7	8,5	8,2	7,8	7,2	6,5	5,6	3,7							2.228 €
E61800042000	**B- NM4 25/200C/A**	0,37	0,5		11,5	11,4	11,4	11,3	11,2	11,1	10,9	10,7	10,5	10,2	9,9	9,5	8,7	7,8	6,2	4,1				2.980 €
E61800052000	**B- NM4 25/200B/A**	0,55	0,75		13,2	13,2	13,2	13,1	13,1	13	12,9	12,7	12,5	12,3	12	11,6	11,1	10,4	9,1	7,4	4,8			3.040 €
E61800064000	**B- NM4 25/200A/C**	0,75	1		14,5	14,5	14,5	14,5	14,5	14,4	14,3	14,2	14	13,8	13,6	13,3	12,8	12,2	11,2	9,7	7,5	4,1		3.333 €

CÓDIGO	BOMBA EN HIERRO	P2 kW	P2 HP	Q m3/h	2,4	3	3,6	4,8	5,4	6	7,5	8,4	9,6	10,8	12	13,2	15	16,8	18,9	21	24	27	30	PRECIO
				Q l/min	40	50	60	80	90	100	125	140	160	180	200	220	250	280	315	350	400	450	500	
E60900021000	**NM4 32/16BE**	0,37	0,5	H m	7,6	7,5	7,4	7,2	7,1	6,9	6,3	5,9	5,2	4,2										**1.353 €**
E60900041000	**NM4 32/16AE**	0,37	0,5		9	8,95	8,9	8,7	8,6	8,5	7,9	7,5	6,8	6	5,1									**1.353 €**
E60900061000	**NM4 32/20BE**	0,55	0,755		12,5	12,4	12,3	12	11,8	11,6	10,6	10	8,9	7,6	6,2	4,7								**1.526 €**
E60900083000	**NM4 32/20A/B**	0,75	1		14,3	14,2	14,1	13,9	13,7	13,5	12,9	12,3	11,3	10,2	8,9	7,5								**1.699 €**
E60900101000	**NM4 40/16C/A**	0,37	0,5						6,1	6	5,9	5,8	5,6	5,4	5,2	5	4,5	3,9	3,1	2,3				**1.391 €**
E60900121000	**NM4 40/16B/A**	0,55	0,75						7,6	7,6	7,6	7,6	7,3	7,1	6,9	6,6	6,3	5,7	5	4	2,7			**1.474 €**
E60900143000	**NM4 40/16A/C**	0,75	1						9,6	9,6	9,6	9,4	9,3	9,1	9	8,8	8,4	7,9	7,2	6,4	5,1	3,5		**1.645 €**
E60900163000	**NM4 40/20B/B**	1,1	1,5						13	12,9	12,7	12,6	12,4	12,2	12	11,5	10,8	10	8,6	7				**1.993 €**
E60900183000	**NM4 40/20A/B**	1,1	1,5						14,8	14,7	14,5	14,4	14,2	14	13,8	13,6	13	12,2	11,3	10				**1.993 €**
E60900203000	**NM4 40/25C/C**	1,5	2						17,4	17,3	17,2	17	16,8	16,6	16,3	16	15,1	13,8	12,1	10,4	7,2	2,8		**2.627 €**
E60900243000	**NM4 40/25B/C**	2,2	3						21,4	21,5	21,3	21,2	21	20,9	20,8	20,5	20	19,5	18,3	16,4	13,3	10	5	**2.837 €**
E60900282000	**NM4 40/25A/B**	3	4						22,9	22,8	22,9	22,8	22,5	22,5	22,2	22	21,8	21,4	20,4	18,9	16	12,6	8	**3.003 €**

CÓDIGO	BOMBA EN BRONCE	P2 kW	P2 HP	Q m3/h	2,4	3	3,6	4,8	5,4	6	7,5	8,4	9,6	10,8	12	13,2	15	16,8	18,9	21	24	27	30	PRECIO
				Q l/min	40	50	60	80	90	100	125	140	160	180	200	220	250	280	315	350	400	450	500	
E61900022000	**B-NM4 32/16B**	0,37	0,5	H m	7,6	7,5	7,4	7,2	7,1	6,9	6,3	5,9	5,2	4,2										**4.046 €**
E61900042000	**B-NM4 32/16A**	0,37	0,5		9	8,95	8,9	8,7	8,6	8,5	7,9	7,5	6,8	6	5,1									**4.046 €**
E61900062000	**B-NM4 32/20B**	0,55	0,755		12,5	12,4	12,3	12	11,8	11,6	10,6	10	8,9	7,6	6,2	4,7								**4.833 €**
E61900084000	**B-NM4 32/20A/B**	0,75	1		14,3	14,2	14,1	13,9	13,7	13,5	12,9	12,3	11,3	10,2	8,9	7,5								**5.249 €**
E61900102000	**B-NM4 40/16C**	0,37	0,5						6,1	6	5,9	5,8	5,6	5,4	5,2	5	4,5	3,9	3,1	2,3				**4.316 €**
E61900122000	**B-NM4 40/16B**	0,55	0,75						7,6	7,6	7,6	7,6	7,3	7,1	6,9	6,6	6,3	5,7	5	4	2,7			**4.366 €**
E61900144000	**B-NM4 40/16A/B**	0,75	1						9,6	9,6	9,6	9,4	9,3	9,1	9	8,8	8,4	7,9	7,2	6,4	5,1	3,5		**4.760 €**
E61900164000	**B-NM4 40/20B/B**	1,1	1,5						13	12,9	12,7	12,6	12,4	12,2	12	11,5	10,8	10	8,6	7				**5.805 €**
E61900184000	**B-NM4 40/20A/B**	1,1	1,5						14,8	14,7	14,5	14,4	14,2	14	13,8	13,6	13	12,2	11,3	10				**5.476 €**
E61900203000	**B-NM4 4025/C/C**	1,5	2						17,4	17,3	17,2	17	16,8	16,6	16,3	16	15,1	13,8	12,1	10,4	7,2	2,8		**8.472 €**
E61900243000	**B-NM4 4025/B/C**	2,2	3						21,4	21,5	21,3	21,2	21	20,9	20,8	20,5	20	19,5	18,3	16,4	13,3	10	5	**8.706 €**
E61900282000	**B-NM4 4025/A/B**	3	4						22,9	22,8	22,9	22,8	22,5	22,5	22,2	22	21,8	21,4	20,4	18,9	16	12,6	8	**8.537 €**

CÓDIGO	BOMBA + I-MAT	P2 kW	P2 HP	Q m3/h	2,4	3	3,6	4,8	5,4	6	7,5	8,4	9,6	10,8	12	13,2	15	16,8	18,9	21	24	27	30	PRECIO
				Q l/min	40	50	60	80	90	100	125	140	160	180	200	220	250	280	315	350	400	450	500	
EI609000210A0	**NM4 EI 32/16BE**	0,37	0,5	H m	7,6	7,5	7,4	7,2	7,1	6,9	6,3	5,9	5,2	4,2										**5.865 €**
EI609000410A0	**NM4 EI 32/16AE**	0,37	0,5		9	8,95	8,9	8,7	8,6	8,5	7,9	7,5	6,8	6	5,1									**5.865 €**
EI609000610A0	**NM4 EI 32/20BE**	0,55	0,75		12,5	12,4	12,3	12	11,8	11,6	10,6	10	8,9	7,6	6,2	4,7								**6.016 €**
EI609000830A0	**NM4 EI 32/20A/B**	0,75	1		14,3	14,2	14,1	13,9	13,7	13,5	12,9	12,3	11,3	10,2	8,9	7,5								**6.167 €**
EI609001010A0	**NM4 EI 40/16C/A**	0,37	0,5						6,1	6	5,9	5,8	5,6	5,4	5,2	5	4,5	3,9	3,1	2,3				**5.898 €**
EI609001210A0	**NM4 EI 40/16B/A**	0,55	0,75						7,6	7,6	7,6	7,6	7,3	7,1	6,9	6,6	6,3	5,7	5	4	2,7			**5.970 €**
EI609001430A0	**NM4 EI 40/16A/C**	0,75	1						9,6	9,6	9,6	9,4	9,3	9,1	9	8,8	8,4	7,9	7,2	6,4	5,1	3,5		**6.120 €**
EI609001630A0	**NM4 EI 40/20B/B**	1,1	1,5						13	12,9	12,7	12,6	12,4	12,2	12	11,5	10,8	10	8,6	7				**6.424 €**
EI609001830A0	**NM4 EI 40/20A/B**	1,1	1,5						14,8	14,7	14,5	14,4	14,2	14	13,8	13,6	13	12,2	11,3	10				**6.424 €**
EI609002030A0	**NM4 EI 40/25C/C**	1,5	2						17,4	17,3	17,2	17	16,8	16,6	16,3	16	15,1	13,8	12,1	10,4	7,2	2,8		**6.978 €**
EI609002430A0	**NM4 EI 40/25B/C**	2,2	3						21,4	21,5	21,3	21,2	21	20,9	20,8	20,5	20	19,5	18,3	16,4	13,3	10	5	**7.160 €**
EI609002820A0	**NM4 EI 40/25A/B**	3	4						22,9	22,8	22,9	22,8	22,5	22,5	22,2	22	21,8	21,4	20,4	18,9	16	12,6	8	**7.662 €**

CÓDIGO	BOMBA EN HIERRO	P2 kW	P2 HP	Q m3/h	10,8	12	13,2	15	16,8	18,9	21	24	27	30	33	37,8	42	48	54	60	66	75	84	96	PRECIO
				Q l/min	180	200	220	250	280	315	350	400	450	500	550	630	700	800	900	1000	1100	1250	1400	1600	
E60900323000	**NM4 50/16B/C**	1,1	1,5	H m	8,2	8,2	8,2	8,1	8	7,8	7,6	7,2	6,7	6,2	5,5	4,4	3,3								**1.965 €**
E60900343000	**NM4 50/16A/C**	1,1	1,5		9,6	9,6	9,6	9,5	9,5	9,3	9,1	8,8	8,3	7,8	7,2	6,1	4,9	3,1							**1.965 €**
E60900363000	**NM4 50/20C/C**	1,1	1,5		11,8	11,8	11,7	11,7	11,5	11,3	10,9	10,4	9,8	9	8,1	6,3	4,7								**2.158 €**
E60900383000	**NM4 50/20B/C**	1,5	2		13,4	13,4	13,4	13,3	13,1	12,9	12,6	12,1	11,5	10,8	9,9	8,2	6,4	3,7							**2.303 €**
E60900423000	**NM4 50/20A/C**	2,2	3		14,9	14,9	14,9	14,9	14,8	14,6	14,4	14	13,4	12,8	12	10,4	8,6	6							**2.521 €**
E60900460300	**NM4 50/25D/B**	2,2	3		14,5	14,4	14,3	14	13,7	13,4	13	12,2	11,2	9,7	8,1	5,4	2,3								**2.837 €**
E60900463000	**NM4 50/25C/C**	2,2	3		17,8	17,8	17,7	17,5	17,2	16,8	16,4	15,7	14,9	13,8	12,4	9,7	6,8								**2.837 €**
E60900502000	**NM4 50/25B/B**	3	4		20,7	20,7	20,7	20,6	20,4	20	19,5	18,9	18,2	17,1	15,9	13,2	10,6	5,8							**3.009 €**
E60900562000	**NM4 50/25A/B**	4	5,5		22,7	22,7	22,6	22,5	22,4	22,1	21,6	21	20,2	19,4	18,3	16,4	13,6	9							**3.339 €**
E60900584000	**NM4 65/16C/C**	1,1	1,5								6,1	6,1	6	6	5,9	5,8	5,6	5,3	4,8	4,2					**2.044 €**
E60900604000	**NM4 65/16B/C**	1,1	1,5								7,2	7,1	7,1	7	7	6,8	6,6	6,3	5,8	5,2	4,5				**2.044 €**
E60900624000	**NM4 65/16A/C**	1,5	2								8,8	8,8	8,7	8,7	8,6	8,5	8,3	8	7,6	7,1	6,4	5,2			**2.226 €**
E6090062B000	**NM4 65/16S/A**	2,2	3								10,2	10,2	10,1	10,1	10	9,9	9,7	9,4	9,1	8,6	8	7	5,7		**2.448 €**
E60900664000	**NM4 65/20B/C**	2,2	3								11,7	11,7	11,6	11,6	11,5	11,3	11,0	10,6	10,1	9,5	8,7	7,4	5,8		**2.627 €**
E60900703000	**NM4 65/20A/B**	3	4								14,2	14,2	14,2	14,1	14,1	13,9	13,7	13,4	13,0	12,5	11,8	10,7	9,3		**2.781 €**
E60900763000	**NM4 65/25B/B**	4	5,5								17,9	18	18	18	18	17,8	17,5	17	16,3	15,4	14,4	12,5	10,4		**3.628 €**
E60900804000	**NM4 65/25A/C**	5,5	7,5								22,2	22,3	22,4	22,4	22,4	22,2	22	21,6	21	20,2	19,3	17,6	15,7		**5.146 €**
E60900843000	**NM4 65/31C/B**	5,5	7,5								25,8	25,7	25,5	25,3	25	24,4	23,8	22,8	21,5	20	18,2	15	11		**6.606 €**
E60900883000	**NM4 65/31B/B**	7,5	10								31	31	30,9	30,8	30,6	30,2	29,7	28,8	27,8	26,5	25	22,2	18,6		**7.074 €**
E60900923000	**NM4 65/31A/B**	9,2	12,5								35,9	35,9	35,8	35,7	35,5	35,1	34,6	33,8	32,8	31,6	30,2	27,8	25		**7.593 €**

CÓDIGO	BOMBA EN BRONCE	P2 kW	P2 HP	Q m3/h	10,8	12	13,2	15	16,8	18,9	21	24	27	30	33	37,8	42	48	54	60	66	75	84	96	PRECIO
				Q l/min	180	200	220	250	280	315	350	400	450	500	550	630	700	800	900	1000	1100	1250	1400	1600	
E61900324000	**B-NM4 50/16B/B**	1,1	1,5	H m	8,2	8,2	8,2	8,1	8	7,8	7,6	7,2	6,7	6,2	5,5	4,4	3,3								**5.739 €**
E61900344000	**B-NM4 50/16A/B**	1,1	1,5		9,6	9,6	9,6	9,5	9,5	9,3	9,1	8,8	8,3	7,8	7,2	6,1	4,9	3,1							**5.739 €**
E61900460300	**B-NM4 5025/D/B**	2,2	3		14,5	14,4	14,3	14	13,7	13,4	13	12,2	11,2	9,7	8,1	5,4	2,3								**9.291 €**
E61900463000	**B-NM4 5025/C/C**	2,2	3		17,8	17,8	17,7	17,5	17,2	16,8	16,4	15,7	14,9	13,8	12,4	9,7	6,8								**9.291 €**
E61900502000	**B-NM4 5025/B/B**	3	4		20,7	20,7	20,7	20,6	20,4	20	19,5	18,9	18,2	17,1	15,9	13,2	10,6	5,8							**9.088 €**
E61900562000	**B-NM4 5025/A/B**	4	5,5		22,7	22,7	22,6	22,5	22,4	22,1	21,6	21	20,2	19,4	18,3	16,4	13,6	9							**9.528 €**
E61900585000	**B-NM4 65/16C/C**	1,1	1,5								6,1	6,1	6	6	5,9	5,8	5,6	5,3	4,8	4,2					**6.729 €**
E61900605000	**B-NM4 65/16B/C**	1,1	1,5								7,2	7,1	7,1	7	7	6,8	6,6	6,3	5,8	5,2	4,5				**6.729 €**
E61900625000	**B-NM4 65/16A/C**	1,5	2								8,8	8,8	8,7	8,7	8,6	8,5	8,3	8	7,6	7,1	6,4	5,2			**7.100 €**
E6190062B000	**B-NM4 65/16S/A**	2,2	3								10,2	10,2	10,1	10,1	10	9,9	9,7	9,4	9,1	8,6	8	7	5,7		**7.338 €**
E61900661000	**B-NM4 65/20B/A**	2,2	3								11,7	11,7	11,6	11,6	11,5	11,3	11,0	10,6	10,1	9,5	8,7	7,4	5,8		**8.111 €**
E61900701000	**B-NM4 65/20A/A**	3	4								14,2	14,2	14,2	14,1	14,1	13,9	13,7	13,4	13,0	12,5	11,8	10,7	9,3		**8.396 €**
E61900763000	**B-NM4 65/25B/B**	4	5,5								17,9	18	18	18	18	17,8	17,5	17	16,3	15,4	14,4	12,5	10,4		**11.837 €**
E61900804000	**B-NM4 65/25A/C**	5,5	7,5								22,2	22,3	22,4	22,4	22,4	22,2	22	21,6	21	20,2	19,3	17,6	15,7		**14.559 €**
E61900843000	**B-NM4 65/31C/B**	5,5	7,5								25,8	25,7	25,5	25,3	25	24,4	23,8	22,8	21,5	20	18,2	15	11		**21.197 €**
E61900883000	**B-NM4 65/31B/B**	7,5	10								31	31	30,9	30,8	30,6	30,2	29,7	28,8	27,8	26,5	25	22,2	18,6		**21.662 €**
E61900923000	**B-NM4 65/31A/B**	9,2	12,5								35,9	35,9	35,8	35,7	35,5	35,1	34,6	33,8	32,8	31,6	30,2	27,8	25		**22.183 €**

CÓDIGO	BOMBA + I-MAT	P2 kW	P2 HP	Q m3/h	10,8	12	13,2	15	16,8	18,9	21	24	27	30	33	37,8	42	48	54	60	66	75	84	96	PRECIO
				Q l/min	180	200	220	250	280	315	350	400	450	500	550	630	700	800	900	1000	1100	1250	1400	1600	
EI609003230A0	**NM4 EI 50/16B/C**	1,1	1,5	H m	8,2	8,2	8,2	8,1	8	7,8	7,6	7,2	6,7	6,2	5,5	4,4	3,3								**6.400 €**
EI609003430A0	**NM4 EI 50/16A/C**	1,1	1,5		9,6	9,6	9,6	9,5	9,5	9,3	9,1	8,8	8,3	7,8	7,2	6,1	4,9	3,1							**6.400 €**
EI609003630A0	**NM4 EI 50/20C/C**	1,1	1,5		11,8	11,8	11,7	11,7	11,5	11,3	10,9	10,4	9,8	9	8,1	6,3	4,7								**6.568 €**
EI609003830A0	**NM4 EI 50/20B/C**	1,5	2		13,4	13,4	13,4	13,3	13,1	12,9	12,6	12,1	11,5	10,8	9,9	8,2	6,4	3,7							**6.694 €**
EI609004230A0	**NM4 EI 50/20A/C**	2,2	3		14,9	14,9	14,9	14,9	14,8	14,6	14,4	14	13,4	12,8	12	10,4	8,6	6							**6.885 €**
EI60900460300	**NM4 EI 50/25D/B**	2,2	3		14,5	14,4	14,3	14	13,7	13,4	13	12,2	11,2	9,7	8,1	5,4	2,3								**7.160 €**
EI609004630A0	**NM4 EI 50/25C/C**	2,2	3		17,8	17,8	17,7	17,5	17,2	16,8	16,4	15,7	14,9	13,8	12,4	9,7	6,8								**7.160 €**
EI609005020A0	**NM4 EI 50/25B/B**	3	4		20,7	20,7	20,7	20,6	20,4	20	19,5	18,9	18,2	17,1	15,9	13,2	10,6	5,8							**7.668 €**
EI609005620A0	**NM4 EI 50/25A/B**	4	5,5		22,7	22,7	22,6	22,5	22,4	22,1	21,6	21	20,2	19,4	18,3	16,4	13,6	9							**7.954 €**
EI609005840A0	**NM4 EI 65/16C/C**	1,1	1,5								6,1	6,1	6	6	5,9	5,8	5,6	5,3	4,8	4,2					**6.468 €**
EI609006040A0	**NM4 EI 65/16B/C**	1,1	1,5								7,2	7,1	7,1	7	7	6,8	6,6	6,3	5,8	5,2	4,5				**6.468 €**
EI609006240A0	**NM4 EI 65/16A/C**	1,5	2								8,8	8,8	8,7	8,7	8,6	8,5	8,3	8	7,6	7,1	6,4	5,2			**6.835 €**
EI6090062B0A0	**NM4 EI 65/16S/A**	2,2	3								10,2	10,2	10,1	10,1	10	9,9	9,7	9,4	9,1	8,6	8	7	5,7		**6.819 €**
EI609006630A0	**NM4 EI 65/20B/C**	2,2	3								11,7	11,7	11,6	11,6	11,5	11,3	11,0	10,6	10,1	9,5	8,7	7,4	5,8		**6.978 €**
EI609007020A0	**NM4 EI 65/20A/B**	3	4								14,2	14,2	14,2	14,1	14,1	13,9	13,7	13,4	13,0	12,5	11,8	10,7	9,3		**7.468 €**
EI609007620A0	**NM4 EI 65/25B/B**	4	5,5								17,9	18	18	18	18	17,8	17,5	17	16,3	15,4	14,4	12,5	10,4		**8.205 €**
EI609008030A0	**NM4 EI 65/25A/C**	5,5	7,5								22,2	22,3	22,4	22,4	22,4	22,2	22	21,6	21	20,2	19,3	17,6	15,7		**11.408 €**
EI609008430A0	**NM4 EI 65/31C/B**	5,5	7,5								25,8	25,7	25,5	25,3	25	24,4	23,8	22,8	21,5	20	18,2	15	11		**12.683 €**
EI609008830A0	**NM4 EI 65/31B/B**	7,5	10								31	31	30,9	30,8	30,6	30,2	29,7	28,8	27,8	26,5	25	22,2	18,6		**13.091 €**
EI609009230A0	**NM4 EI 65/31A/B**	9,2	12,5								35,9	35,9	35,8	35,7	35,5	35,1	34,6	33,8	32,8	31,6	30,2	27,8	25		**13.545 €**
EI60901303000	**NM4 EI 65/31C/B** •	5,5	7,5								25,8	25,7	25,5	25,3	25	24,4	23,8	22,8	21,5	20	18,2	15	11		**Consultar**
EI60901343000	**NM4 EI 65/31B/B** •	7,5	10								31	31	30,9	30,8	30,6	30,2	29,7	28,8	27,8	26,5	25	22,2	18,6		**Consultar**
EI60901383000	**NM4 EI 65/31A/B** •	9,2	12,5								35,9	35,9	35,8	35,7	35,5	35,1	34,6	33,8	32,8	31,6	30,2	27,8	25		**Consultar**

CÓDIGO	BOMBA EN HIERRO	P2 kW	P2 HP	Q m3/h	30	33	37,8	42	48	54	60	66	75	84	96	108	120	132	150	168	180	192	210	PRECIO
				Q l/min	500	550	630	700	800	900	1000	1100	1250	1400	1600	1800	2000	2200	2500	2800	3000	3200	3500	
E60900944000	**NM4 80/16C/C**	1,1	1,5	H m	6,1	6,1	5,9	5,8	5,5	5,2	4,9	4,6	4	3,3										**2.397 €**
E60900964000	**NM4 80/16B/C**	1,5	2		7,8	7,7	7,6	7,5	7,3	7	6,8	6,4	5,9	5,2	4,1									**2.587 €**
E60901004000	**NM4 80/16A/C**	2,2	3		10	10	9,9	9,8	9,7	9,5	9,3	9	8,5	8	7	5,9								**2.786 €**
E60901043000	**NM4 80/20C/B**	2,2	3		10,3	10,2	10,1	10	9,8	9,5	9,1	8,6	7,7	6,6	4,6									**3.029 €**
E60901082000	**NM4 80/20B/A**	3	4		12,1	12	11,9	11,8	11,7	11,4	11,1	10,6	9,8	9	7,5	5,7								**3.055 €**
E60901122000	**NM4 80/20A/A**	4	5,5		13,9	13,8	13,7	13,6	13,5	13,3	13	12,6	11,8	11	9,6	7,9	6							**3.415 €**
E60901162000	**NM4 80/25C/A**	4	5,5		16,9	16,8	16,7	16,6	16,3	15,9	15,4	14,8	13,9	12,7	11,1	9,3	7,2							**4.325 €**
E60901223000	**NM4 80/25B/B**	5,5	7,5		20,7	20,6	20,5	20,4	20,3	20	19,6	19,1	18,2	17,1	15,4	13,5	11,4	9*						**5.721 €**
E60901263000	**NM4 80/25A/B**	7,5	10		23,7	23,7	23,6	23,5	23,3	23	22,7	22,2	21,5	20,5	19	17,2	15,1	12,7*						**6.191 €**
E60901303000	**NM4 80/31C/B**	9,2	12,5		25,7	25,8	25,8	25,8	25,8	25,6	25,4	25	24,4	23,6	22,2	20,4	18,3	15,9						**7.909 €**
E60901343000	**NM4 80/31B**	11	15		30,3	30,5	30,6	30,7	30,7	30,7	30,5	30,2	29,6	28,8	27,5	25,9	24,1	22						**9.508 €**
E60901383000	**NM4 80/31A**	15	20		36,3	36,4	36,5	36,6	36,6	36,5	36,4	36,1	35,6	35	33,9	32,5	30,9	29	25,3					**10.985 €**
E60V0138A000	**NMS4 80/315S**	18,5	25		39,1	39,2	39,3	39,4	39,5	39,4	39,3	39,2	38,7	38,1	37,1	35,7	34,1	32,1	28,3	22,5*				**12.224 €**
E60V01422000	**NMS4 80/400C/B**	18,5	25		42,8	42,8	42,8	42,8	42,7	42,5	42,2	41,8	41	39,8	37,9	35,4	32,4	29,1						**13.148 €**
E60V01442000	**NMS4 80/400B/B**	22	30		48,2	48,2	48,2	48,2	48,1	47,9	47,7	47,3	46,6	45,7	44,1	42,1	39,5	36,3	30,5					**15.110 €**
E60V01462000	**NMS4 80/400A/B**	30	40		61,4	61,5	61,5	61,6	61,6	61,5	61,3	61,1	60,7	60,1	59	57,6	55,8	53,7	49,5					**16.944 €**
E60V0146A000	**NMS4 80/400S**	37	50		61,4	61,5	61,5	61,6	61,6	61,5	61,3	61,1	60,7	60,1	59	57,6	55,8	53,7	49,5	43,9	39,2*			**19.582 €**

CÓDIGO	BOMBA EN BRONCE	P2 kW	P2 HP	Q m3/h	30	33	37,8	42	48	54	60	66	75	84	96	108	120	132	150	168	180	192	210	PRECIO
				Q l/min	500	550	630	700	800	900	1000	1100	1250	1400	1600	1800	2000	2200	2500	2800	3000	3200	3500	
E61901042000	**B- NM4 80/20C**	2,2	3	H m	10,3	10,2	10,1	10	9,8	9,5	9,1	8,6	7,7	6,6	4,6									**9.817 €**
E61901082000	**B- NM4 80/20B**	3	4		12,1	12	11,9	11,8	11,7	11,4	11,1	10,6	9,8	9	7,5	5,7								**9.890 €**
E61901142000	**B- NM4 80/20A**	4	5,5		13,9	13,8	13,7	13,6	13,5	13,3	13	12,6	11,8	11	9,6	7,9	6							**10.249 €**
E61901182000	**B- NM4 80/25C**	4	5,5		16,9	16,8	16,7	16,6	16,3	15,9	15,4	14,8	13,9	12,7	11,1	9,3	7,2							**12.943 €**
E61V01222000	**B- NMS4 80/250B/A**	5,5	7,5		20,7	20,6	20,5	20,4	20,3	20	19,6	19,1	18,2	17,1	15,4	13,5	11,4	9*						**15.531 €**
E61V01262000	**B- NMS4 80/250A/A**	7,5	10		23,7	23,7	23,6	23,5	23,3	23	22,7	22,2	21,5	20,5	19	17,2	15,1	12,7*						**16.004 €**
E61901283000	**B- NM4 80/31C/B**	9,2	12,5		25,7	25,8	25,8	25,8	25,8	25,6	25,4	25	24,4	23,6	22,2	20,4	18,3	15,9						**21.810 €**
E61V01342000	**B- NMS4 80/315B/B**	11	15		30,3	30,5	30,6	30,7	30,7	30,7	30,5	30,2	29,6	28,8	27,5	25,9	24,1	22						**23.297 €**
E61V01382000	**B- NMS4 80/315A/B**	15	20		36,3	36,4	36,5	36,6	36,6	36,5	36,4	36,1	35,6	35	33,9	32,5	30,9	29	25,3					**24.313 €**
E61V0138A000	**B- NMS4 80/315S**	18,5	25		39,1	39,2	39,3	39,4	39,5	39,4	39,3	39,2	38,7	38,1	37,1	35,7	34,1	32,1	28,3	22,5*				**25.195 €**
E61V01422000	**B- NMS4 80/400C/B**	18,5	25		42,8	42,8	42,8	42,8	42,7	42,5	42,2	41,8	41	39,8	37,9	35,4	32,4	29,1						**32.254 €**
E61V01442000	**B- NMS4 80/400B/B**	22	30		48,2	48,2	48,2	48,2	48,1	47,9	47,7	47,3	46,6	45,7	44,1	42,1	39,5	36,3	30,5					**33.273 €**
E61V01462000	**B- NMS4 80/400A/B**	30	40		61,4	61,5	61,5	61,6	61,6	61,5	61,3	61,1	60,7	60,1	59	57,6	55,8	53,7	49,5					**35.061 €**
E61V0146A000	**B- NMS4 80/400S**	37	50		61,4	61,5	61,5	61,6	61,6	61,5	61,3	61,1	60,7	60,1	59	57,6	55,8	53,7	49,5	43,9	39,2*			**37.700 €**

NM4,NMS4

Bombas centrífugas monobloc

calpeda

CÓDIGO	BOMBA + I-MAT	P2 kW	P2 HP	Q m3/h	30	33	37,8	42	48	54	60	66	75	84	96	108	120	132	150	168	180	192	210	PRECIO
				Q l/min	500	550	630	700	800	900	1000	1100	1250	1400	1600	1800	2000	2200	2500	2800	3000	3200	3500	
EI609009440A0	**NM4 EI 80/16C/C**	1,1	1,5	H m	6,1	6,1	5,9	5,8	5,5	5,2	4,9	4,6	4	3,3										**6.776 €**
EI609009640A0	**NM4 EI 80/16B/C**	1,5	2		7,8	7,7	7,6	7,5	7,3	7	6,8	6,4	5,9	5,2	4,1									**6.942 €**
EI609010040A0	**NM4 EI 80/16A/C**	2,2	3		10	10	9,9	9,8	9,7	9,5	9,3	9	8,5	8	7	5,9								**7.116 €**
EI609010430A0	**NM4 EI 80/20C/C**	2,2	3		10,3	10,2	10,1	10	9,8	9,5	9,1	8,6	7,7	6,6	4,6									**7.329 €**
EI609010820A0	**NM4 EI 80/20B/A**	3	4		12,1	12	11,9	11,8	11,7	11,4	11,1	10,6	9,8	9	7,5	5,7								**7.706 €**
EI609011420A0	**NM4 EI 80/20A/A**	4	5,5		13,9	13,8	13,7	13,6	13,5	13,3	13	12,6	11,8	11	9,6	7,9	6							**8.022 €**
EI609011820A0	**NM4 EI 80/25C/A**	4	5,5		16,9	16,8	16,7	16,6	16,3	15,9	15,4	14,8	13,9	12,7	11,1	9,3	7,2							**8.817 €**
EI609012230A0	**NM4 EI 80/25B/B**	5,5	7,5		20,7	20,6	20,5	20,4	20,3	20	19,6	19,1	18,2	17,1	15,4	13,5	11,4	9*						**11.909 €**
EI609012630A0	**NM4 EI 80/25A/B**	7,5	10		23,7	23,7	23,6	23,5	23,3	23	22,7	22,2	21,5	20,5	19	17,2	15,1	12,7*						**12.321 €**
EI609013030A0	**NM4 EI 80/31C/B**	9,2	12,5		25,7	25,8	25,8	25,8	25,8	25,6	25,4	25	24,4	23,6	22,2	20,4	18,3	15,9						**13.819 €**
EI609013430A0	**NM4 EI 80/31B**	11	15		30,3	30,5	30,6	30,7	30,7	30,7	30,5	30,2	29,6	28,8	27,5	25,9	24,1	22						**20.698 €**
EI609013830A0	**NM4 EI 80/31C/BA**	15	20		36,3	36,4	36,5	36,6	36,6	36,5	36,4	36,1	35,6	35	33,9	32,5	30,9	29	25,3					**21.988 €**
EI60901303000	**NM4 EI 80/31C/B •**	9,2	12,5		25,7	25,8	25,8	25,8	25,8	25,6	25,4	25	24,4	23,6	22,2	20,4	18,3	15,9						**Consultar**
EI60901343000	**NM4 EI 80/31B •**	11	15		30,3	30,5	30,6	30,7	30,7	30,7	30,5	30,2	29,6	28,8	27,5	25,9	24,1	22						**Consultar**
EI60901383000	**NM4 EI 80/31C/BA •**	15	20		36,3	36,4	36,5	36,6	36,6	36,5	36,4	36,1	35,6	35	33,9	32,5	30,9	29	25,3					**Consultar**

- Electrobomba con transductor simple presión constante

CÓDIGO	BOMBA EN HIERRO	P2 kW	P2 HP	Q m3/h	48	54	60	66	75	84	96	108	120	132	150	168	180	192	210	240	270	300	330	PRECIO
				Q l/min	800	900	1000	1100	1250	1400	1600	1800	2000	2200	2500	2800	3000	3200	3500	4000	4500	5000	5500	
E60901482000	**NM4 100/20C/A**	3	4	H m	9,4	9,3	9,2	9,1	8,9	8,5	8	7,3	6,5	5,6	4									**3.974 €**
E60901542000	**NM4 100/20B/A**	4	5,5		12	11,9	11,8	11,7	11,5	11,2	10,7	10	9,3	8,4	6,7	4,5								**4.228 €**
E60901584000	**NM4 100/20A/C**	5,5	7,5		15,2	15,2	15,1	15	14,9	14,7	14,3	13,8	13,1	12,2	10,7	9	7,5*	6*						**5.613 €**
E60901623000	**NM4 100/25B/B**	7,5	10		19,5	19,5	19,4	19,3	19	18,7	18,2	17,5	16,6	15,6	13,8	11,7	10	8,4	5,5					**6.656 €**
E60901663000	**NM4 100/25A/B**	9,2	12,5		22,3	22,3	22,2	22,1	21,9	21,7	21,2	20,5	19,8	18,8	17,1	15	13,4	11,7	8,9					**7.175 €**
E60901703000	**NM4 100/31C**	11	15		26,9	26,9	26,8	26,6	26,2	25,7	24,9	23,8	22,7	21,3	18,9	15,9	13,7	11,3*						**9.782 €**
E60901743000	**NM4 100/31B**	15	20		31,5	31,5	31,4	31,3	31,2	30,8	30,2	29,3	28,2	26,9	24,6	21,8	19,8	17,6*	14*					**11.253 €**
E60V01781000	**NMS4 100/315A/A**	18,5	25		36,9	36,9	36,8	36,7	36,6	36,4	36	35,3	34,5	33,4	31,4	29	27,2	25,3*	22,2*					**12.491 €**
E60V01801000	**NMS4 100/400C/A**	22	30		41,3	41,2	41,1	41	40,7	40,4	39,8	39	38	36,5	34	31	28,7	26						**15.738 €**
E60V01821000	**NMS4 100/400B/A**	30	40		50,2	50,1	50	49,9	49,7	49,4	48,8	48	47,1	46	44	41,3	39,5	37	33,5*					**17.771 €**
E60V01841000	**NMS4 100/400A/A**	37	50		58,2	58,1	58	57,9	57,8	57,6	57,2	56,3	55,7	54,5	52,7	50,5	49	47	44*					**20.480 €**

CÓDIGO	BOMBA EN BRONCE	P2 kW	P2 HP	Q m3/h	48	54	60	66	75	84	96	108	120	132	150	168	180	192	210	240	270	300	330	PRECIO
				Q l/min	800	900	1000	1100	1250	1400	1600	1800	2000	2200	2500	2800	3000	3200	3500	4000	4500	5000	5500	
E61901482000	**B- NM4 100/20C/A**	3	4	H m	9,4	9,3	9,2	9,1	8,9	8,5	8	7,3	6,5	5,6	4									**12.599 €**
E61901542000	**B- NM4 100/20B/A**	4	5,5		12	11,9	11,8	11,7	11,5	11,2	10,7	10	9,3	8,4	6,7	4,5								**12.856 €**
E61901583000	**B- NM4 100/20A/C**	5,5	7,5		15,2	15,2	15,1	15	14,9	14,7	14,3	13,8	13,1	12,2	10,7	9	7,5*	6*						**14.917 €**
E61V01622000	**B- NMS4 100/250B/A**	7,5	10		19,5	19,5	19,4	19,3	19	18,7	18,2	17,5	16,6	15,6	13,8	11,7	10	8,4	5,5					**19.069 €**
E61V01662000	**B- NMS4 100/250A/A**	9,2	12,5		22,3	22,3	22,2	22,1	21,9	21,7	21,2	20,5	19,8	18,8	17,1	15	13,4	11,7	8,9					**19.586 €**
E61V01702000	**B- NMS4 100/315C/A**	11	15		26,9	26,9	26,8	26,6	26,2	25,7	24,9	23,8	22,7	21,3	18,9	15,9	13,7	11,3*						**24.794 €**
E61V01742000	**B- NMS4 100/315B/A**	15	20		31,5	31,5	31,4	31,3	31,2	30,8	30,2	29,3	28,2	26,9	24,6	21,8	19,8	17,6*	14*					**25.756 €**
E61V01781000	**B- NMS4 100/315A/A**	18,5	25		36,9	36,9	36,8	36,7	36,6	36,4	36	35,3	34,5	33,4	31,4	29	27,2	25,3*	22,2*					**26.636 €**
E61V01801000	**B- NMS4 100/400C/A**	22	30		41,3	41,2	41,1	41	40,7	40,4	39,8	39	38	36,5	34	31	28,7	26						**32.885 €**
E61V01821000	**B- NMS4 100/400B/A**	30	40		50,2	50,1	50	49,9	49,7	49,4	48,8	48	47,1	46	44	41,3	39,5	37	33,5*					**35.283 €**
E61V01841000	**B- NMS4 100/400A/A**	37	50		58,2	58,1	58	57,9	57,8	57,6	57,2	56,3	55,7	54,5	52,7	50,5	49	47	44*					**38.502 €**

CÓDIGO	BOMBA EN + I-MAT	P2 kW	P2 HP	Q m3/h	48	54	60	66	75	84	96	108	120	132	150	168	180	192	210	240	270	300	330	PRECIO
				Q l/min	800	900	1000	1100	1250	1400	1600	1800	2000	2200	2500	2800	3000	3200	3500	4000	4500	5000	5500	
EI609014820A0	**NM4 EI 100/20C/A**	3	4	H m	9,4	9,3	9,2	9,1	8,9	8,5	8	7,3	6,5	5,6	4									**8.510 €**
EI609015420A0	**NM4 EI 100/20B/A**	4	5,5		12	11,9	11,8	11,7	11,5	11,2	10,7	10	9,3	8,4	6,7	4,5								**8.732 €**
EI609015840A0	**NM4 EI 100/20A/C**	5,5	7,5		15,2	15,2	15,1	15	14,9	14,7	14,3	13,8	13,1	12,2	10,7	9	7,5*	6*						**11.815 €**
EI609016230A0	**NM4 EI 100/25B/B**	7,5	10		19,5	19,5	19,4	19,3	19	18,7	18,2	17,5	16,6	15,6	13,8	11,7	10	8,4	5,5					**12.724 €**
EI609016630A0	**NM4 EI 100/25A/B**	9,2	12,5		22,3	22,3	22,2	22,1	21,9	21,7	21,2	20,5	19,8	18,8	17,1	15	13,4	11,7	8,9					**13.179 €**
EI609017030A0	**NM4 EI 100/31C**	11	15		26,9	26,9	26,8	26,6	26,2	25,7	24,9	23,8	22,7	21,3	18,9	15,9	13,7	11,3*						**20.938 €**
EI609017430A0	**NM4 EI 100/31B**	15	20		31,5	31,5	31,4	31,3	31,2	30,8	30,2	29,3	28,2	26,9	24,6	21,8	19,8	17,6*	14*					**22.221 €**
EI609017030A0	**NM4 EI 100/31C/B** •	11	15		26,9	26,9	26,8	26,6	26,2	25,7	24,9	23,8	22,7	21,3	18,9	15,9	13,7	11,3*						**Consultar**
EI609017430A0	**NM4 EI 100/31B/B** •	15	20		31,5	31,5	31,4	31,3	31,2	30,8	30,2	29,3	28,2	26,9	24,6	21,8	19,8	17,6*	14*					**Consultar**

• Electrobomba con transductor simple presión constante

CÓDIGO	BOMBA EN HIERRO	P2 kW	P2 HP	Q m3/h	84	96	108	120	132	150	168	180	192	210	240	270	300	330	360	390	420	450	480	PRECIO
				Q l/min	1400	1600	1800	2000	2200	2500	2800	3000	3200	3500	4000	4500	5000	5500	6000	6500	7000	7500	8000	
E60901883000	**NM4 125/25E/B**	5,5	7,5	H m	11	10,8	10,5	10,1	9,7	9,1	8,3	7,8	7,2	6,2	4,4									**6.816 €**
E60901923000	**NM4 125/25D/B**	7,5	10		14	13,9	13,7	13,4	13	12,4	11,6	11	10,4	9,4	7,4	5,1								**7.283 €**
E60901963000	**NM4 125/25C/B**	9,2	12,5		16,7	16,6	16,4	16,2	15,9	15,4	14,6	14,1	13,5	12,5	10,4	8,2	5,8							**7.799 €**
E60902003000	**NM4 125/25B**	11	15		19,3	19,2	19,1	18,9	18,7	18,2	17,5	17	16,3	15,3	13,3	10,9	8,2							**9.332 €**
E60902043000	**NM4 125/25A**	15	20		22,7	22,7	22,6	22,4	22,2	21,8	21,2	20,8	20,1	19,3	17,4	15	12,4	9,3						**10.807 €**
E60V02081000	**NMS4 125/315C/A**	18,5	25		27,9	27,8	27,7	27,6	27,2	26,5	25,6	24,9	24	22,8	20,2	17	13,5	9,5*						**12.200 €**
E60V02101000	**NMS4 125/315B/A**	22	30		31,8	31,7	31,6	31,5	31,1	30,6	29,7	29,1	28,5	27,3	24,9	22	18,5	14,3*						**14.099 €**
E60V02121000	**NMS4 125/315A/A**	30	40		36,8	36,8	36,7	36,6	36,4	35,9	35,2	34,7	34,2	33,2	31	28,4	25,3	21,6*						**16.379 €**
E60V02141000	**NMS4 125/400C/A**	37	50		45,4	45,3	45,2	45,1	44,9	44,4	43,7	43	42	40	37	33	28,5*	23,5*						**21.196 €**
E60V02161000	**NMS4 125/400B/A**	45	60		51,4	51,3	51,2	51,1	50,9	50,4	49,7	49	48,2	46,8	44	40,5	36*	31,5*						**23.097 €**
E60V02181000	**NMS4 125/400A/A**	55	75		59,2	59,1	59	58,9	58,7	58,2	57,7	57,2	56,7	55,7	53,5	50,5	46,5*	42,5*						**26.108 €**
E60V02221000	**NMS4 150/315D/A**	18,5	25						22,8	22,6	22,3	22	21,7	21,1	20	18,6	17	15,1	13	10,6	8*			**12.988 €**
E60V02241000	**NMS4 150/315C/A**	22	30						25,6	25,4	25,1	24,9	24,7	24,2	23,3	22	20,4	18,5	16,5	14,1	11,6*	8,9*		**14.941 €**
E60V02261000	**NMS4 150/315B/A**	30	40						30,6	30,6	30,5	30,3	30,1	29,7	29	27,9	26,5	24,9	23	20,8	18,3*	15,4*		**17.002 €**
E60V02281000	**NMS4 150/315A/A**	37	50						35,6	35,6	35,5	35,4	35,3	35,2	34,6	33,7	32,5	31	29,2	27,1	24,7*	21,8*		**19.643 €**
E60V02301000	**NMS4 150/400C/A**	45	60						45	44,9	44,7	44,5	44	43,5	42,5	40,5	38,5	36	33,5	30,5	27*	23,5*	19,5*	**23.844 €**
E60V02321000	**NMS4 150/400B/A**	55	75						50,8	50,7	50,5	50,3	50	49,5	48,5	47	45	43	40,5	38	35*	32*		**26.882 €**
E60V02341000	**NMS4 150/400A/A**	75	100						58,8	58,7	58,6	58,5	58,3	57,9	57	55,5	54	52	49,5	47	44*	41*	37,5	**33.677 €**

NM4,NMS4

Bombas centrífugas monobloc

CÓDIGO	BOMBA EN BRONCE	P2 kW	P2 HP	Q m3/h	84	96	108	120	132	150	168	180	192	210	240	270	300	330	360	390	420	450	480	PRECIO
				Q l/min	1400	1600	1800	2000	2200	2500	2800	3000	3200	3500	4000	4500	5000	5500	6000	6500	7000	7500	8000	
E61V01882000	**B- NMS4 125/250E/A**	5,5	7,5	H m	11	10,8	10,5	10,1	9,7	9,1	8,3	7,8	7,2	6,2	4,4									**22.283 €**
E61V01922000	**B- NMS4 125/250D/A**	7,5	10		14	13,9	13,7	13,4	13	12,4	11,6	11	10,4	9,4	7,4	5,1								**22.700 €**
E61V01962000	**B- NMS4 125/250C/A**	9,2	12,5		16,7	16,6	16,4	16,2	15,9	15,4	14,6	14,1	13,5	12,5	10,4	8,2	5,8							**23.260 €**
E61V02002000	**B- NMS4 125/250B/A**	11	15		19,3	19,2	19,1	18,9	18,7	18,2	17,5	17	16,3	15,3	13,3	10,9	8,2							**24.143 €**
E61V02042000	**B- NMS4 125/250A/A**	15	20		22,7	22,7	22,6	22,4	22,2	21,8	21,2	20,8	20,1	19,3	17,4	15	12,4	9,3						**25.160 €**
E61V02081000	**B- NMS4 125/315C/A**	18,5	25		27,9	27,8	27,7	27,6	27,2	26,5	25,6	24,9	24	22,8	20,2	17	13,5	9,5*						**31.126 €**
E61V02101000	**B- NMS4 125/315B/A**	22	30		31,8	31,7	31,6	31,5	31,1	30,6	29,7	29,1	28,5	27,3	24,9	22	18,5	14,3*						**32.145 €**
E61V02121000	**B- NMS4 125/315A/A**	30	40		36,8	36,8	36,7	36,6	36,4	35,9	35,2	34,7	34,2	33,2	31	28,4	25,3	21,6*						**35.619 €**
E61V02141000	**B- NMS4 125/400C/A**	37	50		45,4	45,3	45,2	45,1	44,9	44,4	43,7	43	42	40	37	33	28,5*	23,5*						**47.362 €**
E61V02161000	**B- NMS4 125/400B/A**	45	60		51,4	51,3	51,2	51,1	50,9	50,4	49,7	49	48,2	46,8	44	40,5	36*	31,5*						**49.144 €**
E61V02181000	**B- NMS4 125/400A/A**	55	75		59,2	59,1	59	58,9	58,7	58,2	57,7	57,2	56,7	55,7	53,5	50,5	46,5*	42,5*						**53.587 €**
E61V02221000	**B- NMS4 150/315D/A**	18,5	25						22,8	22,6	22,3	22	21,7	21,1	20	18,6	17	15,1	13	10,6	8*			**34.161 €**
E61V02241000	**B- NMS4 150/315C/A**	22	30						25,6	25,4	25,1	24,9	24,7	24,2	23,3	22	20,4	18,5	16,5	14,1	11,6*	8,9*		**35.179 €**
E61V02261000	**B- NMS4 150/315B/A**	30	40						30,6	30,6	30,5	30,3	30,1	29,7	29	27,9	26,5	24,9	23	20,8	18,3*	15,4*		**37.842 €**
E61V02281000	**B- NMS4 150/315A/A**	37	50						35,6	35,6	35,5	35,4	35,3	35,2	34,6	33,7	32,5	31	29,2	27,1	24,7*	21,8*		**41.006 €**
E61V02301000	**B- NMS4 150/400C/A**	45	60						45	44,9	44,7	44,5	44	43,5	42,5	40,5	38,5	36	33,5	30,5	27*	23,5*	19,5*	**50.999 €**
E61V02321000	**B- NMS4 150/400B/A**	55	75						50,8	50,7	50,5	50,3	50	49,5	48,5	47	45	43	40,5	38	35*	32*		**55.561 €**
E61V02341000	**B- NMS4 150/400A/A**	75	100						58,8	58,7	58,6	58,5	58,3	57,9	57	55,5	54	52	49,5	47	44*	41*	37,5	**62.824 €**

CÓDIGO	BOMBA + I-MAT	P2 kW	P2 HP	Q m3/h	84	96	108	120	132	150	168	180	192	210	240	270	300	330	360	390	420	450	480	PRECIO
				Q l/min	1400	1600	1800	2000	2200	2500	2800	3000	3200	3500	4000	4500	5000	5500	6000	6500	7000	7500	8000	
EI609018830A0	**NM4 EI 125/25E/B**	5,5	7,5	H m	11	10,8	10,5	10,1	9,7	9,1	8,3	7,8	7,2	6,2	4,4									**12.864 €**
EI609019230A0	**NM4 EI 125/25D/B**	7,5	10		14	13,9	13,7	13,4	13	12,4	11,6	11	10,4	9,4	7,4	5,1								**13.275 €**
EI609019630A0	**NM4 EI 125/25C/B**	9,2	12,5		16,7	16,6	16,4	16,2	15,9	15,4	14,6	14,1	13,5	12,5	10,4	8,2	5,8							**13.725 €**
EI609020030A0	**NM4 EI 125/25B**	11	15		19,3	19,2	19,1	18,9	18,7	18,2	17,5	17	16,3	15,3	13,3	10,9	8,2							**20.543 €**
EI609020430A0	**NM4 EI 125/25A**	15	20		22,7	22,7	22,6	22,4	22,2	21,8	21,2	20,8	20,1	19,3	17,4	15	12,4	9,3						**21.834 €**

NM(S)4
Ejecución normal.

B-NM(S)4
Ejecución en bronce.

P2
Potencia nominal del motor.

H
Altura total en m.

*****
Altura máxima de aspiración manométrica 1-2 m. Tolerancias según UNI EN ISO 9906:2012.

Bombas centrífugas de aspiración axial

Según norma europea EN 733

Las Bombas serie N, B-N, N4, B-N4 son conformes al Reglamento Europeo N. 547/2012.

Materiales

Componentes	N, N4 Sello mecánico	N, N4 Prensa estopas	B-N, B-N4
Cuerpo bomba Tapa del cuerpo	Hierro GJL 200 EN 1561		Bronce G-Cu Sn 10 EN 1982
Rodete	Hierro GJL 200 EN 1561		Bronce G-Cu Sn 10 EN 1982
	Latón P- Cu Zn 40 Pb 2 UNI 5705 Para 32-125, 32-160, 32-200, 40-200		
Eje	Acero al cromo AISI 316	Acero al carbono C 40 UNI 7845	Aceri al Cr-Ni-Mo (AISI 316)
Camisa protección eje	-	Bronce G-Cu Sn5 Zn5 Pb5 EN 1982 con superficie cromada	-
Sello mecánico	Carbón, Cerámica - NBR	-	Carbón, Cerámica - NBR
Contrabridas	Acero Fe 430B UNI 7070		

Ejecución

Bombas centrífugas con un solo rodete de aspiración axial, PN 10, con soporte y eje libre. Prestaciones nominales y dimensiones principales según EN 733. Construcción Back Pull-Out, (sistema constructivo de la bomba de proceso), para un fácil y rápido desmontaje y montaje. Las bombas en bronce se suministran totalmente pintadas.

Velocidad de rotación nominal (50 Hz): **N** = 2900 1/min
N4 = 1450 1/min.

Brida: Brida PN 10, EN 1092-2.
Contrabridas (bajo demanda).

Modelos	Bridas
de 32-160 a 50-250	Brida roscada PN 16, EN 1092-1
de 65-125 a 150-400	Bridas para soldar con aportación PN 10, EN 1092-1

Cierre sobre el eje

- Sello rnecánico normalizado según ISO 3069.
- Prensa estopa (bajo demanda).

Aplicaciones

- Para líquidos limpios sin partes abrasivas, no agresivas para los materiales de la bomba (con partes sólidas hasta 0,2% máx.).
- Para aprovisionamiento de agua.
- Para instalaciones de calefacción, acondicionamiento, refrigeración y circulación.
- Para apicaciones civiles, industriales y agrícolas.
- Para instalaciones contra incendios.
- Para irrigación.

Límites de empleo

- Temperatura del líquido de -10 °C a +90 °C.
- Temperatura ambiente hasta 40 °C.
- Altura de aspiración manométrica hasta 7 m.
- Presión máxima admitida en el cuerpo de la bomba 10 bar (16 bar para N 32L 100, 200, N4 40-160,200; N,N4 50-125,160; N,N4 65-125,160,200,250; N,N4 80-160,100-200, 315,400).
- Velocidad máxima de rotación: ver tabla pág. 82.

Grupo electrobomba

- Bomba N, N4 acoplada a un motor eléctrico estándar en forma constructiva B3 (IEN 60072-1), sobre bancada con acoplamiento elástico y protector.
- Trifásico 400 V, 50 Hz.
- **Clase eficiencia IE3 para motor trifásico de 0,75 kW.**
- Protección IP 55.
- Motor preparado al funcionamiento con convertidor de frecuencia.

Otras ejecuciones bajo demanda

- Sello mecánico especial.
- Eje bomba en acero al níquel-cromo AISI 316.
- Para líquidos o ambientes con temperaturas más elevadas o más bajas.
- Motor con otras protecciones.
- Motor para otras tensiones.
- Frecuencia 60 Hz.

BOMBA EN HIERRO	MOTOR	P2 kW	Q m3/h	6,6	7,5	8,4	9,6	10,8	12	13,2	15	16,8	18,9	21	24	27	**29**	32	37,8	39	PRECIO ELECTRO BOMBA	PRECIO BOMBA
			Q l/min	110	125	140	160	180	200	220	250	280	315	350	400	450	**483**	533	630	650		
N 32-125F/A	71 M2	0,55		12,5	12,5	12	11,5	11	10,5	9,5	8	6									2.528 €	1.601 €
				0,4	0,43	0,46	0,48	0,5	0,52	0,54	0,55	0,56										
N 32-125D/A	80 M2	0,75		18	18	17,5	17	16,5	16	15,5	14	12,5	11	8,5							2.587 €	1.601 €
N 32-125D/D	80 M2	1,1		0,63	0,67	0,7	0,75	0,79	0,83	0,86	0,9	0,93	0,95	0,97							2.614 €	1.601 €
N 32-125A/A	80 M2	1,1		23	23	22,5	22	21,5	21	20,5	19,5	18	16	14	10						2.614 €	1.601 €
N 32-125A/A	90 S2	1,5		0,83	0,87	0,91	0,96	1,01	1,06	1,1	1,19	1,26	1,31	1,35	1,38						2.707 €	1.601 €
N 32-125S/A	90 S2	1,5		23,5	23,5	23	22,5	22	21,5	21	20,5	19	18,5	16,5	13						2.707 €	1.601 €
				0,86	0,9	0,94	1	1,06	1,12	1,17	1,25	1,3	1,36	1,42	1,49							
N 32-160B/A	90 S2	1,5		29,5	29,5	29	28,5	27,5	27	26	25*	22,5*	20*	17,5	12,5*						2.743 €	1.637 €
	90 L2	2,2		1,1	1,17	1,23	1,30	1,37	1,43	1,48	1,55	1,63	1,7	1,75	1,79						2.804 €	1.637 €
N 32-160A/A	90 L2	2,2		35,5	35,5	35	34,5	34	33,5	33	32*	30*	28*	25*	21*	15*					2.804 €	1.637 €
	100 L2	3		1,56	1,64	1,71	1,81	1,9	1,98	2,05	2,16	2,24	2,33	2,4	2,47	2,5					2.975 €	1.637 €
N 32-200D/A	90 L2	2,2		37,5	37	36	35	34	33	32	30	27	22								3.007 €	1.840 €
	100 L2	3		1,92	2	2,06	2,17	2,24	2,3	2,35	2,4	2,45	2,5								3.183 €	1.840 €
N 32-200C/A	100 L2	3	**H** m	44,5	44	43,5	43	42	41	40	38,5	36	32								3.183 €	1.840 €
			P3 kW	2,17	2,28	2,36	2,5	2,63	2,74	2,83	2,97	3,1	3,2									
N 32-200A/A	112 M2	4		57	56,5	56	55,5	54,5	53,5	52,5	51	49	46								3.377 €	1.840 €
	132 S2	5,5		2,9	3,1	3,18	3,35	3,51	3,67	3,8	4	4,2	4,4								3.934 €	1.840 €
N 32L-160C	90 L2	2,2					25,1	24,9	24,7	24,4	23,8	23	21,8	20,3	17,3	13,4					2.867 €	1.685 €
							1,25	1,35	1,4	1,45	1,55	1,65	1,75	1,85	1,95	2,05						
N 32L-160B	100 L2	3					30,4	30,3	30,2	30	29,6	29	28,1	26,8	24,2	20,8	17,9				3.028 €	1.685 €
							1,85	1,95	2	2,1	2,2	2,35	2,45	2,55	2,7	2,85	2,9					
N 32L-160A	112 M2	4					39,9	39,9	39,8	39,6	39,3	38,8	37,9	36,8	34,7	31,9	29,7	25,6			3.197 €	1.685 €
							2,35	2,5	2,6	2,7	2,85	3	3,2	3,35	3,6	3,8	3,9	4,05				
N 32L-200C	112 M2	4					42,1	41,8	41,5	41	40,2	38,9	37	34,5	29,7	23,8					3.437 €	1.925 €
							2,5	2,65	2,8	2,9	3,1	3,25	3,45	3,6	3,8	4						
N 32L-200B	132 S2	5,5					51,7	51,6	51,4	51,2	50,7	50	48,8	47	43,2	37,8	33,5				3.979 €	1.925 €
							3,15	3,3	3,45	3,6	3,85	4,1	4,35	4,55	4,9	5,15	5,35					
N 32L-200A	132 S2	7,5					59,4	59,4	59,4	59,4	59,2	58,8	58	56,6	53,4	48,6	44,6	37,7			4.066 €	1.925 €
							3,8	4	4,2	4,35	4,65	4,9	5,25	5,5	5,9	6,3	6,5	6,8				

BOMBA EN BRONCE	MOTOR	P2 kW	Q m3/h	6,6	7,5	8,4	9,6	10,8	12	13,2	15	16,8	18,9	21	24	27	**29**	32	37,8	39	PRECIO ELECTRO BOMBA	PRECIO BOMBA
			Q l/min	110	125	140	160	180	200	220	250	280	315	350	400	450	**483**	533	630	650		
B-N 32-125F/A	71 M2	0,55		12,5	12,5	12	11,5	11	10,5	9,5	8	6									7.421 €	6.494 €
				0,4	0,43	0,46	0,48	0,5	0,52	0,54	0,55	0,56										
B-N 32-125D/A	80 M2	0,75		18	18	17,5	17	16,5	16	15,5	14	12,5	11	8,5							7.480 €	6.494 €
	80 M2	1,1		0,63	0,67	0,7	0,75	0,79	0,83	0,86	0,9	0,93	0,95	0,97							7.507 €	6.494 €
B-N 32-125A/A	80 M2	1,1		23	23	22,5	22	21,5	21	20,5	19,5	18	16	14	10						7.507 €	6.494 €
	90 S2	1,5		0,83	0,87	0,91	0,96	1,01	1,06	1,1	1,19	1,26	1,31	1,35	1,38						7.601 €	6.494 €
B-N 32-125S/A	90 S2	1,5		23,5	23,5	23	22,5	22	21,5	21	20,5	19	18,5	16,5	13						7.601 €	6.494 €
				0,86	0,9	0,94	1	1,06	1,12	1,17	1,25	1,3	1,36	1,42	1,49							
B-N 32-160B/A	90 S2	1,5		29,5	29,5	29	28,5	27,5	27	26	25*	22,5*	20*	17,5	12,5*						7.749 €	6.642 €
	90 L2			1,1	1,17	1,23	1,30	1,37	1,43	1,48	1,55	1,63	1,7	1,75	1,79							
B-N 32-160A/A	90 L2	2,2		35,5	35,5	35	34,5	34	33,5	33	32*	30*	28*	25*	21*	15*					7.809 €	6.642 €
	100 L2			1,56	1,64	1,71	1,81	1,9	1,98	2,05	2,16	2,24	2,33	2,4	2,47	2,5						
B-N 32-200D/A	90 L2	2,2		37,5	37	36	35	34	33	32	30	27	22								8.634 €	7.468 €
	100 L2	3		1,92	2	2,06	2,17	2,24	2,3	2,35	2,4	2,45	2,5								8.810 €	7.468 €
B-N 32-200C/A	100 L2	3	**H** m	44,5	44	43,5	43	42	41	40	38,5	36	32								8.810 €	7.468 €
			P3 kW	2,17	2,28	2,36	2,5	2,63	2,74	2,83	2,97	3,1	3,2									
B-N 32-200A/A	112 M2	4		57	56,5	56	55,5	54,5	53,5	52,5	51	49	46								8.979 €	7.468 €
	132 S2	5,5		2,9	3,1	3,18	3,35	3,51	3,67	3,8	4	4,2	4,4									
B-N 32L-160C	90 L2	2,2					25,1	24,9	24,7	24,4	23,8	23	21,8	20,3	17,3	13,4					8.009 €	6.842 €
							1,25	1,35	1,4	1,45	1,55	1,65	1,75	1,85	1,95	2,05						
B-N 32L-160B	100 L2	3					30,4	30,3	30,2	30	29,6	29	28,1	26,8	24,2	20,8	17,9				8.185 €	6.842 €
							1,85	1,95	2	2,1	2,2	2,35	2,45	2,55	2,7	2,85	2,9					
B-N 32L-160A	112 M2	4					39,9	39,9	39,8	39,6	39,3	38,8	37,9	36,8	34,7	31,9	29,7	25,6			8.354 €	6.842 €
							2,35	2,5	2,6	2,7	2,85	3	3,2	3,35	3,6	3,8	3,9	4,05				
B-N 32L-200C	112 M2	4					42,1	41,8	41,5	41	40,2	38,9	37	34,5	29,7	23,8					9.317 €	7.806 €
							2,5	2,65	2,8	2,9	3,1	3,25	3,45	3,6	3,8	4						
B-N 32L-200B	132 S2	5,5					51,7	51,6	51,4	51,2	50,7	50	48,8	47	43,2	37,8	33,5				9.861 €	7.806 €
							3,15	3,3	3,45	3,6	3,85	4,1	4,35	4,55	4,9	5,15	5,35					
B-N 32L-200A	132 S2	7,5					59,4	59,4	59,4	59,4	59,2	58,8	58	56,6	53,4	48,6	44,6	37,7			9.948 €	7.806 €
							3,8	4	4,2	4,35	4,65	4,9	5,25	5,5	5,9	6,3	6,5	6,8				

BOMBA EN HIERRO	MOTOR	P2 kW	Q m3/h	15	16,8	18,9	21	24	27	30	33	37,8	39	42	45	48	**54**	60	66	69	PRECIO ELECTRO BOMBA	PRECIO BOMBA
			Q l/min	250	280	315	350	400	450	500	550	630	650	700	750	800	**900**	1000	1100	1150		
N 40-125F/A	80 M2	1,1	H m	14	13,5	13	12	11	9,5	8	6										2.648 €	1.635 €
			P3 kW	0,96	1,00	1,04	1,07	1,10	1,13	1,13	1,13											
N 40-125C/A	90 S2	1,5	H m	17,5	17	16,5	16	15	13,5	12	10,5	7,5	6,5								2.742 €	1.635 €
			P3 kW	1,21	1,26	1,32	1,38	1,44	1,49	1,53	1,56	1,57	1,57									
N 40-125A/A	90 L2	2,2	H m	22	22	21,5	21	20	19	18	16,5	14	13	11,5							2.802 €	1.635 €
			P3 kW	1,50	1,57	1,65	1,72	1,82	1,91	1,98	2,04	2,10	2,11	2,13								
N 40-160C/A	90 L2	2,2	H m	23	22,5	22	21,5	20	18,5	16,5	14,5	11	10								2.886 €	1.719 €
			P3 kW	1,55	1,63	1,72	1,80	1,90	1,99	2,06	2,12	2,17	2,17									
N 40-160B/A	100 L2	3	H m	29	28,8	28	27,5	26,5	25	23,5	21,5	18	17	14							3.062 €	1.719 €
			P3 kW	2,08	2,18	2,30	2,41	2,55	2,67	2,78	2,87	2,97	2,99	3,02								
N 40-160A/A	112 M2	4	H m	37	36,5	36,5	36	35	33,5	32	30,5	27	26	23,5	20	17					3.231 €	1.719 €
	132 S2	5,5	P3 kW	2,70	2,84	3,01	3,18	3,35	3,53	3,72	3,84	4,01	4,05	4,12	4,20	4,22						
N 40-200D/A	112 M2	4	H m	39	38	37	35,5	33,5	30,5	27	22,5	14									3.487 €	1.976 €
	132 S2	5,5	P3 kW	3,20	3,35	3,51	3,66	3,86	4,03	4,18	4,30	4,43									4.030 €	1.976 €
N 40-200C/A	112 M2	4	H m	41,5	40,5	39,5	38	36	33,5												3.487 €	1.976 €
	132 S2	5,5	P3 kW	3,44	3,59	3,78	3,95	4,15	4,32												4.030 €	1.976 €
N 40-200B/A	132 S2	5,5	H m	50	49,5	48,5	47,5	45,5	43,5	41,5	37,5	30,5									4.030 €	1.976 €
	132 S2	7,5	P3 kW	3,96	4,18	4,41	4,64	4,92	5,17	5,39	5,60	5,87										
N 40-200AR/A	132 S2	5,5	H m	55	54,5	54	53	51	49												4.030 €	1.976 €
	132 S2	7,5	P3 kW	4,50	4,70	5,07	5,30	5,65	5,95												4.117 €	1.976 €
N 40-200A/A	132 S2	7,5	H m	57,5	57	56,5	55,5	54,5	52,5	50,5	48	42,5	40,5	35							4.117 €	1.976 €
			P3 kW	4,78	5,04	5,34	5,63	6,03	6,40	6,70	7,01	7,34	7,43	7,62								
N 40-250C/A	160 M2	11	H m	61	61	60,5	59,5	58,5	56,5	53,5	49,5	41,5	40	33,5							5.300 €	2.368 €
			P3 kW	5,86	6,16	6,49	6,82	7,28	7,72	8,07	8,48	9,02	9,15	9,35								
N 40-250B/A	160 M2	11	H m	69,5	69,5	69	68,5	67	65,5	63,5	60,5	53,5	51	45							5.300 €	2.368 €
			P3 kW	6,87	7,19	7,56	7,91	8,47	8,91	9,35	9,75	10,40	10,54	10,93								
N 40-250A/A	160 M2	15	H m	90	90	89,5	89	88,5	87	85	83	77,5	76	70,5							5.526 €	2.368 €
			P3 kW	9,31	9,73	10,21	10,68	11,34	11,98	12,60	13,19	14,00	14,21	14,65								

P2
Potencia nominal del motor.

P3
Potencia absorbida por la bomba.

H
Altura total en m.

*****
Altura máxima de aspiración 1-2 m.

BOMBA EN BRONCE	MOTOR	P2 kW	Q m3/h	15	16,8	18,9	21	24	27	30	33	37,8	39	42	45	48	**54**	60	66	69	PRECIO ELECTRO BOMBA	PRECIO BOMBA
			Q l/min	250	280	315	350	400	450	500	550	630	650	700	750	800	**900**	1000	1100	1150		
B-N 40-125F/A	80 M2	1,1	H m	14	13,5	13	12	11	9,5	8	6										7.646 €	6.632 €
			P3 kW	0,96	1,00	1,04	1,07	1,10	1,13	1,13	1,13											
B-N 40-125C/A	90 S2	1,5	H m	17,5	17	16,5	16	15	13,5	12	10,5	7,5	6,5								7.743 €	6.632 €
			P3 kW	1,21	1,26	1,32	1,38	1,44	1,49	1,53	1,56	1,57	1,57									
B-N 40-125A/A	90 L2	2,2	H m	22	22	21,5	21	20	19	18	16,5	14	13	11,5							7.799 €	6.632 €
			P3 kW	1,50	1,57	1,65	1,72	1,82	1,91	1,98	2,04	2,10	2,11	2,13								
B-N 40-160C/A	90 L2	2,2	H m	23	22,5	22	21,5	20	18,5	16,5	14,5	11	10								8.143 €	6.976 €
			P3 kW	1,55	1,63	1,72	1,80	1,90	1,99	2,06	2,12	2,17	2,17									
B-N 40-160B/A	100 L2	3	H m	29	28,8	28	27,5	26,5	25	23,5	21,5	18	17	14							8.319 €	6.976 €
			P3 kW	2,08	2,18	2,30	2,41	2,55	2,67	2,78	2,87	2,97	2,99	3,02								
B-N 40-160A/A	112 M2	4	H m	37	36,5	36,5	36	35	33,5	32	30,5	27	26	23,5	20	17					8.487 €	6.976 €
	132 S2	5,5	P3 kW	2,70	2,84	3,01	3,18	3,35	3,53	3,72	3,84	4,01	4,05	4,12	4,20	4,22						
B-N 40-200D/A	112 M2	4	H m	39	38	37	35,5	33,5	30,5	27	22,5	14									9.526 €	8.016 €
	132 S2	5,5	P3 kW	3,20	3,35	3,51	3,66	3,86	4,03	4,18	4,30	4,43									10.070 €	8.016 €
B-N 40-200C/A	112 M2	4	H m	41,5	40,5	39,5	38	36	33,5												9.526 €	8.016 €
	132 S2	5,5	P3 kW	3,44	3,59	3,78	3,95	4,15	4,32												10.070 €	8.016 €
B-N 40-200B/A	132 S2	5,5	H m	50	49,5	48,5	47,5	45,5	43,5	41,5	37,5	30,5									10.070 €	8.016 €
	132 S2	7,5	P3 kW	3,96	4,18	4,41	4,64	4,92	5,17	5,39	5,60	5,87										
B-N 40-200AR/A	132 S2	5,5	H m	55	54,5	54	53	51	49												10.070 €	8.016 €
	132 S2	7,5	P3 kW	4,50	4,70	5,07	5,30	5,65	5,95												10.157 €	8.016 €
B-N 40-200A/A	132 S2	7,5	H m	57,5	57	56,5	55,5	54,5	52,5	50,5	48	42,5	40,5	35							10.157 €	8.016 €
			P3 kW	4,78	5,04	5,34	5,63	6,03	6,40	6,70	7,01	7,34	7,43	7,62								
B-N 40-250C/A	160 M2	11	H m	61	61	60,5	59,5	58,5	56,5	53,5	49,5	41,5	40	33,5							12.544 €	9.612 €
			P3 kW	5,86	6,16	6,49	6,82	7,28	7,72	8,07	8,48	9,02	9,15	9,35								
B-N 40-250B/A	160 M2	11	H m	69,5	69,5	69	68,5	67	65,5	63,5	60,5	53,5	51	45							12.544 €	9.612 €
			P3 kW	6,87	7,19	7,56	7,91	8,47	8,91	9,35	9,75	10,40	10,54	10,93								
B-N 40-250A/A	160 M2	15	H m	90	90	89,5	89	88,5	87	85	83	77,5	76	70,5							12.769 €	9.612 €
			P3 kW	9,31	9,73	10,21	10,68	11,34	11,98	12,60	13,19	14,00	14,21	14,65								

P2
Potencia nominal del motor.

P3
Potencia absorbida por la bomba.

H
Altura total en m.

*****
Altura máxima de aspiración 1-2 m.

BOMBA EN HIERRO	MOTOR	P2 kW	Q m3/h	24	27	30	33	37,8	42	48	54	60	66	69	72	75	**78**	81	84	96	PRECIO ELECTRO BOMBA	PRECIO BOMBA
			Q l/min	400	450	500	550	630	700	800	900	1000	1100	1150	1200	1250	**1300**	1350	1400	1600		
N 50-125F/A	90 L2	2,2	H m			15,5	15	14	13,5	12	10	8	6								2.922 €	1.755 €
			P3 kW			1,87	1,93	2,02	2,09	2,14	2,18	2,14	2,10									
N 50-125D/A	100 L2	3	H m			20	19,5	18,5	18	16,5	14,5	13	10,5	9	8						3.098 €	1.755 €
			P3 kW			2,5	2,58	2,7	2,81	2,91	2,96	2,98	2,92	2,9	2,87							
N 50-125A/A	112 M2	4	H m			24	24	23	22,5	21	19,5	17,5	15	14	12,5	11,5	10				3.267 €	1.755 €
			P3 kW			3,11	3,22	3,39	3,54	3,69	3,78	3,85	3,87	3,86	3,84	3,81	3,79					
N 50-125S/A	112 M2	4	H m			26,5	26	25,5	24,5	23,5	22	20	18	16,5	15,5	14	13	11			3.267 €	1.755 €
	132 S2	5,5	P3 kW			3,38	3,52	3,71	3,87	4,04	4,18	4,25	4,29	4,29	4,28	4,26	4,24	4,22			3.811 €	1.755 €
N 50-160B/A	132 S2	5,5	H m			31	30,5	29,5	28	26	24	21,5	19	17,5	15,5	13,5	11,5	9,5			3.954 €	1.898 €
			P3 kW			4,30	4,48	4,71	4,90	5,11	5,28	5,35	5,40	5,40	5,36	5,32	5,30	5,22				
N 50-160A/A	132 S2	7,5	H m			38,5	38	37,5	36,5	34,5	32,5	30	27	25,5	24	22,5	20,5	19			4.041 €	1.898 €
			P3 kW			5,44	5,67	6,02	6,31	6,67	6,95	7,18	7,30	7,34	7,38	7,41	7,42	7,46				
N 50-200B/A	160 M2	11	H m	48	47,5	47,5	47	45,5	44,5	42,5	40	37	33	30,5	28	25,5	23				5.003 €	2.072 €
			P3 kW	5,81	6,13	6,44	6,73	7,18	7,55	8,02	8,43	8,77	9,01	9,08	9,15	9,19	9,23					
N 50-200A/A	160 M2	11	H m	55	55	54,5	54,5	53,5	52	50	48	45	41,5	39,5	37	35	32,5				5.003 €	2.072 €
			P3 kW	6,92	7,29	7,65	7,99	8,56	8,99	9,57	10,05	10,45	10,75	10,89	10,98	11,11	11,15					
N 50-200S/A	160 M2	15	H m	60	60	59,5	59,5	58,5	57,5	55,5	53,5	50,5	47	45	43	40,5	37				5.229 €	2.072 €
			P3 kW	7,56	7,98	8,39	8,79	9,38	9,82	10,48	11,05	11,54	11,85	12,02	12,20	12,30	12,40					
N 50-250C/A	160 M2	11	H m	55	54,5	54	53	51,5	49,5	46,0	41,5	35,5	28,5	24,5							5.453 €	2.522 €
			P3 kW	7,28	7,68	8,06	8,42	8,98	9,42	9,99	10,42	10,75	10,95	11,08								
N 50-250B/A	160 M2	15	H m	69	68,5	68	67,5	66	64	61	57	52,5	46,5	43							5.678 €	2.522 €
			P3 kW	9,62	10,08	10,58	11,05	11,68	12,32	13,05	13,77	14,20	14,77	14,98								
N 50-250A/A	160 L2	18,5	H m	80,5	80,5	80	79,5	78,5	77	74,5	71,5	67	61,5	58,5							6.018 €	2.522 €
			P3 kW	11,75	12,33	12,92	13,56	14,47	15,20	16,10	16,94	17,65	18,25	18,55								
N 50-250S/A	180 M2	22	H m	88,5	88,5	88	87	86	84	81,5	78,5	75	71	68,5							6.785 €	2.522 €
			P3 kW	12,76	13,46	14,15	14,85	15,93	16,84	17,92	19,02	19,91	20,62	20,96								

BOMBA EN BRONCE	MOTOR	P2 kW	Q m3/h	24	27	30	33	37,8	42	48	54	60	66	69	72	75	**78**	81	84	96	PRECIO ELECTRO BOMBA	PRECIO BOMBA
			Q l/min	400	450	500	550	630	700	800	900	1000	1100	1150	1200	1250	**1300**	1350	1400	1600		
B-N 50-125F/A	90 L2	2,2	H m			15,5	15	14	13,5	12	10	8	6								8.290 €	7.124 €
			P3 kW			1,87	1,93	2,02	2,09	2,14	2,18	2,14	2,10									
B-N 50-125D/A	100 L2	3	H m			20	19,5	18,5	18	16,5	14,5	13	10,5	9	8						8.466 €	7.124 €
			P3 kW			2,5	2,58	2,7	2,81	2,91	2,96	2,98	2,92	2,9	2,87							
B-N 50-125A/A	112 M2	4	H m			24	24	23	22,5	21	19,5	17,5	15	14	12,5	11,5	10				8.636 €	7.124 €
			P3 kW			3,11	3,22	3,39	3,54	3,69	3,78	3,85	3,87	3,86	3,84	3,81	3,79					
B-N 50-125S/A	112 M2	4	H m			26,5	26	25,5	24,5	23,5	22	20	18	16,5	15,5	14	13	11			8.636 €	7.124 €
	132 S2	5,5	P3 kW			3,38	3,52	3,71	3,87	4,04	4,18	4,25	4,29	4,29	4,28	4,26	4,24	4,22				
B-N 50-160B/A	132 S2	5,5	H m			31	30,5	29,5	28	26	24	21,5	19	17,5	15,5	13,5	11,5	9,5			9.758 €	7.703 €
			P3 kW			4,30	4,48	4,71	4,90	5,11	5,28	5,35	5,40	5,40	5,36	5,32	5,30	5,22				
B-N 50-160A/A	132 S2	7,5	H m			38,5	38	37,5	36,5	34,5	32,5	30	27	25,5	24	22,5	20,5	19			9.845 €	7.703 €
			P3 kW			5,44	5,67	6,02	6,31	6,67	6,95	7,18	7,30	7,34	7,38	7,41	7,42	7,46				
B-N 50-200B/A	160 M2	11	H m	48	47,5	47,5	47	45,5	44,5	42,5	40	37	33	30,5	28	25,5	23				11.347 €	8.415 €
			P3 kW	5,81	6,13	6,44	6,73	7,18	7,55	8,02	8,43	8,77	9,01	9,08	9,15	9,19	9,23					
B-N 50-200A/A	160 M2	11	H m	55	55	54,5	54,5	53,5	52	50	48	45	41,5	39,5	37	35	32,5				11.347 €	8.415 €
			P3 kW	6,92	7,29	7,65	7,99	8,56	8,99	9,57	10,05	10,45	10,75	10,89	10,98	11,11	11,15					
B-N 50-200S/A	160 M2	15	H m	60	60	59,5	59,5	58,5	57,5	55,5	53,5	50,5	47	45	43	40,5	37				11.572 €	8.415 €
			P3 kW	7,56	7,98	8,39	8,79	9,38	9,82	10,48	11,05	11,54	11,85	12,02	12,20	12,30	12,40					
B-N 50-250C/A	160 M2	11	H m	55	54,5	54	53	51,5	49,5	46,0	41,5	35,5	28,5	24,5							13.102 €	10.170 €
			P3 kW	7,28	7,68	8,06	8,42	8,98	9,42	9,99	10,42	10,75	10,95	11,08								
B-N 50-250B/A	160 M2	15	H m	69	68,5	68	67,5	66	64	61	57	52,5	46,5	43							13.327 €	10.170 €
			P3 kW	9,62	10,08	10,58	11,05	11,68	12,32	13,05	13,77	14,20	14,77	14,98								
B-N 50-250A/A	160 L2	18,5	H m	80,5	80,5	80	79,5	78,5	77	74,5	71,5	67	61,5	58,5							13.666 €	10.170 €
			P3 kW	11,75	12,33	12,92	13,56	14,47	15,20	16,10	16,94	17,65	18,25	18,55								
B-N 50-250S/A	180 M2	22	H m	88,5	88,5	88	87	86	84	81,5	78,5	75	71	68,5							14.433 €	10.170 €
			P3 kW	12,76	13,46	14,15	14,85	15,93	16,84	17,92	19,02	19,91	20,62	20,96								

N
Ejecución normal.

B-N
Ejecución en bronce.

P2
Potencia nominal del motor.

P3
Potencia absorbida por la bomba.

H
Altura total en m.

*****
Altura máxima de aspiración 1-2 m.

º
Carga positiva mínima 1m.

BOMBA EN HIERRO	MOTOR	P2 kW	Q m3/h	24	27	**30**	**33**	37,8	42	48	54	60	66	75	84	96	**108**	120	132	141	PRECIO ELECTRO BOMBA	PRECIO BOMBA
			Q l/min	400	450	**500**	550	630	700	800	900	1000	1100	1250	1400	1600	**1800**	2000	2200	2350		
N 65-125E/B	112 M2	4	**H** m P3 kW					16,5 2,86	16,4 2,99	16,2 3,17	15,9 3,34	15,5 3,5	15,1 3,64	14,3 3,81	13,2 3,94	11,4 4,03	9,2 4				3.535 €	2.024 €
N 65-125C/B	132 S2	5,5						21,1 3,68	21 3,86	20,8 4,11	20,6 4,35	20,3 4,57	19,9 4,77	19,1 5,02	18,2 5,23	16,5 5,41	14,4 5,5	11,8 5,49			4.079 €	2.024 €
N 65-125A/B	132 S2	7,5						25,9 4,71	25,8 4,92	25,6 5,21	25,4 5,5	25,1 5,77	24,8 6,03	24,1 6,38	23,3 6,69	21,9 7,02	20 7,25	17,6 7,36			4.166 €	2.024 €
N 65-160D/B	132 S2	7,5								24,3 5,11	24,1 5,44	23,9 5,75	23,6 6,05	23,1 6,45	22,3 6,8	20,8 7,15	18,8 7,4	16,3 7,52			4.188 €	2.046 €
N 65-160C/B	160 M2	11								28,1 5,89	28 6,26	27,8 6,61	27,6 6,96	27,1 7,44	26,3 7,87	24,9 8,37	23,1 8,74	20,7 8,98	17,7 9,06		4.978 €	2.046 €
N 65-160B/B	160 M2	11								32,6 7,04	32,5 7,44	32,3 7,84	32 8,22	31,5 8,76	30,8 9,25	29,5 9,84	27,9 10,33	25,7 10,7	23,0 10,96		4.978 €	2.046 €
N 65-160AR	160 M2	15								36,4 7,98	36,3 8,45	36,2 8,91	35,9 9,36	35,5 9,99	34,8 10,57	33,7 11,27	32,1 11,85	30,0 12,33	27,5 12,71		5.202 €	2.046 €
N 65-160A/B	160 M2	15								40,5 8,91	40,4 9,44	40,2 9,96	40 10,47	39,5 11,19	38,8 11,85	37,6 12,64	36,1 13,33	34,2 13,92	31,7 14,42		5.202 €	2.046 €
N 65-200C/B	160 M2	15								44 9,2	43,8 9,8	43,5 10,4	43,1 10,9	42,3 11,7	41,2 12,3	39,4 13,1	37,1 13,8	34,4 14,3	31,4 14,8	28,8 15,1	5.388 €	2.231 €
N 65-200B/B	160 L2	18,5								50,5 10,9	50,4 11,5	50,2 12,2	49,9 12,8	49,2 13,7	48,3 14,6	46,8 15,6	44,8 16,4	42,5 17,2	39,8 17,9	37,5 18,3	5.727 €	2.231 €
N 65-200A/B	180 M2	22								57 13,3	57 14,1	57 14,9	56,5 15,6	56 16,7	55,5 17,7	54 19	52,5 20,1	50 21,1	47,5 22	45,5 22,5	6.495 €	2.231 €
N 65-250C/B	180 M2	22								61 13,5	61 14,5	60,5 15	60 16	58,5 17	57 18	54,5 19	51,5 20	47,5 21	43 21,5		7.935 €	3.673 €
N 65-250B/B	200 L2	30								73,5 18,5	73,5 19,5	73,5 20,5	73,5 21,5	73 23	71,5 24,5	69,5 26	66,5 27,5	63 29	59 30,5		9.074 €	3.673 €
N 65-250A/B	200 L2	37								86,5 22	86,5 23,5	87 24,5	86,5 26	86 27,5	85,5 29,5	83,5 31,5	81 34	78 35,5	74,5 37		10.119 €	4.259 €

BOMBA EN BRONCE	MOTOR	P2 kW	Q m3/h	24	27	**30**	**33**	37,8	42	48	54	60	66	75	84	96	**108**	120	132	141	PRECIO ELECTRO BOMBA	PRECIO BOMBA
			Q l/min	400	450	**500**	550	630	700	800	900	1000	1100	1250	1400	1600	**1800**	2000	2200	2350		
B-N 65-125E/B	112 M2	4	**H** m P3 kW					16,5 2,86	16,4 2,99	16,2 3,17	15,9 3,34	15,5 3,5	15,1 3,64	14,3 3,81	13,2 3,94	11,4 4,03	9,2 4				8.999 €	7.965 €
B-N 65-125C/B	132 S2	5,5						21,1 3,68	21 3,86	20,8 4,11	20,6 4,35	20,3 4,57	19,9 4,77	19,1 5,02	18,2 5,23	16,5 5,41	14,4 5,5	11,8 5,49			10.020 €	7.965 €
B-N 65-125A/B	132 S2	7,5						25,9 4,71	25,8 4,92	25,6 5,21	25,4 5,5	25,1 5,77	24,8 6,03	24,1 6,38	23,3 6,69	21,9 7,02	20 7,25	17,6 7,36			10.106 €	7.965 €
B-N 65-160D/B	132 S2	7,5								24,3 5,11	24,1 5,44	23,9 5,75	23,6 6,05	23,1 6,45	22,3 6,8	20,8 7,15	18,8 7,4	16,3 7,52			10.192 €	8.050 €
B-N 65-160C/B	160 M2	11								28,1 5,89	28 6,26	27,8 6,61	27,6 6,96	27,1 7,44	26,3 7,87	24,9 8,37	23,1 8,74	20,7 8,98	17,7 9,06		10.982 €	8.050 €
B-N 65-160B/B	160 M2	11								32,6 7,04	32,5 7,44	32,3 7,84	32 8,22	31,5 8,76	30,8 9,25	29,5 9,84	27,9 10,33	25,7 10,7	23,0 10,96		10.982 €	8.050 €
B-N 65-160AR	160 M2	15								36,4 7,98	36,3 8,45	36,2 8,91	35,9 9,36	35,5 9,99	34,8 10,57	33,7 11,27	32,1 11,85	30,0 12,33	27,5 12,71		11.206 €	8.050 €
B-N 65-160A/B	160 M2	15								40,5 8,91	40,4 9,44	40,2 9,96	40 10,47	39,5 11,19	38,8 11,85	37,6 12,64	36,1 13,33	34,2 13,92	31,7 14,42		11.206 €	8.050 €
B-N 65-200C/B	160 M2	15								44 9,2	43,8 9,8	43,5 10,4	43,1 10,9	42,3 11,7	41,2 12,3	39,4 13,1	37,1 13,8	34,4 14,3	31,4 14,8	28,8 15,1	11.947 €	8.791 €
B-N 65-200B/B	160 L2	18,5								50,5 10,9	50,4 11,5	50,2 12,2	49,9 12,8	49,2 13,7	48,3 14,6	46,8 15,6	44,8 16,4	42,5 17,2	39,8 17,9	37,5 18,3	12.286 €	8.791 €
B-N 65-200A/B	180 M2	22								57 13,3	57 14,1	57 14,9	56,5 15,6	56 16,7	55,5 17,7	54 19	52,5 20,1	50 21,1	47,5 22	45,5 22,5	13.054 €	8.791 €
B-N 65-250C/B	180 M2	22								61 13,5	61 14,5	60,5 15	60 16	58,5 17	57 18	54,5 19	51,5 20	47,5 21	43 21,5		16.768 €	12.505 €
B-N 65-250B/B	200 L2	30								73,5 18,5	73,5 19,5	73,5 20,5	73,5 21,5	73 23	71,5 24,5	69,5 26	66,5 27,5	63 29	59 30,5		17.906 €	12.505 €
B-N 65-250A/B	200 L2	37								86,5 22	86,5 23,5	87 24,5	86,5 26	86 27,5	85,5 29,5	83,5 31,5	81 34	78 35,5	74,5 37		18.365 €	12.505 €

BOMBA EN HIERRO	MOTOR	P2 kW	Q m3/h	60	66	75	84	96	**108**	120	132	150	168	180	192	210	240	270	300	PRECIO ELECTRO BOMBA	PRECIO BOMBA
			Q l/min	1000	1100	1250	1400	1600	**1800**	2000	2200	2500	2800	3000	3200	3500	4000	4500	5000		
N 80-160E/B	132 S2	7,5	H m P3 kW			21,5 6,81	20,9 6,92	19,9 7,05	18,7 7,15	17,4 7,22	15,9 7,26	13,4 7,27	10,6 7,21							4.500 €	2.359 €
N 80-160D/B	160 M2	11				25,2 8	24,5 8,22	23,5 8,49	22,4 8,73	21,1 8,93	19,6 9,09	17,2 9,23	14,4 9,23							5.289 €	2.359 €
N 80-160C/B	160 M2	11				28,7 9,04	28,2 9,35	27,4 9,74	26,4 10,09	25,1 10,39	23,8 10,65	21,3 10,91	18,5 10,99	16,4 10,93						5.289 €	2.359 €
N 80-160B/B	160 M2	15				34,8 11,37	34,5 11,83	33,8 12,42	33 13	32,1 13,53	30,9 14,01	28,9 14,63	26,4 15,07	24,5 15,26	22,4 15,34					5.515 €	2.359 €
N 80-160A/B	160 L2	18,5				39,9 13,25	39,6 13,82	39 14,58	38,2 15,3	37,4 15,99	36,4 16,62	34,5 17,45	32,2 18,09	30,3 18,4	28,1 18,59					5.854 €	2.359 €
N 80-200B/A	180 M2	22				46,5 15,7	46 16,6	45,5 17,7	44,5 18,6	43,5 19,4	42 20,2	39* 21,3	35,5* 21,8	32* 22						7.831 €	3.568 €
N 80-200A/A	200 L2	30				56 20	55,5 21,1	55 22,3	54 23,5	53 24,7	52 25,7	49,5* 27,2	46* 28,5	43* 29,3						8.970 €	3.568 €
N 80-250E/A	180 M2	22				51 16,2	50 17,1	48,5 18,2	46,5 19,1	44,5 20	42 20,6	38* 21,4	33* 21,9	29* 22						8.185 €	3.923 €
N 80-250D/A	200 L2	30				65 21,3	64 22,3	62,5 24	61 25,3	59 26,5	56,5 27,5	53* 28,6	49* 29,4	45,5* 29,8	41* 30					9.325 €	3.923 €
N 80-250C/A	200 L2	37				73,5 24,6	73 26	72 27,8	70,5 29,5	69 31	67 32,4	63* 33,8	59* 35,2	55,5* 35,7	51,5* 36,2					9.784 €	3.923 €
N 80-250B/A	225 M2	45				84 29	83,5 30,7	82,5 32,9	81,5 35	80 36,7	78 38,3	74,5* 40,1	70,5* 41,8	67* 43	63* 44,1					10.987 €	3.923 €
N 80-250A/A	250 M2	55				95 33,7	94,5 35,6	93,5 38,1	92,5 40,5	91,5 42,7	90 44,8	87,5* 47,4	84* 50	80,5* 51,5	76,5* 53					12.608 €	3.923 €
N 100-200E/A	160 L2	18,5							30 14,5	29,5 15,1	29 15,7	28 16,6	27 17,2	26 17,6	25 17,9	23 18,3	19* 18,4			7.292 €	3.796 €
N 100-200D/A	180 M2	22							36 17,1	35,5 17,8	35 18,5	34 19,5	33 20,2	32 20,7	31 21,1	29 21,6	24,5* 22	19* 22		8.058 €	3.796 €
N 100-200C/A	200 L2	30							45 22	44,5 22,9	44 23,8	43,5 25,1	42,5 26,2	41,5 26,9	40,5 27,5	39 28,3	34,5* 29,4	29* 29,8	22° 30	9.197 €	3.796 €
N 100-200B/A	200 L2	37							54 27,1	53,5 28,3	53 29,4	52,5 30,9	51,5 32,2	50,5 33,3	49,5 34	48 34,9	44* 36,3	38,5* 37	32° 37,2	9.656 €	3.796 €
N 100-200A/A	225 M2	45							61,5 31	61 32,4	60,5 33,8	60 35,8	59,5 37,7	58,5 39	58 40	56,5 41,5	53* 43,5	48* 45	42° 45,5	10.859 €	3.796 €
N 100-250B/A	250 M2	55							73,5 39	73 40,6	72,5 42,1	71,5 44,3	70 46,4	68,5 47,8	67 48,8	65 50,5	61* 52,9	55,5* 54,7	48,5° 55,8	12.815 €	4.130 €
N 100-250A/A	280 S2	75							91 50	90,5 52,5	90 55	89, 58,5	88,5 61,5	88 63,5	87 65,5	85 68	81* 71,5	75* 74,5	67° 75,5	15.508 €	4.130 €

N
Ejecución normal.

B-N
Ejecución en bronce.

P2
Potencia nominal del motor.

P3
Potencia absorbida por la bomba.

H
Altura total en m.

*****
Altura máxima de aspiración 1-2 m.

o
Carga positiva mínima 1m.

BOMBA EN BRONCE	MOTOR	P2 kW	Q m3/h	66	75	84	96	108	**120**	132	150	168	180	192	210	240	270	300	PRECIO ELECTRO BOMBA	PRECIO BOMBA
			Q l/min	1100	1250	1400	1600	1800	**2000**	2200	2500	2800	3000	3200	3500	4000	4500	5000		
B-N 80-160E/B	132 S2	7,5			21,5	20,9	19,9	18,7	17,4	15,9	13,4	10,6							**11.155 €**	**9.013 €**
					6,81	6,92	7,05	7,15	7,22	7,26	7,27	7,21								
B-N 80-160D/B	160 M2	11			25,2	24,5	23,5	22,4	21,1	19,6	17,2	14,4							**11.945 €**	**9.013 €**
					8	8,22	8,49	8,73	8,93	9,09	9,23	9,23								
B-N 80-160C/B	160 M2	11			28,7	28,2	27,4	26,4	25,1	23,8	21,3	18,5	16,4						**11.945 €**	**9.013 €**
					9,04	9,35	9,74	10,09	10,39	10,65	10,91	10,99	10,93							
B-N 80-160B/B	160 M2	15			34,8	34,5	33,8	33	32,1	30,9	28,9	26,4	24,5	22,4					**12.171 €**	**9.013 €**
					11,37	11,83	12,42	13	13,53	14,01	14,63	15,07	15,26	15,34						
B-N 80-160A/B	160 L2	18,5			39,9	39,6	39	38,2	37,4	36,4	34,5	32,2	30,3	28,1					**12.509 €**	**9.013 €**
					13,25	13,82	14,58	15,3	15,99	16,62	17,45	18,09	18,4	18,59						
B-N 80-200B/A	180 M2	22			46,5	46	45,5	44,5	43,5	42	39*	35,5*	32*						**15.583 €**	**11.320 €**
					15,7	16,6	17,7	18,6	19,4	20,2	21,3	21,8	22							
B-N 80-200A/A	200 L2	30			56	55,5	55	54	53	52	49,5*	46*	43*						**16.720 €**	**11.320 €**
					20	21,1	22,3	23,5	24,7	25,7	27,2	28,5	29,3							
B-N 80-250E/A	180 M2	22			51	50	48,5	46,5	44,5	42	38*	33*	29*						**18.023 €**	**13.761 €**
					16,2	17,1	18,2	19,1	20	20,6	21,4	21,9	22							
B-N 80-250D/A	200 L2	30			65	64	62,5	61	59	56,5	53*	49*	45,5*	41*					**19.162 €**	**13.761 €**
					21,3	22,3	24	25,3	26,5	27,5	28,6	29,4	29,8	30						
B-N 80-250C/A	200 L2	37	**H** m P3 kW		73,5	73	72	70,5	69	67	63*	59*	55,5*	51,5*					**19.621 €**	**13.761 €**
					24,6	26	27,8	29,5	31	32,4	33,8	35,2	35,7	36,2						
B-N 80-250B/A	225 M2	45			84	83,5	82,5	81,5	80	78	74,5*	70,5*	67*	63*					**20.824 €**	**13.761 €**
					29	30,7	32,9	35	36,7	38,3	40,1	41,8	43	44,1						
B-N 80-250A/A	250 M2	55			95	94,5	93,5	92,5	91,5	90	87,5*	84*	80,5*	76,5*					**22.441 €**	**13.757 €**
					33,7	35,6	38,1	40,5	42,7	44,8	47,4	50	51,5	53						
B-N 100-200E/A	160 L2	18,5						30	29,5	29	28	27	26	25	23	19*			**15.951 €**	**12.455 €**
								14,5	15,1	15,7	16,6	17,2	17,6	17,9	18,3	18,4				
B-N 100-200D/A	180 M2	22						36	35,5	35	34	33	32	31	29	24,5*	19*		**16.718 €**	**12.455 €**
								17,1	17,8	18,5	19,5	20,2	20,7	21,1	21,6	22	22			
B-N 100-200C/A	200 L2	30						45	44,5	44	43,5	42,5	41,5	40,5	39	34,5*	29*	22°	**17.856 €**	**12.455 €**
								22	22,9	23,8	25,1	26,2	26,9	27,5	28,3	29,4	29,8	30		
B-N 100-200B/A	200 L2	37						54	53,5	53	52,5	51,5	50,5	49,5	48	44*	38,5*	32°	**18.316 €**	**12.455 €**
								27,1	28,3	29,4	30,9	32,2	33,3	34	34,9	36,3	37	37,2		
B-N 100-200A/A	225 M2	45						61,5	61	60,5	60	59,5	58,5	58	56,5	53*	48*	42°	**19.519 €**	**12.455 €**
								31	32,4	33,8	35,8	37,7	39	40	41,5	43,5	45	45,5		
B-N 100-250B/A	250 M2	55						73,5	7	72,5	71,5	70	68,5	67	65	61*	55,5*	48,5°	**23.829 €**	**15.143 €**
								39	40,6	42,1	44,3	46,4	47,8	48,8	50,5	52,9	54,7	55,8		
B-N 100-250A/A	280 S2	75						91	90,5	90	89,5	88,5	88	87	85	81*	75*	67°	**26.521 €**	**15.143 €**
								50	52,5	55	58,5	61,5	63,5	65,5	68	71,5	74,5	75,5		

N
Ejecución normal.

B-N
Ejecución en bronce.

P2
Potencia nominal del motor.

P3
Potencia absorbida por la bomba.

H
Altura total en m.

*****
Altura máxima de aspiración 1-2 m.

o
Carga positiva mínima 1m.

BOMBA EN HIERRO	MOTOR	P2 kW	Q m3/h	2,4	3	3,6	4,2	4,8	5,4	**6**	6,6	7,5	8,4	9,6	10,8	12	13,2	PRECIO ELECTRO BOMBA	PRECIO BOMBA
			Q l/min	40	50	60	70	80	90	**100**	110	125	140	160	180	200	220		
N4 32-125F/A	71 M4	0,25	**H** m P3 kW	3,6 0,07	3,6 0,075	3,5 0,08	3,5 0,09	3,4 0,095	3,2 0,1	3 0,1	2,8 0,105	2,4 0,11	1,9 0,115	1,1 0,115				2.508 €	1.601 €
N4 32-125D/A	71 M4	0,25		4,7 0,095	4,7 0,075	4,7 0,11	4,7 0,115	4,6 0,125	4,6 0,13	4,5 0,135	4,3 0,145	4,1 0,15	3,8 0,155	3,3 0,165	2,6 0,17			2.508 €	1.601 €
N4 32-125A/A	71 M4	0,25		5,7 0,12	5,8 0,1	5,8 0,135	5,7 0,145	5,7 0,15	5,7 0,16	5,6 0,165	5,5 0,175	5,4 0,185	5,2 0,195	4,8 0,205	4,3 0,215			2.508 €	1.601 €
N4 32-160B/A	71 M4	0,37		7,6 0,13	7,5 0,125	7,4 0,15	7,3 0,16	7,2 0,17	7,1 0,18	6,9 0,19	6,7 0,2	6,3 0,21	5,9 0,215	5,2 0,23	4,2 0,235			2.564 €	1.637 €
N4 32-160A/A	71 M4	0,37		9 0,17	8,95 0,18	8,9 0,19	8,8 0,2	8,7 0,21	8,6 0,22	8,5 0,23	8,3 0,24	7,9 0,26	7,5 0,275	6,8 0,29	6 0,305	5,1 0,315		2.564 €	1.637 €
N4 32-200B/A	80 M4	0,55		12,5 0,28	12,4 0,3	12,3 0,315	12,2 0,33	12 0,345	11,8 0,36	11,6 0,375	11,2 0,39	10,6 0,41	10 0,43	8,9 0,455	7,6 0,48	6,2 0,5	4,7 0,515	2.834 €	1.840 €
N4 32-200A/A	80 M4	0,75		14,3 0,35	14,2 0,375	14,1 0,4	14 0,42	13,9 0,44	13,7 0,46	13,5 0,48	13,3 0,5	12,9 0,525	12,3 0,55	11,3 0,585	10,2 0,61	8,9 0,635	7,5 0,655	2.868 €	1.840 €

BOMBA EN BRONCE	MOTOR	P2 kW	Q m3/h	2,4	3	3,6	4,2	4,8	5,4	**6**	6,6	7,5	8,4	9,6	10,8	12	13,2	PRECIO ELECTRO BOMBA	PRECIO BOMBA
			Q l/min	40	50	60	70	80	90	**100**	110	125	140	160	180	200	220		
B-N4 32-125F/A	71 M4	0,25	**H** m P3 kW	3,6 0,07	3,6 0,075	3,5 0,08	3,5 0,09	3,4 0,095	3,2 0,1	3 0,1	2,8 0,105	2,4 0,11	1,9 0,115	1,1 0,115				7.401 €	6.494 €
B-N4 32-125D/A	71 M4	0,25		4,7 0,095	4,7 0,075	4,7 0,11	4,7 0,115	4,6 0,125	4,6 0,13	4,5 0,135	4,3 0,145	4,1 0,15	3,8 0,155	3,3 0,165	2,6 0,17			7.401 €	6.494 €
B-N4 32-125A/A	71 M4	0,25		5,7 0,12	5,8 0,1	5,8 0,135	5,7 0,145	5,7 0,15	5,7 0,16	5,6 0,165	5,5 0,175	5,4 0,185	5,2 0,195	4,8 0,205	4,3 0,215			7.401 €	6.494 €
B-N4 32-160B/A	71 M4	0,37		7,6 0,13	7,5 0,125	7,4 0,15	7,3 0,16	7,2 0,17	7,1 0,18	6,9 0,19	6,7 0,2	6,3 0,21	5,9 0,215	5,2 0,23	4,2 0,235			7.569 €	6.642 €
B-N4 32-160A/A	71 M4	0,37		9 0,17	8,95 0,18	8,9 0,19	8,8 0,2	8,7 0,21	8,6 0,22	8,5 0,23	8,3 0,24	7,9 0,26	7,5 0,275	6,8 0,29	6 0,305	5,1 0,315		7.569 €	6.642 €
B-N4 32-200B/A	80 M4	0,55		12,5 0,28	12,4 0,3	12,3 0,315	12,2 0,33	12 0,345	11,8 0,36	11,6 0,375	11,2 0,39	10,6 0,41	10 0,43	8,9 0,455	7,6 0,48	6,2 0,5	4,7 0,515	8.462 €	7.468 €
B-N4 32-200A/A	80 M4	0,75		14,3 0,35	14,2 0,375	14,1 0,4	14 0,42	13,9 0,44	13,7 0,46	13,5 0,48	13,3 0,5	12,9 0,525	12,3 0,55	11,3 0,585	10,2 0,61	8,9 0,635	7,5 0,655	8.495 €	7.468 €

BOMBA EN HIERRO	MOTOR	P2 kW	Q m3/h	5,4	**6**	6,6	7,5	8,4	9,6	10,8	12	13,2	15	16,8	18,9	21	**24**	27	30	PRECIO ELECTRO BOMBA	PRECIO BOMBA
			Q l/min	90	**100**	110	125	140	160	180	200	220	250	280	315	350	**400**	450	500		
N4 40-160C/A	71 M4	0,37	**H** m P3 kW	6,1 0,17	6 0,18	5,9 0,19	5,9 0,2	5,8 0,21	5,6 0,23	5,4 0,24	5,2 0,25	5 0,26	4,5 0,27	3,9 0,28	3,1 0,29	2,3 0,3				2.647 €	1.719 €
N4 40-160B/A	80 M4	0,55		7,6 0,22	7,6 0,23	7,6 0,24	7,6 0,26	7,6 0,27	7,3 0,29	7,1 0,31	6,9 0,32	6,6 0,34	6,3 0,36	5,7 0,38	5 0,39	4 0,4	2,7 0,41			2.748 €	1.719 €
N4 40-160A/A	80 M4	0,75		9,6 0,28	9,6 0,3	9,6 0,31	9,6 0,33	9,4 0,35	9,3 0,37	9,1 0,4	9 0,42	8,8 0,44	8,4 0,47	7,9 0,49	7,2 0,51	6,4 0,53	5,1 0,55	3,5 0,56		2.748 €	1.719 €
N4 40-200B/A	90 S4	1,1		13 0,51	12,9 0,53	12,8 0,54	12,7 0,57	12,6 0,60	12,4 0,63	12,2 0,66	12 0,68	11,5 0,71	10,8 0,75	10 0,78	8,6 0,81	7 0,83				3.067 €	1.976 €
N4 40-200A/A	90 S4	1,1		14,8 0,59	14,7 0,6	14,6 0,61	14,5 0,64	14,4 0,67	14,2 0,71	14 0,74	13,8 0,77	13,6 0,8	13 0,85	12,2 0,9	11,3 0,94	10 0,97				3.067 €	1.976 €
N4 40-250C/A	90 L4	1,5		17,4 0,689	17,3 0,715	17,2 0,74	17,2 0,779	17 0,817	16,8 0,865	16,6 0,912	16,3 0,967	16 1,018	15,1 1,092	13,8 1,134	12,1 1,178	10,4 1,248	7,2 1,301	2,8 1,348		3.520 €	2.368 €
N4 40-250B/A	100 LA4	2,2		21,4 0,908	21,5 0,942	21,4 0,99	21,3 1,025	21,2 1,075	21 1,140	20,9 1,203	20,8 1,266	20,5 1,327	20 1,405	19,5 1,482	18,3 1,567	16,4 1,645	13,3 1,752	10 1,815	5 1,887	3.702 €	2.368 €
N4 40-250A/A	100 LB4	3		22,9 1,068	22,8 1,104	22,9 1,15	22,9 1,193	22,8 1,246	22,5 1,316	22,5 1,385	22,2 1,454	22 1,521	21,8 1,638	21,4 1,733	20,4 1,817	18,9 1,933	16 2,068	12,6 2,168	8 2,267	3.779 €	2.368 €

BOMBA EN BRONCE	MOTOR	P2 kW	Q m3/h	5,4	**6**	6,6	7,5	8,4	9,6	10,8	12	13,2	15	16,8	18,9	21	**24**	27	30	PRECIO ELECTRO BOMBA	PRECIO BOMBA
			Q l/min	90	**100**	110	125	140	160	180	200	220	250	280	315	350	**400**	450	500		
B-N4 40-160C/A	71 M4	0,37	H m	6,1	6	5,9	5,9	5,8	5,6	5,4	5,2	5	4,5	3,9	3,1	2,3				7.903 €	6.976 €
			P3 kW	0,17	0,18	0,19	0,2	0,21	0,23	0,24	0,25	0,26	0,27	0,28	0,29	0,3					
B-N4 40-160B/A	80 M4	0,55	H m	7,6	7,6	7,6	7,6	7,6	7,3	7,1	6,9	6,6	6,3	5,7	5	4	2,7			7.970 €	6.976 €
			P3 kW	0,22	0,23	0,24	0,26	0,27	0,29	0,31	0,32	0,34	0,36	0,38	0,39	0,4	0,41				
B-N4 40-160A/A	80 M4	0,75	H m	9,6	9,6	9,6	9,6	9,4	9,3	9,1	9	8,8	8,4	7,99	7,2	6,4	5,1	3,5		8.004 €	6.976 €
			P3 kW	0,28	0,3	0,31	0,33	0,35	0,37	0,4	0,42	0,44	0,47	0,49	0,51	0,53	0,55	0,56			
B-N4 40-200B/A	90 S4	1,1	H m	13	12,9	12,8	12,7	12,6	12,4	12,2	12	11,5	10,8	10	8,6	7				9.106 €	8.016 €
			P3 kW	0,51	0,53	0,54	0,57	0,60	0,63	0,66	0,68	0,71	0,75	0,78	0,81	0,83					
B-N4 40-200A/A	90 S4	1,1	H m	14,8	14,7	14,6	14,5	14,4	14,2	14	13,8	13,6	13	12,2	11,3	10				9.106 €	8.016 €
			P3 kW	0,59	0,6	0,61	0,64	0,67	0,71	0,74	0,77	0,8	0,85	0,9	0,94	0,97					
B-N4 40-250C/A	90 L4	1,5	H m	17,4	17,3	17,2	17,2	17	16,8	16,6	16,3	16	15,1	13,8	12,1	10,4	7,2	2,8		10.764 €	9.612 €
			P3 kW	0,689	0,715	0,74	0,779	0,817	0,865	0,912	0,967	1,018	1,092	1,134	1,178	1,248	1,301	1,348			
B-N4 40-250B/A	100 LA4	2,2	H m	21,4	21,5	21,4	21,3	21,2	21	20,9	20,8	20,5	20	19,5	18,3	16,4	13,3	10	5	10.945 €	9.612 €
			P3 kW	0,908	0,942	0,99	1,025	1,075	1,140	1,203	1,266	1,327	1,405	1,482	1,567	1,645	1,752	1,815	1,887		
B-N4 40-250A/A	100 LB4	3	H m	22,9	22,8	22,9	22,9	22,8	22,5	22,5	22,2	22	21,8	21,4	20,4	18,9	16	12,6	8	11.022 €	9.612 €
			P3 kW	1,068	1,104	1,15	1,193	1,246	1,316	1,385	1,454	1,521	1,638	1,733	1,817	1,933	2,068	2,168	2,267		

N
Ejecución normal.

B-N
Ejecución en bronce.

P2
Potencia nominal del motor.

P3
Potencia absorbida por la bomba.

H
Altura total en m.

*****
Altura máxima de aspiración 1-2 m.

BOMBA EN HIERRO	MOTOR	P2 kW	Q m3/h	10,8	12	13,2	15	16,8	18,9	21	**24**	27	30	33	37,8	42	48	PRECIO ELECTRO BOMBA	PRECIO BOMBA
			Q l/min	180	200	220	250	280	315	350	**400**	450	500	550	630	700	800		
N4 50-125F/A	71 M4	0,37	H m	4,5	4,5	4,4	4,3	4,1	3,8	3,5	2,9	2,2	1,4	0,5				2.683 €	1.755 €
			P3 kW	0,26	0,275	0,285	0,3	0,31	0,32	0,325	0,33	0,325	0,315	0,3					
N4 50-125D/A	80 M4	0,55	H m	5,5	5,5	5,4	5,4	5,2	5,1	4,8	4,4	3,8	3,2	2,5				2.784 €	1.755 €
			P3 kW	0,32	0,335	0,345	0,365	0,385	0,4	0,415	0,425	0,435	0,43	0,425					
N4 50-125A/A	80 M4	0,75	H m	6,4	6,4	6,3	6,3	6,2	6,1	5,9	5,6	5,2	4,6	4	2,9			2.784 €	1.755 €
			P3 kW	0,37	0,39	0,405	0,425	0,45	0,47	0,49	0,51	0,525	0,535	0,535	0,525				
N4 50-125S/A	80 M4	0,75	H m	6,8	6,8	6,8	6,8	6,7	6,6	6,4	6,2	5,8	5,3	4,8	3,8			2.784 €	1.755 €
			P3 kW	0,4	0,42	0,435	0,46	0,48	0,505	0,525	0,555	0,57	0,585	0,59	0,59				
N4 50-160B/A	90 S4	1,1	H m	8,2	8,2	8,2	8,1	8	7,8	7,6	7,2	6,7	6,2	5,5	4,4	3,3		2.990 €	1.898 €
			P3 kW	0,449	0,469	0,496	0,524	0,555	0,584	0,610	0,643	0,671	0,683	0,692	0,687	0,673			
N4 50-160A/A	90 S4	1,1	H m	9,6	9,6	9,6	9,5	9,5	9,3	9,1	8,8	8,3	7,8	7,2	6,1	4,9	3,1	2.990 €	1.898 €
			P3 kW	0,555	0,578	0,600	0,632	0,670	0,705	0,742	0,778	0,811	0,833	0,850	0,862	0,861	0,844		
N4 50-200C/A	90 S4	1,1	H m	11,8	11,8	11,7	11,7	11,5	11,3	10,9	10,4	9,8	9	8,1	6,3	4,7		3.164 €	2.072 €
			P3 kW	0,617	0,647	0,682	0,720	0,759	0,801	0,841	0,888	0,927	0,957	0,979	1,005	1,010			
N4 50-200B/A	90 L4	1,5	H m	13,4	13,4	13,4	13,3	13,1	12,9	12,6	12,1	11,5	10,8	9,9	8,2	6,4	3,7	3.225 €	2.072 €
			P3 kW	0,772	0,807	0,840	0,889	0,949	0,998	1,051	1,115	1,171	1,213	1,251	1,278	1,299	1,301		
N4 50-200A/A	100 L4	2,2	H m	14,9	14,9	14,9	14,9	14,8	14,6	14,4	14	13,4	12,8	12	10,4	8,6	6	3.405 €	2.072 €
			P3 kW	0,883	0,923	0,962	1,019	1,074	1,135	1,194	1,273	1,345	1,409	1,464	1,535	1,576	1,596		
N4 50-250D/A	100 L4	2,2	H m	14,5	14,4	14,3	14	13,7	13,4	13	12,2	11,2	9,7	8,1	5,4	2,3		3.854 €	2.522 €
			P3 kW	0,843	0,886	0,929	0,990	1,049	1,098	1,160	1,230	1,300	1,364	1,395	1,435	1,468			
N4 50-250C/A	100 L4	2,2	H m	17,8	17,8	17,7	17,5	17,2	16,8	16,4	15,7	14,9	13,8	12,4	9,7	6,8		3.854 €	2.522 €
			P3 kW	1,091	1,140	1,188	1,258	1,324	1,397	1,465	1,554	1,633	1,700	1,755	1,818	1,844			
N4 50-250B/A	100 L4	3	H m	20,7	20,7	20,7	20,6	20,4	20	19,5	18,9	18,2	17,1	15,9	13,2	10,6	5,8	3.932 €	2.522 €
			P3 kW	1,374	1,437	1,499	1,591	1,680	1,781	1,878	2,009	2,130	2,241	2,320	2,448	2,510	2,580		
N4 50-250A/A	112 M4	4	H m	22,7	22,7	22,6	22,5	22,4	22,1	21,6	21	20,2	19,4	18,3	16,4	13,6	9	4.165 €	2.522 €
			P3 kW	1,493	1,561	1,628	1,728	1,825	1,935	2,042	2,186	2,322	2,445	2,557	2,706	2,804	2,893		

N4

Bombas centrífugas de aspiración axial

BOMBA EN BRONCE	MOTOR	P2 kW	Q m3/h	10,8	12	13,2	15	16,8	18,9	21	**24**	27	30	33	37,8	42	48	PRECIO ELECTRO BOMBA	PRECIO BOMBA
			Q l/min	180	200	220	250	280	315	350	**400**	450	500	550	630	700	800		
B-N4 50-125F/A	71 M4	0,37	H m	4,5	4,5	4,4	4,3	4,1	3,8	3,5	2,9	2,2	1,4	0,5				8.051 €	7.124 €
			P3 kW	0,26	0,275	0,285	0,3	0,31	0,32	0,325	0,33	0,325	0,315	0,3					
B-N4 50-125D/A	80 M4	0,55	H m	5,5	5,5	5,4	5,4	5,2	5,1	4,8	4,4	3,8	3,2	2,5				8.119 €	7.124 €
			P3 kW	0,32	0,335	0,345	0,365	0,385	0,4	0,415	0,425	0,435	0,43	0,425					
B-N4 50-125A/A	80 M4	0,75	H m	6,4	6,4	6,3	6,3	6,2	6,1	5,9	5,6	5,2	4,6	4	2,9			8.152 €	7.124 €
			P3 kW	0,37	0,39	0,405	0,425	0,45	0,47	0,49	0,51	0,525	0,535	0,535	0,525				
B-N4 50-125S/A	80 M4	0,75	H m	6,8	6,8	6,8	6,8	6,7	6,6	6,4	6,2	5,8	5,3	4,8	3,8			8.152 €	7.124 €
			P3 kW	0,4	0,42	0,435	0,46	0,48	0,505	0,525	0,555	0,57	0,585	0,59	0,59				
B-N4 50-160B/A	90 S4	1,1	H m	8,2	8,2	8,2	8,1	8	7,8	7,6	7,2	6,7	6,2	5,5	4,4	3,3		8.795 €	7.703 €
			P3 kW	0,449	0,469	0,496	0,524	0,555	0,584	0,610	0,643	0,671	0,683	0,692	0,687	0,673			
B-N4 50-160A/A	90 S4	1,1	H m	9,6	9,6	9,6	9,5	9,5	9,3	9,1	8,8	8,3	7,8	7,2	6,1	4,9	3,1	8.795 €	7.703 €
			P3 kW	0,555	0,578	0,600	0,632	0,670	0,705	0,742	0,778	0,811	0,833	0,850	0,862	0,861	0,844		
B-N4 50-200C/A	90 S4	1,1	H m	11,8	11,8	11,7	11,7	11,5	11,3	10,9	10,4	9,8	9	8,1	6,3	4,7		9.507 €	8.415 €
			P3 kW	0,617	0,647	0,682	0,720	0,759	0,801	0,841	0,888	0,927	0,957	0,979	1,005	1,010			
B-N4 50-200B/A	90 L4	1,5	H m	13,4	13,4	13,4	13,3	13,1	12,9	12,6	12,1	11,5	10,8	9,9	8,2	6,4	3,7	9.568 €	8.415 €
			P3 kW	0,772	0,807	0,840	0,889	0,949	0,998	1,051	1,115	1,171	1,213	1,251	1,278	1,299	1,301		
B-N4 50-200A/A	100 L4	2,2	H m	14,9	14,9	14,9	14,9	14,8	14,6	14,4	14	13,4	12,8	12	10,4	8,6	6	9.748 €	8.415 €
			P3 kW	0,883	0,923	0,962	1,019	1,074	1,135	1,194	1,273	1,345	1,409	1,464	1,535	1,576	1,596		
B-N4 50-250D/A	100 L4	2,2	H m	14,5	14,4	14,3	14	13,7	13,4	13	12,2	11,2	9,7	8,1	5,4	2,3		11.503 €	10.170 €
			P3 kW	0,843	0,886	0,929	0,990	1,049	1,098	1,160	1,230	1,300	1,364	1,395	1,435	1,468			
B-N4 50-250C/A	100 L4	2,2	H m	17,8	17,8	17,7	17,5	17,2	16,8	16,4	15,7	14,9	13,8	12,4	9,7	6,8		11.503 €	10.170 €
			P3 kW	1,091	1,140	1,188	1,258	1,324	1,397	1,465	1,554	1,633	1,700	1,755	1,818	1,844			
B-N4 50-250B/A	100 L4	3	H m	20,7	20,7	20,7	20,6	20,4	20	19,5	18,9	18,2	17,1	15,9	13,2	10,6	5,8	11.581 €	10.170 €
			P3 kW	1,374	1,437	1,499	1,591	1,680	1,781	1,878	2,009	2,130	2,241	2,320	2,448	2,510	2,580		
B-N4 50-250A/A	112 M4	4	H m	22,7	22,7	22,6	22,5	22,4	22,1	21,6	21	20,2	19,4	18,3	16,4	13,6	9	11.813 €	10.170 €
			P3 kW	1,493	1,561	1,628	1,728	1,825	1,935	2,042	2,186	2,322	2,445	2,557	2,706	2,804	2,893		

BOMBA EN HIERRO	MOTOR	P2 kW	Q m3/h	21	24	27	30	33	37,8	42	**48**	54	60	66	75	84	96	108	120	PRECIO ELECTRO BOMBA	PRECIO BOMBA
			Q l/min	350	400	450	500	550	630	700	**800**	900	1000	1100	1250	1400	1600	1800	2000		
N4 65-125E/B	80 M4	0,75	H m	4,1	4,1	4	3,9	3,8	3,6	3,3	2,9	2,3								3.052 €	2.024 €
			P3 kW	0,38	0,4	0,41	0,44	0,45	0,48	0,49	0,5	0,5									
N4 65-125C/B	80 M4	0,75	H m	5,3	5,2	5,2	5,1	5	4,8	4,6	4,1	3,6	3							3.052 €	2.024 €
			P3 kW	0,49	0,51	0,54	0,58	0,6	0,63	0,65	0,69	0,69	0,69								
N4 65-125A/B	90 S4	1,1	H m	6,5	6,4	6,4	6,3	6,2	6	5,8	5,5	5	4,4							3.115 €	2.024 €
			P3 kW	0,61	0,65	0,69	0,73	0,75	0,8	0,84	0,91	0,91	0,93								
N4 65-160C/B	90 S4	1,1	H m	6,1	6,1	6	6	5,9	5,8	5,6	5,3	4,8	4,2							3.138 €	2.046 €
			P3 kW	0,57	0,61	0,65	0,69	0,72	0,78	0,83	0,88	0,92	0,93								
N4 65-160B/B	90 S4	1,1	H m	7,2	7,1	7,1	7	7	6,8	6,6	6,3	5,8	5,2	4,5						3.138 €	2.046 €
			P3 kW	0,68	0,73	0,77	0,82	0,86	0,92	0,97	1,03	1,07	1,11	1,12							
N4 65-160A/B	90 L4	1,5	H m	8,8	8,8	8,7	8,7	8,6	8,5	8,3	8	7,6	7,1	6,4	5,2					3.198 €	2.046 €
			P3 kW	0,87	0,93	0,98	1,04	1,09	1,17	1,24	1,32	1,39	1,44	1,48	1,51						
N4 65-160S	100 L4	2,2	H m	10,2	10,2	10,1	10,1	10	9,9	9,7	9,4	9,1	8,6	8	7	5,7				3.378 €	2.046 €
			P3 kW	1,09	1,15	1,22	1,28	1,34	1,44	1,52	1,62	1,71	1,79	1,86	1,93	1,96					
N4 65-200B/B	100 L4	2,2	H m	11,7	11,7	11,6	11,6	11,5	11,3	11	10,6	10,1	9,5	8,7	7,4	5,8	3,3			3.564 €	2.231 €
			P3 kW	1,25	1,3	1,35	1,45	1,5	1,6	1,7	1,8	1,9	2	2,05	2,15	2,2	2,15				
N4 65-200A/B	100 L4	3	H m	14,2	14,2	14,2	14,1	14,1	13,9	13,7	13,4	13	12,5	11,8	10,7	9,3	7			3.641 €	2.231 €
			P3 kW	1,55	1,65	1,75	1,85	1,95	2,1	2,2	2,35	2,5	2,65	2,75	2,9	3	3,05				
N4 65-250B/B	112 M4	4	H m	17,9	18	18	18	18	17,8	17,5	17	16,3	15,4	14,4	12,5	10,4	7			5.316 €	3.673 €
			P3 kW	1,95	2,05	2,2	2,3	2,45	2,6	2,75	2,95	3,15	3,3	3,45	3,65	3,75	3,85				
N4 65-250A/B	132 S4	5,5	H m	22,2	22,3	22,4	22,4	22,4	22,2	22	21,6	21	20,2	19,3	17,6	15,7	12,6			5.712 €	3.673 €
			P3 kW	2,55	2,7	2,85	3	3,15	3,4	3,6	3,85	4,1	4,35	4,6	4,85	5,1	5,3				
N4 65-315C/A	132 S4	5,5	H m	25,8	25,7	25,5	25,3	25	24,4	23,8	22,8	21,5	20	18,2	15	11				6.544 €	4.505 €
			P3 kW	3,12	3,31	3,49	3,67	3,83	4,05	4,25	4,5	4,75	4,96	5,12	5,3	5,44					
N4 65-315B/A	132 M4	7,5	H m	31	31	30,9	30,8	30,6	30,2	29,7	28,8	27,8	26,5	25	22,2	18,6				6.744 €	4.505 €
			P3 kW	3,97	4,23	4,45	4,65	4,85	5,15	5,4	5,75	6,1	6,4	6,65	7	7,2					
N4 65-315A/A	160 M4	11	H m	35,9	35,9	35,8	35,7	35,5	35,1	34,6	33,8	32,8	31,6	30,2	27,8	25				7.454 €	4.505 €
			P3 kW	4,8	5,1	5,4	5,6	5,8	6,15	6,5	6,9	7,3	7,6	7,9	8,3	8,7					

N
Ejecución normal.

B-N
Ejecución en bronce.

P2
Potencia nominal del motor.

P3
Potencia absorbida por la bomba.

H
Altura total en m.

*****
Altura máxima de aspiración 1-2 m.

BOMBA EN BRONCE	MOTOR	P2 kW	Q m3/h	21	**24**	27	30	33	37,8	42	**48**	54	60	66	75	84	96	108	120	PRECIO ELECTRO BOMBA	PRECIO BOMBA
			Q l/min	350	**400**	450	500	550	630	700	**800**	900	1000	1100	1250	1400	1600	1800	2000		
B-N4 65-125E/B	80 M4	0,75	H m	4,1	4,1	4	3,9	3,8	3,6	3,3	2,9	2,3								8.993 €	7.965 €
			P3 kW	0,38	0,4	0,41	0,44	0,45	0,48	0,49	0,5	0,5									
B-N4 65-125C/B	80 M4	0,75	H m	5,3	5,2	5,2	5,1	5	4,8	4,6	4,1	3,6	3							8.993 €	7.965 €
			P3 kW	0,49	0,51	0,54	0,58	0,6	0,63	0,65	0,69	0,69	0,69								
B-N4 65-125A/B	90 S4	1,1	H m	6,5	6,4	6,4	6,3	6,2	6	5,8	5,5	5	4,4							9.057 €	7.965 €
			P3 kW	0,61	0,65	0,69	0,73	0,75	0,8	0,84	0,91	0,91	0,93								
B-N4 65-160C/B	90 S4	1,1	H m	6,1	6,1	6	6	5,9	5,8	5,6	5,3	4,8	4,2							9.141 €	8.050 €
			P3 kW	0,57	0,61	0,65	0,69	0,72	0,78	0,83	0,88	0,92	0,93								
B-N4 65-160B/B	90 S4	1,1	H m	7,2	7,1	7,1	7	7	6,8	6,6	6,3	5,8	5,2	4,5						9.141 €	8.050 €
			P3 kW	0,68	0,73	0,77	0,82	0,86	0,92	0,97	1,03	1,07	1,11	1,12							
B-N4 65-160A/B	90 L4	1,5	H m	8,8	8,8	8,7	8,7	8,6	8,5	8,3	8	7,6	7,1	6,4	5,2					9.202 €	8.050 €
			P3 kW	0,87	0,93	0,98	1,04	1,09	1,17	1,24	1,32	1,39	1,44	1,48	1,51						
B-N4 65-160S	100 L4	2,2	H m	10,2	10,2	10,1	10,1	10	9,9	9,7	9,4	9,1	8,6	8	7	5,7				9.382 €	8.050 €
			P3 kW	1,09	1,15	1,22	1,28	1,34	1,44	1,52	1,62	1,71	1,79	1,86	1,93	1,96					
B-N4 65-200B/B	100 L4	2,2	H m	11,7	11,7	11,6	11,6	11,5	11,3	11	10,6	10,1	9,5	8,7	7,4	5,8	3,3			10.123 €	8.791 €
			P3 kW	1,25	1,3	1,35	1,45	1,5	1,6	1,7	1,8	1,9	2	2,05	2,15	2,2	2,15				
B-N4 65-200A/B	100 L4	3	H m	14,2	14,2	14,2	14,1	14,1	13,9	13,7	13,4	13	12,5	11,8	10,7	9,3	7			10.200 €	8.791 €
			P3 kW	1,55	1,65	1,75	1,85	1,95	2,1	2,2	2,35	2,5	2,65	2,75	2,9	3	3,05				
B-N4 65-250B/B	112 M4	4	H m	17,9	18	18	18	18	17,8	17,5	17	16,3	15,4	14,4	12,5	10,4	7			14.148 €	12.505 €
			P3 kW	1,95	2,05	2,2	2,3	2,45	2,6	2,75	2,95	3,15	3,3	3,45	3,65	3,75	3,85				
B-N4 65-250A/B	132 S4	5,5	H m	22,2	22,3	22,4	22,4	22,4	22,2	22	21,6	21	20,2	19,3	17,6	15,7	12,6			14.544 €	12.505 €
			P3 kW	2,55	2,7	2,85	3	3,15	3,4	3,6	3,85	4,1	4,35	4,6	4,85	5,1	5,3				
B-N4 65-315C/A	132 S4	5,5	H m	25,8	25,7	25,5	25,3	25	24,4	23,8	22,8	21,5	20	18,2	15	11				17.837 €	15.797 €
			P3 kW	3,12	3,31	3,49	3,67	3,83	4,05	4,25	4,5	4,75	4,96	5,12	5,3	5,44					
B-N4 65-315B/A	132 M4	7,5	H m	31	31	30,9	30,8	30,6	30,2	29,7	28,8	27,8	26,5	25	22,2	18,6				18.036 €	15.797 €
			P3 kW	3,97	4,23	4,45	4,65	4,85	5,15	5,4	5,75	6,1	6,4	6,65	7	7,2					
B-N4 65-315A/A	160 M4	11	H m	35,9	35,9	35,8	35,7	35,5	35,1	34,6	33,8	32,8	31,6	30,2	27,8	25				18.746 €	15.797 €
			P3 kW	4,8	5,1	5,4	5,6	5,8	6,15	6,5	6,9	7,3	7,6	7,9	8,3	8,7					

BOMBA EN HIERRO	MOTOR	P2 kW	Q m3/h	30	33	37,8	42	**48**	54	60	66	75	84	96	108	**120**	132	150	168	180	PRECIO ELECTRO BOMBA	PRECIO BOMBA
			Q l/min	500	550	630	630	**800**	900	1000	1100	1250	1400	1600	1800	**2000**	2200	2500	2800	3000		
N4 80-160C/B	90 S4	1,1	H m	6,1	6,1	5,9	5,8	5,5	5,2	4,9	4,6	4	3,3								3.450 €	2.359 €
			P3 kW	0,87	0,88	0,9	0,92	0,95	0,98	1	1,02	1,03	1,04									
N4 80-160B/B	90 L4	1,5	H m	7,8	7,7	7,6	7,5	7,3	7	6,8	6,4	5,9	5,2	4,1							3.511 €	2.359 €
			P3 kW	1,14	1,16	1,2	1,23	1,27	1,31	1,34	1,37	1,41	1,44	1,46								
N4 80-160A/B	100 L4	2,2	H m	10	10	9,9	9,8	9,7	9,5	9,3	9	8,5	8	7	5,9						3.691 €	2.359 €
			P3 kW	1,49	1,53	1,6	1,66	1,74	1,82	1,9	1,97	2,07	2,15	2,22	2,24							
N4 80-200C/A	100 L4	2,2	H m	10,3	10,2	10,1	10	9,8	9,5	9,1	8,6	7,7	6,6	4,6							4.900 €	3.568 €
			P3 kW	1,56	1,62	1,7	1,77	1,86	1,93	2	2,06	2,13	2,18	2,2								
N4 80-200B/A	100 L4	3	H m	12,1	12	11,9	11,8	11,7	11,4	11,1	10,6	9,8	9	7,5	5,7						4.978 €	3.568 €
			P3 kW	1,8	1,88	2	2,1	2,22	2,33	2,43	2,52	2,62	2,68	2,72	2,72							
N4 80-200A/A	112 M4	4	H m	13,9	13,8	13,7	13,6	13,5	13,3	13	12,6	11,8	11	9,6	7,9	6					5.211 €	3.568 €
			P3 kW	2,13	2,22	2,35	2,48	2,65	2,8	2,94	3,05	3,2	3,35	3,44	3,46	3,44						
N4 80-250C/A	112 M4	4	H m	16,9	16,8	16,7	16,6	16,3	15,9	15,4	14,8	13,9	12,7	11,1	9,3	7,2					5.566 €	3.923 €
			P3 kW	2,37	2,5	2,65	2,8	3	3,2	3,35	3,49	3,68	3,83	3,97	3,98	3,88						
N4 80-250B/A	132 S4	5,5	H m	20,7	20,6	20,5	20,4	20,3	20	19,6	19,1	18,2	17,1	15,4	13,5	11,4	9*				5.963 €	3.923 €
			P3 kW	3,25	3,38	3,58	3,75	4	4,23	4,42	4,6	4,87	5,13	5,35	5,49	5,55	5,45					
N4 80-250A/A	132 M4	7,5	H m	23,7	23,7	23,6	23,5	23,3	23	22,7	22,2	21,5	20,5	19	17,2	15,1	12,7*				6.161 €	3.923 €
			P3 kW	3,94	4,1	4,33	4,54	4,83	5,08	5,33	5,58	5,91	6,23	6,54	6,82	6,98	7,05					
N4 80-315C/B	160 M4	11	H m	25,7	25,8	25,8	25,8	25,8	25,6	25,4	25	24,4	23,6	22,2	20,4	18,3	15,9				7.496 €	4.547 €
			P3 kW	4,6	4,8	5,1	5,4	5,7	6,1	6,4	6,7	7,2	7,6	8,1	8,5	8,9	9,2					
N4 80-315B/B	160 M4	11	H m	30,3	30,5	30,6	30,7	30,7	30,7	30,5	30,2	29,6	28,8	27,5	25,9	24,1	22				7.496 €	4.547 €
			P3 kW	5,3	5,5	5,9	6,2	6,6	7	7,5	7,9	8,5	9	9,7	10,2	10,8	11,2					
N4 80-315A/B	160 L4	15	H m	36,3	36,4	36,5	36,6	36,6	36,5	36,4	36,1	35,6	35	33,9	32,5	30,9	29	25,3			7.792 €	4.547 €
			P3 kW	6,7	6,9	7,3	7,7	8,2	8,7	9,2	9,7	10,4	11,1	12	12,7	13,4	14	14,8				
N4 80-315S	180 M4	18,5	H m	39,1	39,2	39,3	39,4	39,5	39,4	39,3	39,2	38,7	38,1	37,1	35,7	34,1	32,1	28,3	22,5*		8.447 €	4.547 €
			P3 kW	7,6	7,8	8,3	8,7	9,2	9,8	10,3	10,8	11,6	12,4	13,4	14,3	15,1	15,8	16,8	17,7			
N4 80-400C/B	180 M4	18,5	H m	42,8	42,8	42,8	42,8	42,7	42,5	42,2	41,8	41	39,8	37,9	35,4	32,4	29,1				10.741 €	6.841 €
			P3 kW	8,2	8,5	9	9,4	10,1	10,7	11,3	11,9	12,8	13,7	14,7	15,7	16,6	17,4					
N4 80-400B/B	180 L4	22	H m	48,2	48,2	48,2	48,2	48,1	47,9	47,7	47,3	46,6	45,7	44,1	42,1	39,5	36,3	30,5			11.037 €	6.841 €
			P3 kW	9,7	10,1	10,6	11,1	11,7	12,4	13,1	13,8	14,8	15,7	17	18,2	19,4	20,4	21,8				
N4 80-400A/B	200 L4	30	H m	61,4	61,5	61,5	61,6	61,6	61,5	61,3	61,1	60,7	60,1	59	57,6	55,8	53,7	49,5			12.385 €	6.841 €
			P3 kW	12,8	13,2	13,9	14,5	15,4	16,3	17,2	18,1	19,5	20,8	22,6	24,3	25,9	27,4	29,4				
N4 80-400S	225 S4	37	H m	61,4	61,5	61,5	61,6	61,6	61,5	61,3	61,1	60,7	60,1	59	57,6	55,8	53,7	49,5	43,9	39,2*	13.442 €	6.841 €
			P3 kW	12,8	13,2	13,9	14,5	15,4	16,3	17,2	18,1	19,5	20,8	22,6	24,3	25,9	27,4	29,4	31,3	32,4		

N4

Bombas centrífugas de aspiración axial

BOMBA EN BRONCE	MOTOR	P2 kW	Q m3/h	30	33	37,8	42	**48**	54	60	66	75	84	96	108	**120**	132	150	168	180	PRECIO ELECTRO BOMBA	PRECIO BOMBA
			Q l/min	500	550	630	630	**800**	900	1000	1100	1250	1400	1600	1800	**2000**	2200	2500	2800	3000		
B-N4 80-160C/B	90 S4	1,1	H m	6,1	6,1	5,9	5,8	5,5	5,2	4,9	4,6	4	3,3								10.105 €	9.013 €
			P3 kW	0,87	0,88	0,9	0,92	0,95	0,98	1	1,02	1,03	1,04									
B-N4 80-160B/B	90 L4	1,5	H m	7,8	7,7	7,6	7,5	7,3	7	6,8	6,4	5,9	5,2	4,1							10.165 €	9.013 €
			P3 kW	1,14	1,16	1,2	1,23	1,27	1,31	1,34	1,37	1,41	1,44	1,46								
B-N4 80-160A/B	100 L4	2,2	H m	10	10	9,9	9,8	9,7	9,5	9,3	9	8,5	8	7	5,9						10.347 €	9.013 €
			P3 kW	1,49	1,53	1,6	1,66	1,74	1,82	1,9	1,97	2,07	2,15	2,22	2,24							
B-N4 80-200C/A	100 L4	2,2	H m	10,3	10,2	10,1	10	9,8	9,5	9,1	8,6	7,7	6,6	4,6							12.652 €	11.320 €
			P3 kW	1,56	1,62	1,7	1,77	1,86	1,93	2	2,06	2,13	2,18	2,2								
B-N4 80-200B/A	100 L4	3	H m	12,1	12	11,9	11,8	11,7	11,4	11,1	10,6	9,8	9	7,5	5,7						12.730 €	11.320 €
			P3 kW	1,8	1,88	2	2,1	2,22	2,33	2,43	2,52	2,62	2,68	2,72	2,72							
B-N4 80-200A/A	112 M4	4	H m	13,9	13,8	13,7	13,6	13,5	13,3	13	12,6	11,8	11	9,6	7,9	6					12.963 €	11.320 €
			P3 kW	2,13	2,22	2,35	2,48	2,65	2,8	2,94	3,05	3,2	3,35	3,44	3,46	3,44						
B-N4 80-250C/A	112 M4	4	H m	16,9	16,8	16,7	16,6	16,3	15,9	15,4	14,8	13,9	12,7	11,1	9,3	7,2					15.404 €	13.761 €
			P3 kW	2,37	2,5	2,65	2,8	3	3,2	3,35	3,49	3,68	3,83	3,97	3,98	3,88						
B-N4 80-250B/A	132 S4	5,5	H m	20,7	20,6	20,5	20,4	20,3	20	19,6	19,1	18,2	17,1	15,4	13,5	11,4	9*				15.800 €	13.761 €
			P3 kW	3,25	3,38	3,58	3,75	4	4,23	4,42	4,6	4,87	5,13	5,35	5,49	5,55	5,45					
B-N4 80-250A/A	132 M4	7,5	H m	23,7	23,7	23,6	23,5	23,3	23	22,7	22,2	21,5	20,5	19	17,2	15,1	12,7*				15.999 €	13.761 €
			P3 kW	3,94	4,1	4,33	4,54	4,83	5,08	5,33	5,58	5,91	6,23	6,54	6,82	6,98	7,05					
B-N4 80-315C/B	160 M4	11	H m	25,7	25,8	25,8	25,8	25,8	25,6	25,4	25	24,4	23,6	22,2	20,4	18,3	15,9				18.746 €	15.797 €
			P3 kW	4,6	4,8	5,1	5,4	5,7	6,1	6,4	6,7	7,2	7,6	8,1	8,5	8,9	9,2					
B-N4 80-315B/B	160 M4	11	H m	30,3	30,5	30,6	30,7	30,7	30,7	30,5	30,2	29,6	28,8	27,5	25,9	24,1	22				18.746 €	15.797 €
			P3 kW	5,3	5,5	5,9	6,2	6,6	7	7,5	7,9	8,5	9	9,7	10,2	10,8	11,2					
B-N4 80-315A/B	160 L4	15	H m	36,3	36,4	36,5	36,6	36,6	36,5	36,4	36,1	35,6	35	33,9	32,5	30,9	29	25,3			19.042 €	15.797 €
			P3 kW	6,7	6,9	7,3	7,7	8,2	8,7	9,2	9,7	10,4	11,1	12	12,7	13,4	14	14,8				
B-N4 80-315S	180 M4	18,5	H m	39,1	39,2	39,3	39,4	39,5	39,4	39,3	39,2	38,7	38,1	37,1	35,7	34,1	32,1	28,3	22,5*		19.697 €	15.797 €
			P3 kW	7,6	7,8	8,3	8,7	9,2	9,8	10,3	10,8	11,6	12,4	13,4	14,3	15,1	15,8	16,8	17,7			
B-N4 80-400C/B	180 M4	18,5	H m	42,8	42,8	42,8	42,8	42,7	42,5	42,2	41,8	41	39,8	37,9	35,4	32,4	29,1				12.914 €	9.013 €
			P3 kW	8,2	8,5	9	9,4	10,1	10,7	11,3	11,9	12,8	13,7	14,7	15,7	16,6	17,4					
B-N4 80-400B/B	180 L4	22	H m	48,2	48,2	48,2	48,2	48,1	47,9	47,7	47,3	46,6	45,7	44,1	42,1	39,5	36,3	30,5			13.210 €	9.013 €
			P3 kW	9,7	10,1	10,6	11,1	11,7	12,4	13,1	13,8	14,8	15,7	17	18,2	19,4	20,4	21,8				
B-N4 80-400A/B	200 L4	30	H m	61,4	61,5	61,5	61,6	61,6	61,5	61,3	61,1	60,7	60,1	59	57,6	55,8	53,7	49,5			14.556 €	9.013 €
			P3 kW	12,8	13,2	13,9	14,5	15,4	16,3	17,2	18,1	19,5	20,8	22,6	24,3	25,9	27,4	29,4				
B-N4 80-400S	225 S4	37	H m	61,4	61,5	61,5	61,6	61,6	61,5	61,3	61,1	60,7	60,1	59	57,6	55,8	53,7	49,5	43,9	39,2*	15.787 €	9.013 €
			P3 kW	12,8	13,2	13,9	14,5	15,4	16,3	17,2	18,1	19,5	20,8	22,6	24,3	25,9	27,4	29,4	31,3	32,4		

BOMBA EN HIERRO	MOTOR	P2 kW	Q m3/h	**48**	54	60	66	75	84	96	108	**120**	132	150	168	180	192	210	PRECIO ELECTRO BOMBA	PRECIO BOMBA
			Q l/min	**800**	900	1000	1100	1250	1400	1600	1800	**2000**	2200	2500	2800	3000	3200	3500		
N4 100-200C/A	100 L4	3	H m	9,4	9,3	9,2	9,1	8,9	8,5	8	7,3	6,5	5,6	4					5.206 €	3.796 €
			P3 kW	2,1	2,2	2,3	2,4	2,5	2,6	2,7	2,8	2,85	2,9	2,85						
N4 100-200B/A	112 M4	4	H m	12	11,9	11,8	11,7	11,5	11,2	10,7	10	9,3	8,4	6,7	4,5				5.439 €	3.796 €
			P3 kW	2,65	2,8	2,95	3,1	3,3	3,45	3,65	3,85	3,95	4	3,95	3,8					
N4 100-200A/A	132 S4	5,5	H m	15,2	15,2	15,1	15	14,9	14,7	14,3	13,8	13,1	12,2	10,7	9	7,5*	6*		5.835 €	3.796 €
			P3 kW	3,65	3,85	4	4,15	4,4	4,6	4,85	5,1	5,3	5,45	5,55	5,65	5,65	5,55			
N4 100-250B/A	132 M4	7,5	H m	19,5	19,5	19,4	19,3	19	18,7	18,2	17,5	16,6	15,6	13,8	11,7	10	8,4	5,5	6.368 €	4.130 €
			P3 kW	4,8	5	5,2	5,4	5,75	6,05	6,4	6,7	7	7,3	7,5	7,5	7,45	7,35	7,15		
N4 100-250A/A	160 M4	11	H m	22,3	22,3	22,2	22,1	21,9	21,7	21,2	20,5	19,8	18,8	17,1	15	13,4	11,7	8,9	7.079 €	4.130 €
			P3 kW	5,5	5,8	6,05	6,25	6,6	6,95	7,35	7,75	8,1	8,35	8,7	9	9,05	9	8,9		
N4 100-315C/A	160 M4	11	H m	26,9	26,9	26,8	26,6	26,2	25,7	24,9	23,8	22,7	21,3	18,9	15,9	13,7	11,3*		7.745 €	4.798 €
			P3 kW	6,6	7	7,35	7,65	8,1	8,5	9	9,5	9,85	10,2	10,7	10,9	11	11			
N4 100-315B/A	160 L4	15	H m	31,5	31,5	31,4	31,3	31,2	30,8	30,2	29,3	28,2	26,9	24,6	21,8	19,8	17,6*	14*	8.042 €	4.798 €
			P3 kW	7,8	8,25	8,65	9	9,6	10,2	10,9	11,5	12,1	12,6	13,3	13,9	14,1	14,4	14,4		
N4 100-315A/A	180 M4	18,5	H m	36,9	36,9	36,8	36,7	36,6	36,4	36	35,3	34,5	33,4	31,4	29	27,2	25,3*	22,2*	8.697 €	4.798 €
			P3 kW	9,7	10,2	10,7	11,2	11,9	12,5	13,3	14,1	14,9	15,6	16,6	17,4	17,9	18,3	18,75		
N4 100-400C/A	180 L4	22	H m	41,3	41,2	41,1	41	40,7	40,4	39,8	39	38	36,5	34	31	28,7	26		11.653 €	7.456 €
			P3 kW	11,1	11,8	12,5	13,2	14	14,8	16	17	18	18,9	20	21	21,7	22			
N4 100-400B/A	200 L4	30	H m	50,2	50,1	50	49,9	49,7	49,4	48,8	48	47,1	46	44	41,3	39,5	37	33,5*	13.000 €	7.456 €
			P3 kW	15,2	16	16,8	17,4	18,4	19,3	20,6	21,8	23	24,2	25,7	27	27,8	28,5	29,4		
N4 100-400A/A	225 S4	37	H m	58,2	58,1	58	57,9	57,8	57,6	57,2	56,3	55,7	54,5	52,7	50,5	49	47	44*	14.058 €	7.456 €
			P3 kW	17,8	18,75	19,7	20,5	21,7	22,9	24,4	25,9	27,4	28,8	30,9	32,7	33,85	35	36,5		

BOMBA EN BRONCE	MOTOR	P2 kW	Q m3/h	48	54	60	66	75	84	96	108	120	132	150	168	180	192	210	PRECIO ELECTRO BOMBA	PRECIO BOMBA
			Q l/min	800	900	1000	1100	1250	1400	1600	1800	2000	2200	2500	2800	3000	3200	3500		
B-N4 100-200C/A	100 L4	3	H m	9,4	9,3	9,2	9,1	8,9	8,5	8	7,3	6,5	5,6	4					13.866 €	12.455 €
			P3 kW	2,1	2,2	2,3	2,4	2,5	2,6	2,7	2,8	2,85	2,9	2,85						
B-N4 100-200B/A	112 M4	4		12	11,9	11,8	11,7	11,5	11,2	10,7	10	9,3	8,4	6,7	4,5				14.098 €	12.455 €
				2,65	2,8	2,95	3,1	3,3	3,45	3,65	3,85	3,95	4	3,95	3,8					
B-N4 100-200A/A	132 S4	5,5		15,2	15,2	15,1	15	14,9	14,7	14,3	13,8	13,1	12,2	10,7	9	7,5*	6*		14.494 €	12.455 €
				3,65	3,85	4	4,15	4,4	4,6	4,85	5,1	5,3	5,45	5,55	5,65	5,65	5,55			
B-N4 100-250B/A	132 M4	7,5		19,5	19,5	19,4	19,3	19	18,7	18,2	17,5	16,6	15,6	13,8	11,7	10	8,4	5,5	17.382 €	15.143 €
				4,8	5	5,2	5,4	5,75	6,05	6,4	6,7	7	7,3	7,5	7,5	7,45	7,35	7,15		
B-N4 100-250A/A	160 M4	11		22,3	22,3	22,2	22,1	21,9	21,7	21,2	20,5	19,8	18,8	17,1	15	13,4	11,7	8,9	18.092 €	15.143 €
				5,5	5,8	6,05	6,25	6,6	6,95	7,35	7,75	8,1	8,35	8,7	9	9,05	9	8,9		
B-N4 100-315C/A	160 M4	11		26,9	26,9	26,8	26,6	26,2	25,7	24,9	23,8	22,7	21,3	18,9	15,9	13,7	11,3*		19.772 €	16.824 €
				6,6	7	7,35	7,65	8,1	8,5	9	9,5	9,85	10,2	10,7	10,9	11	11			
B-N4 100-315B/A	160 L4	15		31,5	31,5	31,4	31,3	31,2	30,8	30,2	29,3	28,2	26,9	24,6	21,8	19,8	17,6*	14*	20.069 €	16.824 €
				7,8	8,25	8,65	9	9,6	10,2	10,9	11,5	12,1	12,6	13,3	13,9	14,1	14,4	14,4		
B-N4 100-315A/A	180 M4	18,5		36,9	36,9	36,8	36,7	36,6	36,4	36	35,3	34,5	33,4	31,4	29	27,2	25,3*	22,2*	20.724 €	16.824 €
				9,7	10,2	10,7	11,2	11,9	12,5	13,3	14,1	14,9	15,6	16,6	17,4	17,9	18,3	18,75		
B-N4 100-400C/A	180 L4	22		41,3	41,2	41,1	41	40,7	40,4	39,8	39	38	36,5	34	31	28,7	26		28.670 €	24.474 €
				11,1	11,8	12,5	13,2	14	14,8	16	17	18	18,9	20	21	21,7	22			
B-N4 100-400B/A	200 L4	30		50,2	50,1	50	49,9	49,7	49,4	48,8	48	47,1	46	44	41,3	39,5	37	33,5*	30.018 €	24.474 €
				15,2	16	16,8	17,4	18,4	19,3	20,6	21,8	23	24,2	25,7	27	27,8	28,5	29,4		
B-N4 100-400A/A	225 S4	37		58,2	58,1	58	57,9	57,8	57,6	57,2	56,3	55,7	54,5	52,7	50,5	49	47	44*	31.075 €	24.474 €
				17,8	18,75	19,7	20,5	21,7	22,9	24,4	25,9	27,4	28,8	30,9	32,7	33,85	35	36,5		

BOMBA EN HIERRO	MOTOR	P2 kW	Q m3/h	84	96	108	120	132	150	168	180	192	210	240	270	300	330	PRECIO ELECTRO BOMBA	PRECIO BOMBA
			Q l/min	1400	1600	1800	2000	2200	2500	2800	3000	3200	3500	4000	4500	5000	5500		
N4 125-250E/A	132 S4	5,5	H m	11	10,8	10,5	10,1	9,7	9,1	8,3	7,8	7,2	6,2	4,4				6.569 €	4.529 €
			P3 kW	4,2	4,5	4,75	4,95	5,05	5,2	5,35	5,45	5,5	5,5	5,35					
N4 125-250D/A	132 M4	7,5		14	13,9	13,7	13,4	13	12,4	11,6	11	10,4	9,4	7,4	5,1			6.761 €	4.529 €
				5,4	5,7	5,95	6,2	6,45	6,75	7	7,1	7,2	7,35	7,4	7,1				
N4 125-250C/A	160 M4	11		16,7	16,6	16,4	16,2	15,9	15,4	14,6	14,1	13,5	12,5	10,4	8,2	5,8		7.471 €	4.529 €
				6,3	6,7	7,1	7,4	7,65	8,05	8,4	8,6	8,75	9	9,2	9,2	9,05			
N4 125-250B/A	160 M4	11		19,3	19,2	19,1	18,9	18,7	18,2	17,5	17	16,3	15,3	13,3	10,9	8,2		7.471 €	4.529 €
				7,8	8,25	8,7	9,1	9,45	10	10,35	10,6	10,85	11,1	11,4	11,45	11,3			
N4 125-250A/A	160 L4	15		22,7	22,7	22,6	22,4	22,2	21,8	21,2	20,8	20,1	19,33	17,4	15	12,4	9,3	7.768 €	4.529 €
				9,2	9,75	10,3	10,85	11,3	12	12,6	12,95	13,25	13,75	14,3	14,5	14,55	14,4		
N4 125-315C/A	180 M4	18,5		27,9	27,8	27,7	27,6	27,2	26,5	25,6	24,9	24	22,8	20,2	17	13,5	9,5*	10.981 €	7.087 €
				11,5	12,15	12,8	13,4	14	14,7	15,4	15,8	16,2	16,7	17,3	17,7	18	18		
N4 125-315B/A	180 L4	22		31,8	31,7	31,6	31,5	31,1	30,6	29,7	29,1	28,5	27,3	24,9	22	18,5	14,3*	11.283 €	7.087 €
				12,75	13,6	14,45	15,3	15,9	16,8	17,7	18,4	19	19,7	20,6	21,4	22	22,1		
N4 125-315A/A	200 L4	30		36,8	36,8	36,7	36,6	36,4	35,9	35,2	34,7	34,2	33,2	31	28,4	25,3	21,6*	12.631 €	7.087 €
				15,5	16,5	17,5	18,3	19,1	20,4	21,6	22,4	23,1	24,15	25,6	26,6	27,6	28,45		
N4 125-400C/A	225 S4	37		45,4	45,3	45,2	45,1	44,9	44,4	43,7	43	42	40	37	33	28,5*	23,5*	14.508 €	7.908 €
				19,4	20,7	22	23,3	24,6	26,5	28,2	29,3	30,2	31,4	33,4	35	35,9	36,75		
N4 125-400B/A	225 M4	45		51,4	51,3	51,2	51,1	50,9	50,4	49,7	49	48,2	46,8	44	40,5	36*	31,5*	15.169 €	7.908 €
				22,9	24,3	25,7	27,1	28,4	30,35	32,2	33,3	34,4	36	38,5	41	43	44,5		
N4 125-400A/A	250 M4	55		59,2	59,1	59	58,9	58,7	58,2	57,7	57,2	56,7	55,7	53,5	50,5	46,5*	42,5*	16.778 €	7.908 €
				27,8	29,4	30,9	32,4	33,9	36,2	38,4	39,8	41,2	43,2	46,2	49,2	52,1	54,4		

BOMBA EN BRONCE	MOTOR	P2 kW	Q m3/h	84	96	108	**120**	132	150	168	180	192	210	**240**	270	300	330	PRECIO ELECTRO BOMBA	PRECIO BOMBA
			Q l/min	1400	1600	1800	**2000**	2200	2500	2800	3000	3200	3500	**4000**	4500	5000	5500		
B-N4 125-250E/A	132 S4	5,5	H m	11	10,8	10,5	10,1	9,7	9,1	8,3	7,8	7,2	6,2	4,4				19.497 €	17.457 €
			P3 kW	4,2	4,5	4,75	4,95	5,05	5,2	5,35	5,45	5,5	5,5	5,35					
B-N4 125-250D/A	132 M4	7,5	H m	14	13,9	13,7	13,4	13	12,4	11,6	11	10,4	9,4	7,4	5,1			19.696 €	17.457 €
			P3 kW	5,4	5,7	5,95	6,2	6,45	6,75	7	7,1	7,2	7,35	7,4	7,1				
B-N4 125-250C/A	160 M4	11	H m	16,7	16,6	16,4	16,2	15,9	15,4	14,6	14,1	13,5	12,5	10,4	8,2	5,8		20.406 €	17.457 €
			P3 kW	6,3	6,7	7,1	7,4	7,65	8,05	8,4	8,6	8,75	9	9,2	9,2	9,05			
B-N4 125-250B/A	160 M4	11	H m	19,3	19,2	19,1	18,9	18,7	18,2	17,5	17	16,3	15,3	13,3	10,9	8,2		20.406 €	17.457 €
			P3 kW	7,8	8,25	8,7	9,1	9,45	10	10,35	10,6	10,85	11,1	11,4	11,45	11,3			
B-N4 125-250A/A	160 L4	15	H m	22,7	22,7	22,6	22,4	22,2	21,8	21,2	20,8	20,1	19,33	17,4	15	12,4	9,3	20.702 €	17.457 €
			P3 kW	9,2	9,75	10,3	10,85	11,3	12	12,6	12,95	13,25	13,75	14,3	14,5	14,55	14,4		
B-N4 125-315C/A	180 M4	18,5	H m	27,9	27,8	27,7	27,6	27,2	26,5	25,6	24,9	24	22,8	20,2	17	13,5	9,5*	32.362 €	28.462 €
			P3 kW	11,5	12,15	12,8	13,4	14	14,7	15,4	15,8	16,2	16,7	17,3	17,7	18	18		
B-N4 125-315B/A	180 L4	22	H m	31,8	31,7	31,6	31,5	31,1	30,6	29,7	29,1	28,5	27,3	24,9	22	18,5	14,3*	32.658 €	28.462 €
			P3 kW	12,75	13,6	14,45	15,3	15,9	16,8	17,7	18,4	19	19,7	20,6	21,4	22	22,1		
B-N4 125-315A/A	200 L4	30	H m	36,8	36,8	36,7	36,6	36,4	35,9	35,2	34,7	34,2	33,2	31	28,4	25,3	21,6*	34.005 €	28.462 €
			P3 kW	15,5	16,5	17,5	18,3	19,1	20,4	21,6	22,4	23,1	24,15	25,6	26,6	27,6	28,45		
B-N4 125-400C/A	225 S4	37	H m	45,4	45,3	45,2	45,1	44,9	44,4	43,7	43	42	40	37	33	28,5*	23,5*	38.284 €	31.683 €
			P3 kW	19,4	20,7	22	23,3	24,6	26,5	28,2	29,3	30,2	31,4	33,4	35	35,9	36,75		
B-N4 125-400B/A	225 M4	45	H m	51,4	51,3	51,2	51,1	50,9	50,4	49,7	49	48,2	46,8	44	40,5	36*	31,5*	38.944 €	31.683 €
			P3 kW	22,9	24,3	25,7	27,1	28,4	30,35	32,2	33,3	34,4	36	38,5	41	43	44,5		
B-N4 125-400A/A	250 M4	55	H m	59,2	59,1	59	58,9	58,7	58,2	57,7	57,2	56,7	55,7	53,5	50,5	46,5*	42,5*	40.553 €	31.683 €
			P3 kW	27,8	29,4	30,9	32,4	33,9	36,2	38,4	39,8	41,2	43,2	46,2	49,2	52,1	54,4		

BOMBA EN HIERRO	MOTOR	P2 kW	Q m3/h	132	150	168	180	192	210	**240**	270	300	330	360	390	420	450	480	PRECIO ELECTRO BOMBA	PRECIO BOMBA
			Q l/min	2200	2500	2800	3000	3200	3500	**4000**	4500	5000	5500	6000	6500	7000	7500	8000		
N4 150-315D/A	180 M4	18,5	H m	22,8	22,6	22,3	22	21,7	21,1	20	18,6	17	15,1	13	10,6	8*			11.559 €	7.660 €
			P3 kW	13,8	14,5	15	15,4	15,75	16,2	16,9	17,6	18	18,35	18,45	18,4	18,15				
N4 150-315C/A	180 L4	22	H m	25,6	25,4	25,1	24,9	24,7	24,2	23,3	22	20,4	18,5	16,5	14,1	11,6*	8,9*		11.855 €	7.660 €
			P3 kW	15,6	16,44	17,2	17,65	18,1	18,8	19,7	20,6	21,3	21,75	22	22	22	21,65			
N4 150-315B/A	200 L4	30	H m	30,6	30,6	30,5	30,3	30,1	29,7	29	27,9	26,5	24,9	23	20,8	18,3*	15,4*		13.203 €	7.660 €
			P3 kW	19	20	21	21,6	22,15	23	24,35	25,7	26,6	27,5	28,1	28,7	28,9	29			
N4 150-315A/A	225 S4	37	H m	35,6	35,6	35,5	35,4	35,3	35,2	34,6	33,7	32,5	31	29,2	27,1	24,7*	21,8*	18,5*	14.260 €	7.660 €
			P3 kW	23,1	24,4	25,7	26,5	27,2	28,3	30	31,6	33,1	34,3	35,4	36,3	37	37,5	37,8		
N4 150-400C/A	225 M4	45	H m	45	44,9	44,7	44,5	44	43,5	42,5	40,5	38,5	36	33,5	30,5	27*	23,5*	19,5*	16.953 €	9.692 €
			P3 kW	27,9	29,65	31,4	32,6	33,8	35,3	37,7	39,7	41,3	42,7	43,8	44,1	44,1	44	43		
N4 150-400B/A	250 M4	55	H m	50,8	50,7	50,5	50,3	50	49,5	48,5	47	45	43	40,5	38	35*	32*	28,5*	18.562 €	9.692 €
			P3 kW	31,4	33,6	35,8	36,9	38,2	40	42,8	45,5	47,7	49,8	51,5	53	54,1	54,6	54,8		
N4 150-400A/A	280 S4	75	H m	58,8	58,7	58,6	58,5	58,3	57,9	57	55,5	54	52	49,5	47	44*	41*	37,5*	21.136 €	9.692 €
			P3 kW	38,2	40,7	42,8	44,35	45,7	48	51,5	54,4	57,1	59,7	62	64,2	66	67,5	68,4		

BOMBA EN BRONCE	MOTOR	P2 kW	Q m3/h	132	150	168	180	192	210	**240**	270	300	330	360	390	420	450	480	PRECIO ELECTRO BOMBA	PRECIO BOMBA
			Q l/min	2200	2500	2800	3000	3200	3500	**4000**	4500	5000	5500	6000	6500	7000	7500	8000		
B-N4 150-315D/A	180 M4	18,5	H m	22,8	22,6	22,3	22	21,7	21,1	20	18,6	17	15,1	13	10,6	8*			34.233 €	30.333 €
			P3 kW	13,8	14,5	15	15,4	15,75	16,2	16,9	17,6	18	18,35	18,45	18,4	18,15				
B-N4 150-315C/A	180 L4	22	H m	25,6	25,4	25,1	24,9	24,7	24,2	23,3	22	20,4	18,5	16,5	14,1	11,6*	8,9*		34.530 €	30.333 €
			P3 kW	15,6	16,44	17,2	17,65	18,1	18,8	19,7	20,6	21,3	21,75	22	22	22	21,65			
B-N4 150-315B/A	200 L4	30	H m	30,6	30,6	30,5	30,3	30,1	29,7	29	27,9	26,5	24,9	23	20,8	18,3*	15,4*		35.876 €	30.333 €
			P3 kW	19	20	21	21,6	22,15	23	24,35	25,7	26,6	27,5	28,1	28,7	28,9	29			
B-N4 150-315A/A	225 S4	37	H m	35,6	35,6	35,5	35,4	35,3	35,2	34,6	33,7	32,5	31	29,2	27,1	24,7*	21,8*	18,5*	36.934 €	30.333 €
			P3 kW	23,1	24,4	25,7	26,5	27,2	28,3	30	31,6	33,1	34,3	35,4	36,3	37	37,5	37,8		
B-N4 150-400C/A	225 M4	45	H m	45	44,9	44,7	44,5	44	43,5	42,5	40,5	38,5	36	33,5	30,5	27*	23,5*	19,5*	45.583 €	38.322 €
			P3 kW	27,9	29,65	31,4	32,6	33,8	35,3	37,7	39,7	41,3	42,7	43,8	44,1	44,1	44	43		
B-N4 150-400B/A	250 M4	55	H m	50,8	50,7	50,5	50,3	50	49,5	48,5	47	45	43	40,5	38	35*	32*	28,5*	47.192 €	38.322 €
			P3 kW	31,4	33,6	35,8	36,9	38,2	40	42,8	45,5	47,7	49,8	51,5	53	54,1	54,6	54,8		
B-N4 150-400A/A	280 S4	75	H m	58,8	58,7	58,6	58,5	58,3	57,9	57	55,5	54	52	49,5	47	44*	41*	37,5*	49.766 €	38.322 €
			P3 kW	38,2	40,7	42,8	44,35	45,7	48	51,5	54,4	57,1	59,7	62	64,2	66	67,5	68,4		

Bombas in-line

Materiales

Componentes	Material
Cuerpo bomba Acoplamiento	Hierro GJL 200 EN 1567
Rodete	Hierro GJL 200 EN 1567 (Latón CW617N EN 12165 para NR-NR4 32,40,50/200)
Eje	Acero al Cr-Ni 1.4305 EN 10088 (AISI 303) Acero 1.4104 EN 10088 (AISI 430F) de 3 a 18,5 kW
Sello mecánico	Carbón - Cerámica - NBR
Contrabridas	Acero 1.0044EN 10025-2 (Fe 430B)

Las Bombas serie NR, NR4 son conformes al Reglamento Europeo N. 547/2012.

Ejecución

Electrobomba centrífuga, con un solo rodete, monobloc con acoplamiento directo motor-bomba y eje único.

Serie **NR, NR4:** Electrobombas de una cabeza.
Serie **NRD, NR4**: Electrobombas de doble cabezal conectadas por una válvula de conmutación automática. Las dos bombas pueden funcionar individualmente o en paralelo.

Cuerpo bomba con orificios de aspiración e impulsión del mismo diámetro y dispuestos sobre el mismo eje (ejecución in-line).
Conexiones: Bridas PN 10, EN 1092-2.

Contrabridas (bajo demanda)

Dimensiones	Bridas
NR, NR4 32,40,50,65 NRD, NRD4 50,65	Bridas roscadas PN 16, EN 1092-1
NR4 100, NR4 125	Bridas a soldar por aportación, PN 10, EN 1092-1

Versión con variador I-MAT (bajo demanda)

Aplicaciones

- Para líquidos limpios sin partes abrasivas, y no agresivas para los materiales de la bomba (con partes solidas hasta 0,2% máx.)
- Instalaciones de calefacción, acondicionamiento, refrigeración, recirculación en circuitos cerrados, etc.
- Para aplicaciones civiles e industriales.
- Cuando es particularmente requerido un funcionamiento con bajo nivel de rumorosidad (n = 1450 1/min).

Límites de empleo

- Temperatura líquido: de -10 °C a +90 °C.
- Temperatura ambiente hasta 40 °C.
- Altura de aspiración manométrica hasta 7 m.
- Presión máxima admitida en el cuerpo de la bomba 10 bar.
- Servicio continuo.

Motor

Motor a inducción a 4 polos, 50 Hz (n = 1450 1/min).
NR4: Trifásico 230/400 V ± 10%10%, hasta 3 kW;
400/690 V ± 10%, para 4 kW.
NR4M: Monofásico 230 V ± 10%.
Motor a inducción a 2 polos, 50 Hz (n = 2900 1/min).
NR(D): Trifásico 230/400 V ± 10%10%, hasta 3 kW;
400/690 V ± 10%, de 4 a 18,5 kW.
NRM: Monofásico 230 V ± 10%.

Aislamiento clase F. Protección IP 54.
Motor preparado al funcionamiento con convertidor de frecuencia de 0,75 para NR4 y 1,1 kW para NR(D).

Clase eficiencia IE3 para motor trifásico de 0,75.
Ejecución según EN 60034-1; EN 60034-30-1.
EN 60335-1, EN 60335-2-41.

Ejecuciones especiales (Bajo demanda)

- Otras tensiones.
- Frecuencia de 60 Hz.
- Protección IP 55.
- Cierre mecánico especial.
- Para líquidos o ambientes con temperatura más alta o más baja.
- Motor preparado para funcionar con inversores de hasta 0,55 kW NR(D)4 y 0,75 para NR (D).

CÓDIGO	BOMBA	230V 3 ~	400V 3 ~	230V 1~	P1	P2		Q m3/h	0	6	6,6	7,5	8,4	9,6	10,8	12	13,2	15	16,8	18,9	PRECIO
		A	A	A	kW	kW	HP	Q l/min	0	100	110	125	140	160	180	200	220	250	280	315	
E70M00410000	**NR 50D/A**	2,3	1,3			0,45	0,6	H m	11,6	11	10,8	10,5	10,2	9,5	8,5	7	6				**1.092 €**
E70N00410000	**NRM 50D/A**			3,6	0,72	0,45	0,6		11,6	11	10,8	10,5	10,2	9,5	8,5	7	6				**1.141 €**
E70M00431000	**NR 50C/B**	3,7	2,2			0,75			16,2	16	15,9	15,8	15,7	15,3	14,6	14	13	11	9	5,5	**1.190 €**
E70N00431000	**NRM 50C/A**		2,2		1,13	0,75	11		16,2	16	15,9	15,8	15,7	15,3	14,6	14	13	11	9	5,5	**1.255 €**

CÓDIGO	BOMBA + I-MAT	230V 3 ~	400V 3 ~	P2		Q m3/h	0	6	6,6	7,5	8,4	9,6	10,8	12	13,2	15	16,8	18,9	PRECIO
		A	A	kW	HP	Q l/min	0	100	110	125	140	160	180	200	220	250	280	315	
EI70M00410000	**NR EI 50D/A**	2,3	1,3	0,45	0,6	H m	11,6	11	10,8	10,5	10,2	9,5	8,5	7	6				**4.195 €**
EI70M00410001	**NRM EI 50D/A**	2,3	1,3	0,45	0,6		11,6	11	10,8	10,5	10,2	9,5	8,5	7	6				**5.554 €**
EI70M00431000	**NR EI 50C/B**	3,7	2,2	0,75	1		16,2	16	15,9	15,8	15,7	15,3	14,6	14	13	11	9	5,5	**4.279 €**
EI70M00431001	**NRM EI 50C/A**	3,7	2,2	0,75	1		16,2	16	15,9	15,8	15,7	15,3	14,6	14	13	11	9	5,5	**5.639 €**

CÓDIGO	BOMBA	230V 3 ~	400V 3 ~	P2		Q m3/h	0	2,4	3	3,6	4,8	6	6,6	7,5	8,4	9,6	10,8	12	13,2	15	16,8	PRECIO
		A	A	kW	HP	Q l/min	0	40	50	60	80	100	110	125	140	160	180	200	220	250	280	
E70MA0060000	**NR 32/125/B**	3	1,7	0,55	0,75	H m	18,3	18,4	18,3	18,1	17,5	16,7	16,3	15,7	15							**782 €**
E70MA0080000	**NR 32/125/A**	3,7	2,2	0,75	1		23,3	23,3	23,2	23,1	22,6	21,9	21,5	20,8	20,1	19,1						**821 €**
E70MA0111000	**NR 32/160B/A**	4,6	2,7	1,1	1,5		28,1	27,9	27,6	27,3	26,5	25,6	25,1	24,3	23,4	21,9	20					**1.093 €**
E70MA0091000	**NR 32/160A/A**	7,5	4,3	1,5	2		36,8	36,3	36,1	35,7	35	34,3	33,8	33,2	32,4	31,2	29,7					**1.206 €**
E70MA0171000	**NR 32/200B/A**	9,2	5,3	2,2	3		42,5		41,6	41,3	40,6	39,8	39,3	38,5	37,7	36,5	35,1	33,4				**1.742 €**
E70MA0150000	**NR 32/200A**	11,5	6,6	3	4		51,2		49,7	49,5	48,9	48,2	47,9	47,2	46,5	45,4	44,2	42,8	41,2	37,9		**1.950 €**
E70MA0141000	**NR 32/200S/A**		9,4	4	5,5		58		57,4	57,2	56,7	56,1	55,8	55,1	54,4	53,3	52	50,5	48,8	45,9	42,6	**2.229 €**

CÓDIGO	BOMBA + I-MAT	230V 3 ~	400V 3 ~	P2		Q m3/h	0	2,4	3	3,6	4,8	6	6,6	7,5	8,4	9,6	10,8	12	13,2	15	16,8	PRECIO
		A	A	kW	HP	Q l/min	0	40	50	60	80	100	110	125	140	160	180	200	220	250	280	
EI70MA0060001	**NR EI 32/125B**	3	1,7	0,55	0,75	H m	18,3	18,4	18,3	18,1	17,5	16,7	16,3	15,7	15							**5.213 €**
EI70MA0080001	**NR EI 32/125A**	3,7	2,2	0,75	1		23,3	23,3	23,2	23,1	22,6	21,9	21,5	20,8	20,1	19,1						**5.248 €**
EI70MA0111001	**NR EI 32/160B/A**	4,6	2,7	1,1	1,5		28,1	27,9	27,6	27,3	26,5	25,6	25,1	24,3	23,4	21,9	20					**5.554 €**
EI70MA0091001	**NR EI 32/160A/A**	7,5	4,3	1,5	2		36,8	36,3	36,1	35,7	35	34,3	33,8	33,2	32,4	31,2	29,7					**5.652 €**
EI70MA0171001	**NR EI 32/200B/A**	9,2	5,3	2,2	3		42,5		41,6	41,3	40,6	39,8	39,3	38,5	37,7	36,5	35,1	33,4				**6.474 €**
EI70MA0150001	**NR EI 32/200A**	11,5	6,6	3	4		51,2		49,7	49,5	48,9	48,2	47,9	47,2	46,5	45,4	44,2	42,8	41,2	37,9		**6.659 €**
EI70MA0141001	**NR EI 32/200S/A**		9,4	4	5,5		58		57,4	57,2	56,7	56,1	55,8	55,1	54,4	53,3	52	50,5	48,8	45,9	42,6	**6.902 €**
EI70MA0060000	**NR EI 32/125B**	3	1,7	0,55	0,75		18,3	18,4	18,3	18,1	17,5	16,7	16,3	15,7	15							**3.854 €**
EI70MA0080000	**NR EI 32/125A**	3,7	2,2	0,75	1		23,3	23,3	23,2	23,1	22,6	21,9	21,5	20,8	20,1	19,1						**3.888 €**
EI70MA0111000	**NR EI 32/160B/A •**	4,6	2,7	1,1	1,5		28,1	27,9	27,6	27,3	26,5	25,6	25,1	24,3	23,4	21,9	20					**4.195 €**
EI70MA0091000	**NR EI 32/160A/A •**	7,5	4,3	1,5	2		36,8	36,3	36,1	35,7	35	34,3	33,8	33,2	32,4	31,2	29,7					**4.293 €**
EI70MA0171000	**NR EI 32/200B/A •**	9,2	5,3	2,2	3		42,5		41,6	41,3	40,6	39,8	39,3	38,5	37,7	36,5	35,1	33,4				**5.117 €**
EI70MA0150000	**NR EI 32/200A •**	11,5	6,6	3	4		51,2		49,7	49,5	48,9	48,2	47,9	47,2	46,5	45,4	44,2	42,8	41,2	37,9		**5.300 €**
EI70MA0141000	**NR EI 32/200S/A •**		9,4	4	5,5		58		57,4	57,2	56,7	56,1	55,8	55,1	54,4	53,3	52	50,5	48,8	45,9	42,6	**5.543 €**

• Electrobomba con transductor simple presión constante.

CÓDIGO	BOMBA	230V 3 ~	400V 3 ~	P2		Q m3/h	0	6,6	7,5	8,4	9,6	10,8	12	13,2	15	16,8	18,9	21	24	PRECIO
		A	A	kW	HP	Q l/min	0	110	125	140	160	180	200	220	250	280	315	350	400	
E70MA0200000	**NR 40/125C**	4	2,3	0,75	1	H m	15,5	15,7	15,5	15,3	14,8	14,3	13,6	12,9	11,6	10,2	8,1	5,8		**1.223 €**
E70MA0241000	**NR 40/125B/A**	4,6	2,7	1,1	1,5		19,5	19,8	19,6	19,4	19,0	18,5	18,0	17,5	16,5	15,2	13,6	11,6	8,5	**1.248 €**
E70MA0281000	**NR 40/125A/A**	7,5	4,3	1,5	2		23,3	23,7	23,7	23,6	23,4	23,1	22,8	22,4	21,7	20,6	19,1	17,3	14,2	**1.378 €**
E70MA0381000	**NR 40/160B/A**	7,5	4,3	1,5	2		26,1	25,7	25,4	25,1	24,6	24,0	23,3	22,6	21,4	19,7	17,3	14,4	9,9	**1.461 €**
E70MA0321000	**NR 40/160A/A**	9,2	5,3	2,2	3		33,6	32,9	32,6	32,3	31,8	31,3	30,6	29,9	28,7	27,2	25,2	23,1	19,4	**1.672 €**
E70MA0440000	**NR 40/200B**	11,5	6,6	3	4		41,9	40,2	39,7	39,2	38,5	37,6	36,7	35,7	33,8	31,0	26,9	22,0		**2.032 €**
E70MA0421000	**NR 40/200A/A**		9,6	4	5,5		52,4	49,6	49,1	48,5	47,6	46,7	45,7	44,7	43,0	41,2	38,6	34,8		**2.309 €**

CÓDIGO	BOMBA + I-MAT	230V 3 ~	400V 3 ~	P2		Q m3/h	0	6,6	7,5	8,4	9,6	10,8	12	13,2	15	16,8	18,9	21	24	PRECIO
		A	A	kW	HP	Q l/min	0	110	125	140	160	180	200	220	250	280	315	350	400	
EI70MA0200001	**NR EI 40/125C**	4	2,3	0,75	1		15,5	15,7	15,5	15,3	14,8	14,3	13,6	12,9	11,6	10,2	8,1	5,8		**5.670 €**
EI70MA0241001	**NR EI 40/125B/A**	4,6	2,7	1,1	1,5		19,5	19,8	19,6	19,4	19,0	18,5	18,0	17,5	16,5	15,2	13,6	11,6	8,5	**5.688 €**
EI70MA0281001	**NR EI 40/125A/A**	7,5	4,3	1,5	2		23,3	23,7	23,7	23,6	23,4	23,1	22,8	22,4	21,7	20,6	19,1	17,3	14,2	**5.802 €**
EI70MA0381001	**NR EI 40/160B/A**	7,5	4,3	1,5	2		26,1	25,7	25,4	25,1	24,6	24,0	23,3	22,6	21,4	19,7	17,3	14,4	9,9	**5.876 €**
EI70MA0321001	**NR EI 40/160A/A**	9,2	5,3	2,2	3		33,6	32,9	32,6	32,3	31,8	31,3	30,6	29,9	28,7	27,2	25,2	23,1	19,4	**6.415 €**
EI70MA0440001	**NR EI 40/200B**	11,5	6,6	3	4		41,9	40,2	39,7	39,2	38,5	37,6	36,7	35,7	33,8	31,0	26,9	22,0		**6.730 €**
EI70MA0421001	**NR EI 40/200A/A**		9,6	4	5,5	**H** m	52,4	49,6	49,1	48,5	47,6	46,7	45,7	44,7	43,0	41,2	38,6	34,8		**6.973 €**
EI70MA0200000	**NR EI 40/125C •**	4	2,3	0,75	1		15,5	15,7	15,5	15,3	14,8	14,3	13,6	12,9	11,6	10,2	8,1	5,8		**4.311 €**
EI70MA0241000	**NR EI 40/125B/A •**	4,6	2,7	1,1	1,5		19,5	19,8	19,6	19,4	19,0	18,5	18,0	17,5	16,5	15,2	13,6	11,6	8,5	**4.329 €**
EI70MA0281000	**NR EI 40/125A/A •**	7,5	4,3	1,5	2		23,3	23,7	23,7	23,6	23,4	23,1	22,8	22,4	21,7	20,6	19,1	17,3	14,2	**4.442 €**
EI70MA0381000	**NR EI 40/160B/A •**	7,5	4,3	1,5	2		26,1	25,7	25,4	25,1	24,6	24,0	23,3	22,6	21,4	19,7	17,3	14,4	9,9	**4.517 €**
EI70MA0321000	**NR EI 40/160A/A •**	9,2	5,3	2,2	3		33,6	32,9	32,6	32,3	31,8	31,3	30,6	29,9	28,7	27,2	25,2	23,1	19,4	**5.056 €**
EI70MA0440000	**NR EI 40/200B •**	11,5	6,6	3	4		41,9	40,2	39,7	39,2	38,5	37,6	36,7	35,7	33,8	31,0	26,9	22,0		**5.371 €**
EI70MA0421000	**NR EI 40/200A/A •**		9,6	4	5,5		52,4	49,6	49,1	48,5	47,6	46,7	45,7	44,7	43,0	41,2	38,6	34,8		**5.613 €**

• Electrobomba con transductor simple presión constante.

P1
Máxima potenica absorbida.

P2
Potencia nominal del motor.

H
Altura total en m.

Tolerancias según
UNI EN ISO 9906:2012.

CÓDIGO	BOMBA	230V 3 ~	400V 3 ~	P2		Q m3/h	0	15	16,8	18,9	21	24	27	30	33	37,8	39	42	45	PRECIO
		A	A	kW	HP	Q l/min	0	250	280	315	350	400	450	500	550	630	650	700	750	
E70MA0501000	**NR 50/125F/A**	4,6	2,7	1,1	1,5		14,9	13,8	13,4	12,8	12,1	11	9,9	8,4	6,9					**1.317 €**
E70MA0541000	**NR 50/125C/A**	7,5	4,3	1,5	2		17,7	17,4	17	16,5	16	15	13,9	12,6	11,3	9	8,3			**1.450 €**
E70MA0582000	**NR 50/125A/B**	9,2	5,3	2,2	3		22,2	21,7	21,4	21	20,6	19,8	18,8	17,5	16,3	14,1	13,5	12		**1.577 €**
E70MA0622000	**NR 50/160C/B**	9,2	5,3	2,2	3		23,1	21,9	21,4	20,6	19,9	18,6	17,3	15,6	13,8	10,8	10			**1.725 €**
E70MA0661000	**NR 50/160B/A**	11,5	6,6	3	4		28,6	27,9	27,4	26,7	26	24,6	23,1	21,3	19,7	16,6	15,7	13,6		**1.936 €**
E70MA0722000	**NR 50/160A/B**		9,6	4	5,5	**H** m	36,6	35,5	35,1	34,5	33,7	32,7	31,2	29,4	27,5	24,3	23,4	21,3	19,1	**2.262 €**
E70MA0762000	**NR 50/200D/B**		9,6	4	5,5		41,8	37,8	36,8	35,7	34,5	32,4	30,1	27,6	24,9					**2.388 €**
E70MA0801000	**NR 50/200B/A**		10,8	5,5	7,5		50,9	48,5	47,7	46,8	45,7	43,9	41,7	39,2	36,5					**3.211 €**
E70MA0881000	**NR 50/200A/A**		14,3	7,5	10		56,7	54,9	54,3	53,4	52,4	50,7	48,9	46,5	44,1	39,7	38,8			**3.532 €**
E70MA0922000	**NR 50/250C/B**		18,5	9,2	12,5		61,2	58,8	58	57,3	56,5	55	53,2	51,1	48,9	44,8	43,1	39,4		**5.261 €**
E70MA0961000	**NR 50/250B/A**		21,5	11	15		69,4	67	66,4	65,5	64,8	63,2	61,5	59,6	57,7	53,8	52,6	50		**5.806 €**
E70MA1002000	**NR 50/250A/B**		27,3	15	20		87	84,6	84,1	83,2	82,3	80,7	78,8	76,9	74,3	69,8	68,4	65,2		**6.471 €**

CÓDIGO	BOMBA + I-MAT	230V 3 ~	400V 3 ~	P2		Q m3/h	0	15	16,8	18,9	21	24	27	30	33	37,8	39	42	45	PRECIO
		A	A	kW	HP	Q l/min	0	250	280	315	350	400	450	500	550	630	650	700	750	
EI70MA0501001	**NR EI 50/125F/A**	4,6	2,7	1,1	1,5		14,9	13,8	13,4	12,8	12,1	11	9,9	8,4	6,9					**5.749 €**
EI70MA0541001	**NR EI 50/125C/A**	7,5	4,3	1,5	2		17,7	17,4	17	16,5	16	15	13,9	12,6	11,3	9	8,3			**5.867 €**
EI70MA0582001	**NR EI 50/125A/B**	9,2	5,3	2,2	3		22,2	21,7	21,4	21	20,6	19,8	18,8	17,5	16,3	14,1	13,5	12		**6.334 €**
EI70MA0622001	**NR EI 50/160C/B**	9,2	5,3	2,2	3		23,1	21,9	21,4	20,6	19,9	18,6	17,3	15,6	13,8	10,8	10			**6.462 €**
EI70MA0661001	**NR EI 50/160B/A**	11,5	6,6	3	4		28,6	27,9	27,4	26,7	26	24,6	23,1	21,3	19,7	16,6	15,7	13,6		**6.647 €**
EI70MA0722001	**NR EI 50/160A/B**		9,6	4	5,5		36,6	35,5	35,1	34,5	33,7	32,7	31,2	29,4	27,5	24,3	23,4	21,3	19,1	**6.932 €**
EI70MA0762001	**NR EI 50/200D/B**		9,6	4	5,5		41,8	37,8	36,8	35,7	34,5	32,4	30,1	27,6	24,9					**7.041 €**
EI70MA0801001	**NR EI 50/200B/A**		10,8	5,5	7,5		50,9	48,5	47,7	46,8	45,7	43,9	41,7	39,2	36,5					**7.761 €**
EI70MA0881001	**NR EI 50/200A/A**		14,3	7,5	10		56,7	54,9	54,3	53,4	52,4	50,7	48,9	46,5	44,1	39,7	38,8			**9.913 €**
EI70MA0922001	**NR EI 50/250C/B**		18,5	9,2	12,5		61,2	58,8	58	57,3	56,5	55	53,2	51,1	48,9	44,8	43,1	39,4		**11.424 €**
EI70MA0961001	**NR EI 50/250B/A**		21,5	11	15		69,4	67	66,4	65,5	64,8	63,2	61,5	59,6	57,7	53,8	52,6	50		**11.902 €**
EI70MA1002001	**NR EI 50/250A/B**		27,3	15	20	**H** m	87	84,6	84,1	83,2	82,3	80,7	78,8	76,9	74,3	69,8	68,4	65,2		**18.045 €**
EI70MA0501000	**NR EI 50/125F/A •**	4,6	2,7	1,1	1,5		14,9	13,8	13,4	12,8	12,1	11	9,9	8,4	6,9					**4.391 €**
EI70MA0541000	**NR EI 50/125C/A •**	7,5	4,3	1,5	2		17,7	17,4	17	16,5	16	15	13,9	12,6	11,3	9	8,3			**4.507 €**
EI70MA0582000	**NR EI 50/125A/B •**	9,2	5,3	2,2	3		22,2	21,7	21,4	21	20,6	19,8	18,8	17,5	16,3	14,1	13,5	12		**4.976 €**
EI70MA0622000	**NR EI 50/160C/B •**	9,2	5,3	2,2	3		23,1	21,9	21,4	20,6	19,9	18,6	17,3	15,6	13,8	10,8	10			**5.104 €**
EI70MA0661000	**NR EI 50/160B/A •**	11,5	6,6	3	4		28,6	27,9	27,4	26,7	26	24,6	23,1	21,3	19,7	16,6	15,7	13,6		**5.287 €**
EI70MA0722000	**NR EI 50/160A/B •**		9,6	4	5,5		36,6	35,5	35,1	34,5	33,7	32,7	31,2	29,4	27,5	24,3	23,4	21,3	19,1	**5.573 €**
EI70MA0762000	**NR EI 50/200D/B •**		9,6	4	5,5		41,8	37,8	36,8	35,7	34,5	32,4	30,1	27,6	24,9					**5.682 €**
EI70MA0801000	**NR EI 50/200B/A •**		10,8	5,5	7,5		50,9	48,5	47,7	46,8	45,7	43,9	41,7	39,2	36,5					**6.401 €**
EI70MA0881000	**NR EI 50/200A/A •**		14,3	7,5	10		56,7	54,9	54,3	53,4	52,4	50,7	48,9	46,5	44,1	39,7	38,8			**8.554 €**
EI70MA0922000	**NR EI 50/250C/B •**		18,5	9,2	12,5		61,2	58,8	58	57,3	56,5	55	53,2	51,1	48,9	44,8	43,1	39,4		**10.065 €**
EI70MA0961000	**NR EI 50/250B/A •**		21,5	11	15		69,4	67	66,4	65,5	64,8	63,2	61,5	59,6	57,7	53,8	52,6	50		**10.541 €**
EI70MA1002000	**NR EI 50/250A/B •**		27,3	15	20		87	84,6	84,1	83,2	82,3	80,7	78,8	76,9	74,3	69,8	68,4	65,2		**16.687 €**

• Electrobomba con transductor simple presión constante.

P1
Máxima potenica absorbida.

P2
Potencia nominal del motor.

H
Altura total en m.

Tolerancias según
UNI EN ISO 9906:2012.

CÓDIGO	BOMBA	230V 3 ~	400V 3 ~	P2		Q m3/h	0	21	24	27	30	33	37,8	42	48	54	60	66	69	72	PRECIO
		A	A	kW	HP	Q l/min	0	350	400	450	500	550	630	700	800	900	1000	1100	1150	1200	
E70MA1022000	**NR 65/125F/B**	9,2	5,3	2,2	3		16,5	16	15,7	15,3	14,8	14,3	13,5	12,5	11,1	9,5	7,3	5,3			**1.789 €**
E70MA1061000	**NR 65/125D/A**	11,5	6,6	3	4		21,1	20,2	19,9	19,6	19,2	18,7	17,9	16,9	15,2	13,3	11,3	9,1			**2.002 €**
E70MA1122000	**NR 65/125A/B**		9,6	4	5,5		25	24,4	24,1	23,8	23,4	23	22,2	21,4	19,8	18	15,9	13,7	12,4		**2.275 €**
E70MA1162000	**NR 65/125S/B**		9,6	4	5,5		27,2	26,3	26	25,7	25,4	25	24,3	23,6	22,1	20,3	18,3	16,1	14,7		**2.275 €**
E70MA1201000	**NR 65/160B/A**		10,8	5,5	7,5		31,9	32	31,7	31,4	30,9	30,4	29,5	28,6	26,8	24,8	22,2	19,7	18,3	16,7	**3.184 €**
E70MA1241000	**NR 65/160A/A**		14,3	7,5	10	**H** m	39	39,3	39	38,7	38,3	37,9	36,9	36,1	34,7	32,9	30,6	28,1	26,7	25,3	**3.451 €**
E70MA1322000	**NR 65/200B/B**		18,5	9,2	12,5		47,1	46,7	45,9	45,1	44,4	43,6	42	40,5	37,9	35,3	32,4	28,3			**4.828 €**
E70MA1361000	**NR 65/200A/A**		21,5	11	15		54,2	53,3	52,8	52,3	51,5	50,7	49,2	47,5	45,1	41,9	38,1	34,5			**5.371 €**
E70MA1402000	**NR 65/200S/B**		27,3	15	20		60,4	60,5	60,2	59,6	59	58	56,3	54,5	52,2	49,5	46,5	42,7			**6.030 €**
E70MA1441000	**NR 65/250C/A**		21,5	11	15		54,6	54,8	54,2	53,5	52,8	52	50,5	48,9	46,3	43,5	40,6	37,3			**5.922 €**
E70MA1482000	**NR 65/250B/B**		27,3	15	20		67,1	67,2	66,7	66	65,1	64,3	62,8	61,3	58,6	55,8	52,9	49,7			**6.572 €**
E70MA1523000	**NR 65/250A/C**		34	18,5	25		78,5	78,5	77,8	77,3	76,7	76	74,8	73,6	71,1	68,4	65,5	62,2			**8.038 €**

CÓDIGO	BOMBA + I-MAT	230V 3 ~	400V 3 ~	P2		Q m3/h	0	21	24	27	30	33	37,8	42	48	54	60	66	69	72	PRECIO
		A	A	kW	HP	Q l/min	0	350	400	450	500	550	630	700	800	900	1000	1100	1150	1200	
EI70MA1022001	**NR EI 65/125F/B**	9,2	5,3	2,2	3		16,5	16	15,7	15,3	14,8	14,3	13,5	12,5	11,1	9,5	7,3	5,3			**6.519 €**
EI70MA1061001	**NR EI 65/125D/A**	11,5	6,6	3	4		21,1	20,2	19,9	19,6	19,2	18,7	17,9	16,9	15,2	13,3	11,3	9,1			**6.703 €**
EI70MA1122001	**NR EI 65/125A/B**		9,6	4	5,5		25	24,4	24,1	23,8	23,4	23	22,2	21,4	19,8	18	15,9	13,7	12,4		**6.944 €**
EI70MA1162001	**NR EI 65/125S/B**		9,6	4	5,5		27,2	26,3	26	25,7	25,4	25	24,3	23,6	22,1	20,3	18,3	16,1	14,7		**6.944 €**
EI70MA1201001	**NR EI 65/160B/A**		10,8	5,5	7,5		31,9	32	31,7	31,4	30,9	30,4	29,5	28,6	26,8	24,8	22,2	19,7	18,3	16,7	**7.738 €**
EI70MA1241001	**NR EI 65/160A/A**		14,3	7,5	10		39	39,3	39	38,7	38,3	37,9	36,9	36,1	34,7	32,9	30,6	28,1	26,7	25,3	**9.844 €**
EI70MA1322001	**NR EI 65/200B/B**		18,5	9,2	12,5		47,1	46,7	45,9	45,1	44,4	43,6	42	40,5	37,9	35,3	32,4	28,3			**11.045 €**
EI70MA1361001	**NR EI 65/200A/A**		21,5	11	15		54,2	53,3	52,8	52,3	51,5	50,7	49,2	47,5	45,1	41,9	38,1	34,5			**11.520 €**
EI70MA1402001	**NR EI 65/200S/B**		27,3	15	20		60,4	60,5	60,2	59,6	59	58	56,3	54,5	52,2	49,5	46,5	42,7			**17.660 €**
EI70MA1441001	**NR EI 65/250C/A**		21,5	11	15		54,6	54,8	54,2	53,5	52,8	52	50,5	48,9	46,3	43,5	40,6	37,3			**12.001 €**
EI70MA1482001	**NR EI 65/250B/B**		27,3	15	20		67,1	67,2	66,7	66	65,1	64,3	62,8	61,3	58,6	55,8	52,9	49,7			**18.132 €**
EI70MA1523001	**NR EI 65/250A/C**		34	18,5	25	**H** m	78,5	78,5	77,8	77,3	76,7	76	74,8	73,6	71,1	68,4	65,5	62,2			**19.413 €**
EI70MA1022000	**NR EI 65/125F/B •**	9,2	5,3	2,2	3		16,5	16	15,7	15,3	14,8	14,3	13,5	12,5	11,1	9,5	7,3	5,3			**5.159 €**
EI70MA1061000	**NR EI 65/125D/A •**	11,5	6,6	3	4		21,1	20,2	19,9	19,6	19,2	18,7	17,9	16,9	15,2	13,3	11,3	9,1			**5.343 €**
EI70MA1122000	**NR EI 65/125A/B •**		9,6	4	5,5		25	24,4	24,1	23,8	23,4	23	22,2	21,4	19,8	18	15,9	13,7	12,4		**5.584 €**
EI70MA1162000	**NR EI 65/125S/B •**		9,6	4	5,5		27,2	26,3	26	25,7	25,4	25	24,3	23,6	22,1	20,3	18,3	16,1	14,7		**5.584 €**
EI70MA1201000	**NR EI 65/160B/A •**		10,8	5,5	7,5		31,9	32	31,7	31,4	30,9	30,4	29,5	28,6	26,8	24,8	22,2	19,7	18,3	16,7	**6.378 €**
EI70MA1241000	**NR EI 65/160A/A •**		14,3	7,5	10		39	39,3	39	38,7	38,3	37,9	36,9	36,1	34,7	32,9	30,6	28,1	26,7	25,3	**8.485 €**
EI70MA1322000	**NR EI 65/200B/B •**		18,5	9,2	12,5		47,1	46,7	45,9	45,1	44,4	43,6	42	40,5	37,9	35,3	32,4	28,3			**9.684 €**
EI70MA1361000	**NR EI 65/200A/A •**		21,5	11	15		54,2	53,3	52,8	52,3	51,5	50,7	49,2	47,5	45,1	41,9	38,1	34,5			**10.162 €**
EI70MA1402000	**NR EI 65/200S/B •**		27,3	15	20		60,4	60,5	60,2	59,6	59	58	56,3	54,5	52,2	49,5	46,5	42,7			**16.301 €**
EI70MA1441000	**NR EI 65/250C/A •**		21,5	11	15		54,6	54,8	54,2	53,5	52,8	52	50,5	48,9	46,3	43,5	40,6	37,3			**10.641 €**
EI70MA1482000	**NR EI 65/250B/B •**		27,3	15	20		67,1	67,2	66,7	66	65,1	64,3	62,8	61,3	58,6	55,8	52,9	49,7			**16.773 €**
EI70MA1523000	**NR EI 65/250A/C •**		34	18,5	25		78,5	78,5	77,8	77,3	76,7	76	74,8	73,6	71,1	68,4	65,5	62,2			**18.053 €**

CÓDIGO	BOMBA	230V 3 ~	400V 3 ~	230V 1~	P1	P2		Q m3/h	0	2	4	6	8	10	12	14	16	18	20	25	PRECIO
		A	A	A	kW	kW	HP	Q l/min	0	33	67	100	133	167	200	233	267	300	333	417	
E70M10020000	**NR4 50C/A**	1,35	0,75			0,25	0,34		3,9	3,9	3,8	3,3	2,5								**1.106 €**
E70N10020000	**NR4M 50C/A**			2,1	0,27	0,25	0,34		3,9	3,9	3,8	3,3	2,5								**1.193 €**
E70M10040000	**NR4 50B/A**	1,35	0,75			0,25	0,34		4,7	4,7	4,6	4,3	3,5	2,3							**1.106 €**
E70N10040000	**NR4M 50B/A**			2,1	0,29	0,25	0,34		4,7	4,7	4,6	4,3	3,5	2,3							**1.193 €**
E70M10060000	**NR4 50A/A**	1,35	0,75			0,25	0,34	**H** m	5,6	5,6	5,5	5,2	4,5	3,5	2						**1.106 €**
E70N10060000	**NR4M 50A/A**			2,1	0,33	0,25	0,34		5,6	5,6	5,5	5,2	4,5	3,5	2						**1.193 €**
E70M10080000	**NR4 65C/A**	1,35	0,75			0,25	0,34		3,8			3,8	3,7	3,5	3,1	2,6	1,9				**1.189 €**
E70N10080000	**NR4M 65C/A**			2,1	0,31	0,25	0,34		3,8			3,8	3,7	3,5	3,1	2,6	1,9				**1.282 €**
E70M10100000	**NR4 65B/A**	2,1	1,2			0,37	0,5		4,7			4,7	4,6	4,5	4,2	3,8	3,2	2,5			**1.235 €**
E70M10120000	**NR4 65A/A**	2,1	1,2			0,37	0,5		5,6			5,6	5,5	5,3	5	4,6	4,1	3,5	2,7		**1.235 €**

P1
Máxima potenica absorbida.

P2
Potencia nominal del motor.

H
Altura total en m.

Tolerancias según
UNI EN ISO 9906:2012.

CÓDIGO	BOMBA + I-MAT	230V 3 ~	400V 3 ~	P2		Q m3/h	0	2	4	6	8	10	12	14	16	18	20	25	PRECIO
		A	A	kW	HP	Q l/min	0	33	67	100	133	167	200	233	267	300	333	417	
EI70M10020001	**NR4 EI 50C/A**	1,35	0,75	0,25	0,34		3,9	3,9	3,8	3,3	2,5								**5.564 €**
EI70M10040001	**NR4 EI 50B/A**	1,35	0,75	0,25	0,34		4,7	4,7	4,6	4,3	3,5	2,3							**5.564 €**
EI70M10060001	**NR4 EI 50A/A**	1,35	0,75	0,25	0,34	**H** m	5,6	5,6	5,5	5,2	4,5	3,5	2						**5.564 €**
EI70M10080001	**NR4 EI 65C/A**	1,35	0,75	0,25	0,34		3,8			3,8	3,7	3,5	3,1	2,6	1,9				**5.638 €**
EI70M10100001	**NR4 EI 65B/A**	2,1	1,2	0,37	0,5		4,7			4,7	4,6	4,5	4,2	3,8	3,2	2,5			**5.678 €**
EI70M10120001	**NR4 EI 65A/A**	2,1	1,2	0,37	0,5		5,6			5,6	5,5	5,3	5	4,6	4,1	3,5	2,7		**5.678 €**

CÓDIGO	BOMBA	230V 3 ~	400V 3 ~	P2		Q m3/h	0	1	1,2	1,5	1,89	2,4	3	3,6	4,2	4,8	5,4	6	6,6	7,5	8,4	9,6	PRECIO
		A	A	kW	HP	Q l/min	0	16	20	25	31,5	40	50	60	70	80	90	100	110	125	140	160	
E70MB0110000	**NR4 32/160B**	1,65	0,95	0,37	0,5	H m	8,1	7,9	7,9	7,7	7,6	7,4	7,2	6,9	6,6	6,1	5,6	4,4					**1.304 €**
E70MB0090000	**NR4 32/160A**	1,65	0,95	0,37	0,5		9,2	9,3	9,3	9,2	9,1	9	8,8	8,6	8,3	8	7,6	7,2	6,6	5,6			**1.304 €**
E70MB0190000	**NR4 32/200C**	1,65	0,95	0,37	0,5		11,5	11,3	11,3	11,2	11,1	10,9	10,7	10,5	10,2	9,9	9,5	9,1	8,5	7,4	5,7		**1.604 €**
E70MB0170000	**NR4 32/200B**	2,6	1,5	0,55	0,75		13,2	13,2	13,2	13,1	13	12,9	12,8	12,6	12,4	12,1	11,8	11,4	10,9	10	9,1	7,5	**1.704 €**
E70MB0151000	**NR4 32/200A/A**	3,3	1,9	0,75	1		14,6	14,5	14,5	14,4	14,3	14,2	14,1	13,9	13,8	13,5	13,2	12,8	12,3	11,4	10,5	9,1	**1.913 €**

CÓDIGO	BOMBA + I-MAT	230V 3 ~	400V 3 ~	P2		Q m3/h	0	1	1,2	1,5	1,89	2,4	3	3,6	4,2	4,8	5,4	6	6,6	7,5	8,4	9,6	PRECIO
		A	A	kW	HP	Q l/min	0	16	20	25	31,5	40	50	60	70	80	90	100	110	125	140	160	
EI70MB0110001	**NR4 EI 32/160B**	1,65	0,95	0,37	0,5	H m	8,1	7,9	7,9	7,7	7,6	7,4	7,2	6,9	6,6	6,1	5,6	4,4					**5.739 €**
EI70MB0090001	**NR4 EI 32/160A**	1,65	0,95	0,37	0,5		9,2	9,3	9,3	9,2	9,1	9	8,8	8,6	8,3	8	7,6	7,2	6,6	5,6			**5.739 €**
EI70MB0190001	**NR4 EI 32/200C**	1,65	0,95	0,37	0,5		11,5	11,3	11,3	11,2	11,1	10,9	10,7	10,5	10,2	9,9	9,5	9,1	8,5	7,4	5,7		**6.000 €**
EI70MB0170001	**NR4 EI 32/200B**	2,6	1,5	0,55	0,75		13,2	13,2	13,2	13,1	13	12,9	12,8	12,6	12,4	12,1	11,8	11,4	10,9	10	9,1	7,5	**6.089 €**
EI70MB0151001	**NR4 EI 32/200A/A**	3,3	1,9	0,75	1		14,6	14,5	14,5	14,4	14,3	14,2	14,1	13,9	13,8	13,5	13,2	12,8	12,3	11,4	10,5	9,1	**6.270 €**

CÓDIGO	BOMBA	230V 3 ~	400V 3 ~	P2		Q m3/h	0	2,4	3	3,6	4,8	5,4	6	7,5	8,4	9,6	10,8	12	13,2	15	PRECIO
		A	A	kW	HP	Q l/min	0	40	50	60	80	90	100	125	140	160	180	200	220	250	
E70MB0380000	**NR4 40/160B**	1,65	0,95	0,37	0,5	H m	7,3	7,3	7,2	7,1	6,9	6,8	6,6	6,1	5,8	5,2	4,4	3,5	2,5		**1.555 €**
E70MB0320000	**NR4 40/160A**	1,65	0,95	0,37	0,5		9,1	9,0	9,0	9,0	8,8	8,7	8,6	8,1	7,8	7,2	6,5	5,7	4,8	3,3	**1.555 €**
E70MB0440000	**NR4 40/200B**	2,6	1,5	0,55	0,75		12,9	12,5	12,4	12,2	11,9	11,7	11,4	10,7	10,2	9,1	7,7	6,2	4,4		**1.756 €**
E70MB0401000	**NR4 40/200A/A**	3,3	1,9	0,75	1		14,7	14,3	14,2	14,1	13,9	13,7	13,5	12,9	12,4	11,6	10,5	9,2	7,7	4,9	**1.956 €**

CÓDIGO	BOMBA + I-MAT	230V 3 ~	400V 3 ~	P2		Q m3/h	0	2,4	3	3,6	4,8	5,4	6	7,5	8,4	9,6	10,8	12	13,2	15	PRECIO
		A	A	kW	HP	Q l/min	0	40	50	60	80	90	100	125	140	160	180	200	220	250	
EI70MB0380001	**NR4 EI 40/160B**	1,65	0,95	0,37	0,5	H m	7,3	7,3	7,2	7,1	6,9	6,8	6,6	6,1	5,8	5,2	4,4	3,5	2,5		**5.960 €**
EI70MB0320001	**NR4 EI 40/160A**	1,65	0,95	0,37	0,5		9,1	9,0	9,0	9,0	8,8	8,7	8,6	8,1	7,8	7,2	6,5	5,7	4,8	3,3	**5.960 €**
EI70MB0440001	**NR4 EI 40/200B**	2,6	1,5	0,55	0,75		12,9	12,5	12,4	12,2	11,9	11,7	11,4	10,7	10,2	9,1	7,7	6,2	4,4		**6.133 €**
EI70MB0401001	**NR4 EI 40/200A/A**	3,3	1,9	0,75	1		14,7	14,3	14,2	14,1	13,9	13,7	13,5	12,9	12,4	11,6	10,5	9,2	7,7	4,9	**6.307 €**

CÓDIGO	BOMBA	230V 3 ~	400V 3 ~	P2		Q m3/h	0	5,4	6	7,5	8,4	9,6	10,8	12	13,2	15	16,8	18,9	21	24	27	30	PRECIO
		A	A	kW	HP	Q l/min	0	90	100	125	140	160	180	200	220	250	280	315	350	400	450	500	
E70MB0620000	**NR4 50/160C**	1,65	0,95	0,37	0,5	H m	5,9	5,9	5,8	5,7	5,6	5,4	5,2	5	4,7	4,2	3,7	3,1	2,3				**1.605 €**
E70MB0660000	**NR4 50/160B**	2,6	1,5	0,55	0,75		7,3	7,4	7,4	7,2	7,1	6,9	6,7	6,4	6,2	5,7	5,2	4,5	3,8	2,5			**1.698 €**
E70MB0702000	**NR4 50/160A/B**	3,3	1,9	0,75	1		9,2	9,2	9,2	9,1	9	8,9	8,7	8,4	8,2	7,6	7,1	6,4	5,6	4,4	3,1		**1.895 €**
E70MB0792000	**NR4 50/200B/B**	5	2,9	1,1	1,5		12,8	12,6	12,5	12,3	12,1	11,9	11,5	11,2	10,7	10	9,2	8,2	7,1	5,2			**2.294 €**
E70MB0862000	**NR4 50/200A/B**	5	2,9	1,1	1,5		14,3	14,1	14	13,9	13,7	13,5	13,2	12,8	12,4	11,7	11	10	8,8	7,3			**2.294 €**
E70MB0902000	**NR4 50/250C/B**	6	3,5	1,5	2		17,1	17	16,9	16,6	16,4	16,1	15,9	15,6	15,2	14,6	13,9	12,8	11,3	8,5	5,3		**3.024 €**
E70MB0942000	**NR4 50/250B/B**	8,6	5	2,2	3		21	20,9	20,8	20,5	20,3	20	19,7	19,4	19	18,4	17,8	16,8	15,6	13,8	11,7	8,5	**3.262 €**
E70MB0981000	**NR4 50/250A/A**	11,1	6,4	3	4		22	21,9	21,9	21,8	21,6	21,4	21,1	20,9	20,5	19,9	19,2	18,3	17,2	15,3	13,4	11	**3.455 €**

CÓDIGO	BOMBA + I-MAT	230V 3 ~	400V 3 ~	P2		Q m3/h	0	5,4	6	7,5	8,4	9,6	10,8	12	13,2	15	16,8	18,9	21	24	27	30	PRECIO
		A	A	kW	HP	Q l/min	0	90	100	125	140	160	180	200	220	250	280	315	350	400	450	500	
EI70MB0620001	**NR4 EI 50/160C**	1,65	0,95	0,37	0,5	H m	5,9	5,9	5,8	5,7	5,6	5,4	5,2	5	4,7	4,2	3,7	3,1	2,3				**6.000 €**
EI70MB0660001	**NR4 EI 50/160B**	2,6	1,5	0,55	0,75		7,3	7,4	7,4	7,2	7,1	6,9	6,7	6,4	6,2	5,7	5,2	4,5	3,8	2,5			**6.083 €**
EI70MB0702001	**NR4 EI 50/160A/B**	3,3	1,9	0,75	1		9,2	9,2	9,2	9,1	9	8,9	8,7	8,4	8,2	7,6	7,1	6,4	5,6	4,4	3,1		**6.255 €**
EI70MB0792001	**NR4 EI 50/200B/B**	5	2,9	1,1	1,5		12,8	12,6	12,5	12,3	12,1	11,9	11,5	11,2	10,7	10	9,2	8,2	7,1	5,2			**6.602 €**
EI70MB0862001	**NR4 EI 50/200A/B**	5	2,9	1,1	1,5		14,3	14,1	14	13,9	13,7	13,5	13,2	12,8	12,4	11,7	11	10	8,8	7,3			**6.602 €**
EI70MB0902001	**NR4 EI 50/250C/B**	6	3,5	1,5	2		17,1	17	16,9	16,6	16,4	16,1	15,9	15,6	15,2	14,6	13,9	12,8	11,3	8,5	5,3		**7.243 €**
EI70MB0942001	**NR4 EI 50/250B/B**	8,6	5	2,2	3		21	20,9	20,8	20,5	20,3	20	19,7	19,4	19	18,4	17,8	16,8	15,6	13,8	11,7	8,5	**7.451 €**
EI70MB0981001	**NR4 EI 50/250A/A**	11,1	6,4	3	4		22	21,9	21,9	21,8	21,6	21,4	21,1	20,9	20,5	19,9	19,2	18,3	17,2	15,3	13,4	11	**7.974 €**

CÓDIGO	BOMBA	230V 3 ~	400V 3 ~	P2		Q m3/h	0	10,8	12	13,2	15	16,8	18,9	21	24	27	30	33	37,5	42	48	PRECIO
		A	A	kW	HP	Q l/min	0	180	200	220	250	280	315	350	400	450	500	550	630	700	800	
E70MB1020000	**NR4 65/125F**	1,65	0,95	0,37	0,5	H m	4,1	3,9	3,85	3,8	3,6	3,5	3,3	3	2,6	2,1	1,6	1				**1.479 €**
E70MB1060000	**NR4 65/125D**	2,6	1,5	0,55	0,75		5,3	5	5	4,9	4,8	4,7	4,5	4,3	3,9	3,4	2,9	2,4	1,5			**1.568 €**
E70MB1122000	**NR4 65/125A/B**	3,3	1,9	0,75	1		6,3	6,2	6,1	6	5,9	5,8	5,7	5,5	5,1	4,6	4,1	3,5	2,6	1,5		**1.738 €**
E70MB1162000	**NR4 65/125S/B**	3,3	1,9	0,75	1		6,8	6,6	6,6	6,5	6,4	6,3	6,1	5,9	5,6	5,1	4,6	4,1	3,2	2,1		**1.738 €**
E70MB1182000	**NR4 65/160B/B**	5	2,9	1,1	1,5		8,2	8,2	8,2	8,1	8	7,9	7,7	7,5	7,1	6,6	6	5,4	4,3	3,2		**2.262 €**
E70MB1222000	**NR4 65/160A/B**	5	2,9	1,1	1,5		9,7	9,6	9,5	9,5	9,4	9,2	9	8,8	8,5	8	7,4	6,8	5,8	4,7	3	**2.262 €**
E70MB1262000	**NR4 65/200C/B**	5	2,9	1,1	1,5		11,4	11,3	11,2	11,1	10,8	10,6	10,3	9,9	9,4	8,7	7,9	7	5,3	3,4		**2.486 €**
E70MB1302000	**NR4 65/200B/B**	6	3,5	1,5	2		13,3	13,1	13	12,9	12,7	12,4	12,1	11,8	11,2	10,5	9,7	8,9	7,2	5,4		**2.653 €**
E70MB1342000	**NR4 65/200A/B**	8,6	5	2,2	3		14,5	14,6	14,5	14,4	14,2	13,9	13,6	13,2	12,7	12	11,3	10,5	9	7,2		**2.900 €**
E70MB1382000	**NR4 65/250D/B**	8,6	5	2,2	3		13,7	13,9	13,8	13,8	13,6	13,4	13,1	12,8	12,3	11,6	10,9	10,1	8,6	7,2		**3.262 €**
E70MB1422000	**NR4 65/250C/B**	8,6	5	2,2	3		17,1	17,3	17,2	17,2	16,9	16,7	16,3	16	15,4	14,7	13,9	13	11,4	10		**3.262 €**
E70MB1461000	**NR4 65/250B/A**	11,1	6,4	3	4		19,9	20,1	20	20	19,8	19,6	19,3	19	18,4	17,7	16,9	16,1	14,6	13,2	10,8*	**3.465 €**
E70MB1501000	**NR4 65/250A/A**	14,4	8,3	4	5,5		21,4	21,6	21,5	21,4	21,3	21,1	20,8	20,5	19,9	19,2	18,4	17,6	16,1	14,7	12,2*	**3.839 €**

CÓDIGO	BOMBA + I-MAT	230V 3 ~	400V 3 ~	P2		Q m3/h	0	10,8	12	13,2	15	16,8	18,9	21	24	27	30	33	37,5	42	48	PRECIO
		A	A	kW	HP	Q l/min	0	180	200	220	250	280	315	350	400	450	500	550	630	700	800	
E70MB1020001	**NR4 EI 65/125F**	1,65	0,95	0,37	0,5	H m	4,1	3,9	3,85	3,8	3,6	3,5	3,3	3	2,6	2,1	1,6	1				**5.893 €**
E70MB1060001	**NR4 EI 65/125D**	2,6	1,5	0,55	0,75		5,3	5	5	4,9	4,8	4,7	4,5	4,3	3,9	3,4	2,9	2,4	1,5			**5.969 €**
E70MB1122001	**NR4 EI 65/125A/B**	3,3	1,9	0,75	1		6,3	6,2	6,1	6	5,9	5,8	5,7	5,5	5,1	4,6	4,1	3,5	2,6	1,5		**6.119 €**
E70MB1162001	**NR4 EI 65/125S/B**	3,3	1,9	0,75	1		6,8	6,6	6,6	6,5	6,4	6,3	6,1	5,9	5,6	5,1	4,6	4,1	3,2	2,1		**6.119 €**
E70MB1182001	**NR4 EI 65/160B/B**	5	2,9	1,1	1,5		8,2	8,2	8,2	8,1	8	7,9	7,7	7,5	7,1	6,6	6	5,4	4,3	3,2		**6.575 €**
E70MB1222001	**NR4 EI 65/160A/B**	5	2,9	1,1	1,5		9,7	9,6	9,5	9,5	9,4	9,2	9	8,8	8,5	8	7,4	6,8	5,8	4,7	3	**6.575 €**
E70MB1262001	**NR4 EI 65/200C/B**	5	2,9	1,1	1,5		11,4	11,3	11,2	11,1	10,8	10,6	10,3	9,9	9,4	8,7	7,9	7	5,3	3,4		**6.770 €**
E70MB1302001	**NR4 EI 65/200B/B**	6	3,5	1,5	2		13,3	13,1	13	12,9	12,7	12,4	12,1	11,8	11,2	10,5	9,7	8,9	7,2	5,4		**6.918 €**
E70MB1342001	**NR4 EI 65/200A/B**	8,6	5	2,2	3		14,5	14,6	14,5	14,4	14,2	13,9	13,6	13,2	12,7	12	11,3	10,5	9	7,2		**7.133 €**
E70MB1382001	**NR4 EI 65/250D/B**	8,6	5	2,2	3		13,7	13,9	13,8	13,8	13,6	13,4	13,1	12,8	12,3	11,6	10,9	10,1	8,6	7,2		**7.451 €**
E70MB1422001	**NR4 EI 65/250C/B**	8,6	5	2,2	3		17,1	17,3	17,2	17,2	16,9	16,7	16,3	16	15,4	14,7	13,9	13	11,4	10		**7.451 €**
E70MB1461001	**NR4 EI 65/250B/A**	11,1	6,4	3	4		19,9	20,1	20	20	19,8	19,6	19,3	19	18,4	17,7	16,9	16,1	14,6	13,2	10,8*	**7.982 €**
E70MB1521001	**NR4 EI 65/250A/A**	14,4	8,3	4	5,5		21,4	21,6	21,5	21,4	21,3	21,1	20,8	20,5	19,9	19,2	18,4	17,6	16,1	14,7	12,2*	**8.308 €**

CÓDIGO	BOMBA	230V 3 ~	400V 3 ~	P2		Q m3/h	0	20	25	30	35	40	50	60	70	80	90	100	110	PRECIO
		A	A	kW	HP	Q l/min	0	333	417	500	583	667	833	1000	1167	1333	1500	1667	1833	
E70M00203000	**NR4 100C/B**	5	2,9	1,1	1,5		6,6	6,6	6,4	6,3	6	5,6	4,6	3,3						**2.437 €**
E70M00223000	**NR4 100B/B**	5	2,9	1,1	1,5		7,5	7,5	7,4	7,2	7	6,6	5,6	4,4						**2.437 €**
E70M00243000	**NR4 100A/B**	6	3,5	1,5	2	**H** m	9	9	8,9	8,8	8,6	8,3	7,4	6,2	4,8					**2.761 €**
E70M00283000	**NR4 125C/B**	8,6	5	2,2	3		10,2			10,2	10,1	10	9,6	9	8,2	7,1	5,7	4		**3.496 €**
E70M00322000	**NR4 125B/A**	11,1	6,4	3	4		12			12	11,9	11,8	11,6	11	10,4	9,4	8,2	6,7	5,1	**3.879 €**
E70M00362000	**NR4 125A/A**	14,4	8,3	4	5,5		13,6			13,6	13,5	13,4	13,2	12,9	12,3	11,4	10,3	8,8	7,2	**4.071 €**

CÓDIGO	BOMBA + I-MAT	230V 3 ~	400V 3 ~	P2		Q m3/h	0	20	25	30	35	40	50	60	70	80	90	100	110	PRECIO
		A	A	kW	HP	Q l/min	0	333	417	500	583	667	833	1000	1167	1333	1500	1667	1833	
EI70M00203001	**NR4 EI 100C/B**	5	2,9	1,1	1,5		6,6	6,6	6,4	6,3	6	5,6	4,6	3,3						**6.729 €**
EI70M00223001	**NR4 EI 100B/B**	5	2,9	1,1	1,5		7,5	7,5	7,4	7,2	7	6,6	5,6	4,4						**6.729 €**
EI70M00243001	**NR4 EI 100A/B**	6	3,5	1,5	2	**H** m	9	9	8,9	8,8	8,6	8,3	7,4	6,2	4,8					**7.012 €**
EI70M00283001	**NR4 EI 125C/B**	8,6	5	2,2	3		10,2			10,2	10,1	10	9,6	9	8,2	7,1	5,7	4		**7.653 €**
EI70M00322001	**NR4 EI 125B/A**	11,1	6,4	3	4		12			12	11,9	11,8	11,6	11	10,4	9,4	8,2	6,7	5,1	**8.344 €**
EI70M00382001	**NR4 EI 125A/A**	14,4	8,3	4	5,5		13,6			13,6	13,5	13,4	13,2	12,9	12,3	11,4	10,3	8,8	7,2	**8.514 €**

Funcionamiento único

CÓDIGO	BOMBA	230V 3 ~	400V 3 ~	P2		Q m3/h	0	15	16,8	16,9	21	24	27	30	33	37,8	39	42	45	PRECIO
		A	A	kW	HP	Q l/min	0	250	280	315	350	400	450	500	550	630	650	700	750	
E70MC0500000	NRD 50-125F	4,6	2,7	1,1	1,5	H m	13,7	13,2	12,7	12	11,2	9,9	8,5	6,8	4,8					3.266 €
E70MC0540000	NRD 50-125C	7,5	4,3	1,5	2		17,8	17,8	17,4	16,8	16	14,8	13,3	11,7	9,9	6,8	5,9			3.593 €
E70MC0580000	NRD 50-125A	9,2	5,3	2,2	3		20,8	21,2	20,9	20,5	19,9	18,7	17,4	15,8	14,1	11,1	10,4	8,3		3.919 €
E70MC0620000	NRD 50-160C	9,2	5,3	2,2	3		23,4	22,9	22,4	21,7	20,9	19,4	17,7	15,7	13,4	9,1	7,8			4.030 €
E70MC0660000	NRD 50-160B	11,5	6,6	3	4		25,6	25	24,6	24	23,3	22	20,4	18,5	16,2	11,9	10,7	7,5		4.505 €
E70MC0720000	NRD 50-160A		9,6	4	5,5		34	34,6	34,3	33,8	33,2	32	30,5	28,7	26,7	22,8	21,7	18,8	17,6	5.476 €

CÓDIGO	BOMBA	230V 3 ~	400V 3 ~	P2		Q m3/h	0	21	24	27	30	33	37,8	42	48	54	60	66	69	72	PRECIO
		A	A	kW	HP	Q l/min	0	350	400	450	500	550	630	700	800	900	1000	1100	1150	1200	
E70MC1020000	NRD 65/125F	9,2	5,3	2,2	3	H m	16,3	14,8	14,4	13,9	13,4	12,8	11,8	10,7	8,8	6,6	4,0				4.154 €
E70MC1060000	NRD 65/125D	11,5	6,6	3	4		20,4	19,1	18,6	18,1	17,5	16,9	15,7	14,4	12,4	10,0	7,2	4,3			4.645 €
E70MC1120000	NRD 65/125A		9,6	4	5,5		25,6	25,0	24,8	24,5	24,2	23,8	23,0	22,2	20,6	18,7	16,2	13,4	11,9		5.522 €
E70MC1200000	NRD 65/160B	10,8	6,2	5,5	7,5		30,7	31,3	31,1	30,8	30,4	29,9	28,6	27,2	24,7	21,7	18,2	14,5	12,5	10,4	6.159 €
E70MC1240000	NRD 65/160A	14,3	8,3	7,5	10		37,5	37,7	37,6	37,4	37,1	36,6	35,6	34,4	32,1	29,3	26	22,5	20,6	18,5	6.183 €

CÓDIGO	BOMBA	230V	400V	690V	P2		Q m3/h	0	15	16,8	16,9	21	24	27	30	33	37,8	39	42	45	PRECIO
		A	A	A	kW	HP	Q l/min	0	250	280	315	350	400	450	500	550	630	650	700	750	
E70MC0500001	NRD EI 50/125F	4,6	2,7		1,1	1,5	H m	13,7	13,2	12,7	12	11,2	9,9	8,5	6,8	4,8					10.999 €
E70MC0540001	NRD EI 50/125C	7,5	4,3		1,5	2		17,8	17,8	17,4	16,8	16	14,8	13,3	11,7	9,9	6,8	5,9			11.294 €
E70MC0580001	NRD EI 50/125A	9,2	5,3		2,2	3		20,8	21,2	20,9	20,5	19,9	18,7	17,4	15,8	14,1	11,1	10,4	8,3		12.300 €
E70MC0620001	NRD EI 50/160C	9,2	5,3		2,2	3		23,4	22,9	22,4	21,7	20,9	19,4	17,7	15,7	13,4	9,1	7,8			12.400 €
E70MC0660001	NRD EI 50/160B	11,5	6,6		3	4		25,6	25	24,6	24	23,3	22	20,4	18,5	16,2	11,9	10,7	7,5		12.829 €
E70MC0720001	NRD EI 50/160A		9,6	5,5	4	5,5		34	34,6	34,3	33,8	33,2	32	30,5	28,7	26,7	22,8	21,7	18,8	15,6	13.703 €

CÓDIGO	BOMBA	230V	400V	690V	P2		Q m3/h	0	21	24	27	30	33	37,8	42	48	54	60	66	69	72	PRECIO
		A	A	A	kW	HP	Q l/min	0	350	400	450	500	550	530	700	800	900	1000	1100	1150	1200	
E70MC1020001	NRD EI 65/125F	9,2	5,3		2,2	3	H m	16,2	14,9	14,4	13,8	13,2	12,5	11,3	10,1	8,2	6,1	3,9				12.511 €
E70MC1060001	NRD EI 65/125D	11,5	6,6		3	4		20,4	19,1	18,6	18,1	17,5	16,9	15,7	14,4	12,4	10	7,2	4,3			12.955 €
E70MC1120001	NRD EI 65/125A		9,6	5,5	4	5,5		25,3	25	24,7	24,3	23,8	23,2	22,1	21	19,1	16,9	14,3	11,5	9,9		13.746 €
E70MC1200001	NRD EI 65/160B		10,8	6,2	5,5	7,5		30,7	31,3	31,1	30,8	30,4	29,9	28,6	27,2	24,7	21,7	18,2	14,5	12,5	10,4	14.339 €
E70MC1240001	NRD EI 65/160A		14,3	8,3	7,5	10		37,5	37,7	37,6	37,4	37,1	36,6	35,6	34,4	32,1	29,3	26	22,5	20,6	18,5	18.068 €

CÓDIGO	BOMBA	230V	400V	P2		Q m3/h	0	5,4	6	7,5	8,4	9,6	10,8	12	13,2	15	16,8	18,9	21	24	27	PRECIO
		A	A	kW	HP	Q l/min	0	90	100	125	140	160	180	200	220	250	280	315	350	400	450	
E70MD0620000	NRD4 50/160C	1,65	0,95	0,37	0,5	H m	5,9	5,9	5,8	5,7	5,5	5,3	5,1	4,8	4,5	3,9	3,1	2,1				3.871 €
E70MD0660000	NRD4 50/160B	2,6	1,5	0,55	0,75		7,3	7,5	7,5	7,4	7,3	7,1	6,8	6,6	6,3	5,7	5,1	4,1	3	1,3		4.100 €
E70MC0700000	NRD4 50/125A	3,3	1,9	0,75	1		9,3	9,5	9,5	9,4	9,3	9,2	9,1	8,9	8,6	8,1	7,6	6,8	5,8	4,1	2,1	4.576 €

P1
Máxima potenica absorbida.

P2
Potencia nominal del motor.

H
Altura total en m.

Tolerancias según
UNI EN ISO 9906:2012.

Funcionamiento único

CÓDIGO	BOMBA	230V	400V	690V	P2		Q m3/h	0	21	24	27	30	33	37,8	42	48	54	60	66	69	72	PRECIO
		A	A	A	kW	HP	Q l/min	0	350	400	450	500	550	630	700	800	900	1000	1100	1150	1200	
E70MD1020000	NRD4 65-125F	9,2	5,3		2,2	3	H m	16,2	14,9	14,4	13,8	13,2	12,5	11,3	10,1	8,2	8,1	3,9				3.571 €
E70MD1060000	NRD4 65-125D	11,5	6,6		3	4		20,4	19,1	18,8	18,1	17,5	16,9	15,7	14,4	12,4	10	7,2	4,3			3.783 €
E70MD1120000	NRD4 65-125A		9,6	5,5	4	5,5		25,3	25	24,7	24,3	23,8	23,2	22,1	21	19,1	16,9	14,3	11,5	9,9		4.198 €
E70MD1180000	NRD4 65-160B		10,8	6,2	5,5	7,5		30,7	31,3	31,1	30,8	30,4	29,9	28,6	27,2	24,7	21,7	18,2	14,5	12,5	10,4	4.683 €
E70MD1220000	NRD4 65-160A		14,3	8,3	7,6	10		37,5	37,7	37,6	37,4	37,1	36,6	35,6	34,4	32,1	29,3	26	22,5	20,6	18,5	4.683 €

CÓDIGO	BOMBA	230V	400V	690V	P2		Q m3/h	0	21	24	27	30	33	37,8	42	48	54	60	66	69	72	PRECIO
		A	A	A	kW	HP	Q l/min	0	350	400	450	500	550	630	700	800	900	1000	1100	1150	1200	
EI70MD0620000	NRD4 EI 50-160C	9,2	5,3		2,2	3	H m	23,4	22,9	22,4	21,7	20,9	19,4	17,7	15,7	17,4	9,1	7,8				11.557 €
EI70MD0660000	NRD4 EI 50-160B	11,5	6,6		3	4		26,8	25	24,6	24	23,3	22	20,4	18,5	15,2	11,9	10,7	7,5			11.763 €
EI70MD0700000	NRD4 EI 50-125A		9,6	5,5	4	5,5		34	34,6	43,3	33,8	33,2	32	30,5	28,7	26,7	22,8	21,7	18,8	15,8		12.194 €

CÓDIGO	BOMBA	230V	400V	690V	P2		Q m3/h	0	21	24	27	30	33	37,8	42	48	54	60	66	69	72	PRECIO
		A	A	A	kW	HP	Q l/min	0	350	400	450	500	550	630	700	800	900	1000	1100	1150	1200	
EI70MD1020000	NRD4 EI 65-125F	9,2	5,3		2,2	3	H m	16,2	14,9	14,4	13,8	13,2	12,5	11,3	10,1	8,2	8,1	3,9				11.285 €
EI70MD1060000	NRD4 EI 65-125D	11,5	6,6		3	4		20,4	19,1	18,8	18,1	17,5	16,9	15,7	14,4	12,4	10	7,2	4,3			11.477 €
EI70MD1120000	NRD4 EI 65-125A		9,6	5,5	4	5,5		25,3	25	24,7	24,3	23,8	23,2	22,1	21	19,1	16,9	14,3	11,5	9,9		11.852 €
EI70MD1180000	NRD4 EI 65-160B		10,8	6,2	5,5	7,5		30,7	31,3	31,1	30,8	30,4	29,9	28,6	27,2	24,7	21,7	18,2	14,5	12,5	10,4	12.290 €
EI70MD1220000	NRD4 EI 65-160A		14,3	8,3	7,6	10		37,5	37,7	37,6	37,4	37,1	36,6	35,6	34,4	32,1	29,3	26	22,5	20,6	18,5	12.290 €

P1
Máxima potenica absorbida.

P2
Potencia nominal del motor.

H
Altura total en m.

Tolerancias según
UNI EN ISO 9906:2012.

Bridas y conos

Bridas NM - NM EI - NM4 - NM4 EI - N - N4

CÓDIGO	KIT CONTRABRIDAS	MODELO	PRECIO
E44029730000	**G1 1/4 - G2**	N(4), NM(4) 32...	80 €
E44029731000	**G1 1/2 - G2 1/2**	N(4), NM(4) 40...	89 €
E44029733000	**G2 - G2 1/2**	N(4), NM(4) 50...	94 €
E44029740000	**DN65 - DN80**	N(4), NM(4) 65...	112 €
E44029742000	**DN80 - DN100**	N(4), NM(4) 80...	143 €
E44029750000	**DN80 - DN125**	N(4), NM(4) 80/400...	162 €
E44029751000	**DN100 - DN125**	N(4), NM(4) 100...	178 €
E44029753000	**DN125 - DN150**	N(4), NM(4) 125...	272 €
E44029760000	**DN150 - DN200**	N(4), NM(4) 150...	405 €

Bridas NR - NR EI - NR4

CÓDIGO	KIT CONTRABRIDAS	MODELO	PRECIO
E44029736000	**G1 1/4 - G1 1/4**	NR(4) 23.. NC.. 32..	70 €
E44029735000	**G1 1/2 - G1 1/2**	NR(4) 40.. NC.. 40..	74 €
E44029732000	**G2 - G2**	NR(4) 50.. NC.. 50..	89 €
E44029734000	**G2 1/2 - G2 1/2**	NR(4) 65.. NC.. 65..	101 €
E44029743000	**DN100 - DN100**	NR(4) 100.. NC.. 100..	159 €
E44029752000	**DN125 - DN125**	NR(4) 125..	196 €

Conos

CÓDIGO	CONO d x D x L	PRECIO
E30300540000	RFC 32x50x112	146 €
E30300550000	RFC 40x65x120	165 €
E30300560000	RFC 50x65x120	171 €
E30300570000	RFC 50x80x132	196 €
E30300580000	RFC 65x80x132	207 €
E30300590000	RFC 65x100x132	224 €
E30300600000	RFC 80x100x132	232 €
E30300610000	RFC 80x125x160	264 €
E30300620000	RFC 100x125x132	301 €
E30300630000	RFC 100x150x180	384 €
E30300640000	RFC 125x150x180	451 €
E30300650000	RFC 150x200x200	656 €
E30300660000	RFC 200x250x200	829 €

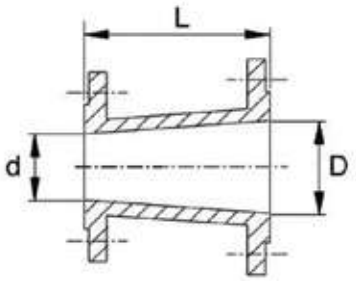

Bombas multicelulares horizontales monobloc
de acero inoxidable

Materiales

Componentes	Material
Cuerpo bomba	Acero al Cr-Ni 1.4301 EN 10088 (AISI 304)
Cuerpo elemento	Acero al Cr-Ni 1.4301 EN 10088 (AISI 304)
Anillo de cierre rodete	PTFE
Rodete	Acero al Cr-Ni 1.4301 EN 10088 (AISI 304)
Tapa del cuerpo	Acero al Cr-Ni 1.4301 EN 10088 (AISI 304)
Manguito distanciado	Acero al Cr-Ni 1.4301 EN 10088 (AISI 304)
Eje bomba Tapón	Acero al Cr-Ni 1.4305 EN 10088 (AISI 303)
Sello mecánico con alojamiento según ISO 3069	Cerámica alúmina, carbón, EPDM (Otros materiales bajo demanda)

Ejecución

Bombas multicelulares horizontales monobloc de acero **inoxidable al cromo-níchel.**
Construcción compacta y robusta, sin brida sobresaliente y acoplamiento bomba motor único con pie soporte.
Cuerpo bomba en una sola pieza, abierto por un solo lado (barriel casing), con boca de aspiración frontal sobre el eje de la bomba y boca de impulsión radial en la parte superior.
Tapones de cebado y vaciado en posiciones medias, accesibles desde cada lado (como la tapa de bornes).
Versión con variador de frecuencia (bajo demanda)

Aplicaciones

- Para aprovisionamiento de agua.
- Para líquidos limpios, sin partes abrasivas, no agresivos para el acero inoxidable (con adaptación, bajo demanda, de los materiales del sello mecánico).
- Bomba universal, para uso doméstico, para aplicaciones civiles e industriales, para jardinería e irrigación.

Límites de empleo

- Temperatura líquido de - 15 °C a + 110 °C.
- Temperatura ambiente hasta 40 °C.
- Presión máxima admitida en el cuerpo de la bomba: 8 bar.

Motor

Motor a inducción 2 polos, 50 Hz (n = 2800 1/min).
MXH: Trifásico 230/400 V ± 10%, hasta 3 kW;
400/690 V ± 10%, de 3,7 a 4 kW.
MXHM: Monofásico 230 V ± 10% , con protector térmico.
Condensador incorporado en la caja de bornes.

Aislamiento clase F. Protección IP 54.
Motor preparado al funcionamiento con convertidor de frecuencia de 1,1 kW.

Clase eficiencia IE3 para motor trifásico de 0,75 kW.
Ejecución según: IEN 60034-1; EN 60034-30.
EN 60335-1, EN 60335-2-41.

Otras ejecuciones bajo demanda

- Otras tensiones. Frequencia 60 Hz.
- Protección IP 55.
- Sello mecánico especial.
- Anillos de cierre cuerpo bomba en FPM.
- Para líquidos o ambientes con temperaturas más elevadas o más bajas.
- Motor preparado al funcionamiento con convertidor de frecuencia hasta 0,75 kW.

CÓDIGO	BOMBA	230V 3 ~	400V 3 ~	230V 1~	P1	P2		Q m3/h	0	1	1,5	2	2,5	3	3,5	4	4,25	4,8	PRECIO
		A	A	A	kW	kW	HP	Q l/min	0	16,6	25	33,3	41,6	50	58,3	66,6	70,8	80	
E62210021000	**MXH 202E**	1,7	1			0,33	0,45	H m	22	20	18,5	17	15,3	13,4	11,4	9,3	8,2	5,6	**529 €**
E62310021000	**MXHM 202E**			2,3	0,5	0,33	0,45		22	20	18,5	17	15,3	13,4	11,4	9,3	8,2	5,6	**529 €**
E62210031000	**MXH 203E**	2,4	1,4			0,45	0,6		33	31	29	27	24,5	21,7	18,6	15,5	13,8	9	**565 €**
E62310031000	**MXHM 203E**			3	0,65	0,45	0,6		33	31	29	27	24,5	21,7	18,6	15,5	13,8	9	**565 €**
E62230041000	**MXH 204/A**	2,8	1,6			0,55	0,75		45	42,5	40,4	37,5	34,5	30,8	26,7	22,4	20,1	14,8	**711 €**
E62340041000	**MXHM 204/A**			4,2	0,9	0,55	0,75		45	42,5	40,4	37,5	34,5	30,8	26,7	22,4	20,1	14,8	**552 €**
E62250051000	**MXH 205/B**	3,5	2			0,75	1		57	53,5	50,5	47,5	43,5	39	34	28,5	25,8	19	**798 €**
E62340051000	**MXHM 205/A**			5,4	1,2	0,75	1		57	53,5	50,5	47,5	43,5	39	34	28,5	25,8	19	**606 €**
E62250061000	**MXH 206/C**	4,7	2,7			1,1	1,5		68,5	65	61,5	58	53,5	48	43	36,5	33,5	25	**1.142 €**
E62340061000	**MXHM 206**			7,4	1,5	1,1	1,5		68,5	65	61,5	58	53,5	48	43	36,5	33,5	25	**1.267 €**

CÓDIGO	BOMBA + I-MAT	230V 3 ~	400V 3 ~	P2		Q m3/h	0	1	1,5	2	2,5	3	3,5	4	4,25	4,8	PRECIO
		A	A	kW	HP	Q l/min	0	16,6	25	33,3	41,6	50	58,3	66,6	70,8	80	
EI62230041000	**MXH EI 204/A**	2,8	1,6	0,55	0,75	H m	45	42,5	40,4	37,5	34,5	30,8	26,7	22,4	20,1	14,8	**4.155 €**
EI62250051000	**MXH EI 205/B**	3,5	2	0,75	1		57	53,5	50,5	47,5	43,5	39	34	28,5	25,8	19	**4.240 €**
EI62250061000	**MXH EI 206/A**	4,7	2,7	1,1	1,5		68,5	65	61,5	58	53,5	48	43	36,5	33,5	25	**4.572 €**

P1
Máxima potenica absorbida.

P2
Potencia nominal del motor.

H
Altura total en m.

Tolerancias según
UNI EN ISO 9906:2012.

Resultados de las pruebas con agua fría y limpia, sin gas.
Para el valor del NPSH se recomienda un margen de seguridad de + 0,5 m.

CÓDIGO	BOMBA	230V 3 ~	400V 3 ~	230V 1~	P1	P2		Q m3/h	0	2,25	3	3,5	4	4,5	5	6	7	8	PRECIO
		A	A	A	kW	kW	HP	Q l/min	0	37,5	50	58,3	66,6	75	83,3	100	116	133	
E62211021000	**MXH 402E**	2,4	1,4			0,45	0,6	H m	22,5	20	19	18,5	17,5	16	15	12,5	9,5	6	**603 €**
E62311021000	**MXHM 402E**			3	0,65	0,45	0,6		22,5	20	19	18,5	17,5	16	15	12,5	9,5	6	**603 €**
E62231031000	**MXH 403/A**	2,8	1,6			0,55	0,75		33	30	29	27,5	26	24,5	23	19,5	15	9,5	**817 €**
E62341031000	**MXHM 403/A**			4,2	0,9	0,55	0,75		33	30	29	27,5	26	24,5	23	19,5	15	9,5	**842 €**
E62251041000	**MXH 404/B**	3,5	2			0,75	1		44,5	40,5	38	36,5	35	33	31	26	20	12,5	**884 €**
E62341041000	**MXHM 404/A**			5,4	1,2	0,75	1		44,5	40,5	38	36,5	35	33	31	26	20	12,5	**911 €**
E62251051000	**MXH 405/C**	4,7	4,7	2,7		1,1	1,5		56,5	52	50	47,5	45,5	43	40	33,5	26	16,5	**1.049 €**
E62331051000	**MXHM 405**			7,4	1,5	1,1	1,5		56,5	52	50	47,5	45,5	43	40	33,5	26	16,5	**1.258 €**
E62251061000	**MXH 406/A**	6,2	3,6			1,5	2		68,5	63	60	58	56	53,5	51	44	35	23	**1.260 €**
E62321061000	**MXHM 406**			9,2	2	1,5	2		68,5	63	60	58	56	53,5	51	44	35	23	**1.358 €**

CÓDIGO	BOMBA + I-MAT	230V 3 ~	400V 3 ~	P2		Q m3/h	0	2,25	3	3,5	4	4,5	5	6	7	8	PRECIO
		A	A	kW	HP	Q l/min	0	37,5	50	58,3	66,6	75	83,3	100	116	133	
EI62231031000	**MXH EI 403/A**	2,8	1,6	0,55	0,75	H m	33	30	29	27,5	26	24,5	23	19,5	15	9,5	**4.255 €**
EI62251041000	**MXH EI 404/B**	3,5	2	0,75	1		44,5	40,5	38	36,5	35	33	31	26	20	12,5	**4.323 €**
EI62251051000	**MXH EI 405/C**	4,7	2,7	1,1	1,5		56,5	52	50	47,5	45,5	43	40	33,5	26	16,5	**4.483 €**
EI62251061000	**MXH EI 406/A**	6,2	3,6	1,5	2		68,5	63	60	58	56	53,5	51	44	35	23	**4.688 €**

MXH 2,4,8,16

Bombas multicelulares horizontales monobloc de acero inoxidable

CÓDIGO	BOMBA	230V 3 ~	400V 3 ~	230V 1~	P1	P2		Q m3/h	0	5	6	7	8	9	10	11	12	13	PRECIO
		A	A	A	kW	kW	HP	Q l/min	0	83,3	100	116	133	150	166	183	200	216	
E62252021000	**MXH 802/B**	3,5	2			0,75	1	H m	22,5	20,5	20	19	18	16,5	15	13	11	8,5	**973 €**
E62332021000	**MXHM 802/A**			5,4	1,2	0,75	1		22,5	20,5	20	19	18	16,5	15	13	11	8,5	**1.002 €**
E62252031000	**MXH 803/A**	4,7	2,7			1,1	1,5		36	32	30,5	29	27,5	25,5	23	20	17	14	**1.144 €**
E62332031000	**MXHM 803**			7,4	1,5	1,1	1,5		36	32	30,5	29	27,5	25,5	23	20	17	14	**1.178 €**
E62252041000	**MXH 804/A**	6,2	3,6			1,5	2		48	42,5	41	39	37	34,5	32	28	24	19,5	**1.221 €**
E62322041000	**MXHM 804**			9,2	2	1,5	2		48	42,5	41	39	37	34,5	32	28	24	19,5	**1.221 €**
E62252051000	**MXH 805/B**	8,3	4,8			1,8	2,5		60	54	52	49,5	47	43,5	39,5	35	29,5	24	**1.430 €**
E62312051000	**MXHM 805/A**			11,2	2,5	1,8	2,5		60	54	52	49,5	47	43,5	39,5	35	29,5	24	**1.553 €**

CÓDIGO	BOMBA + I-MAT	230V 3 ~	400V 3 ~	P2		Q m3/h	0	5	6	7	8	9	10	11	12	13	PRECIO
		A	A	kW	HP	Q l/min	0	83,3	100	116	133	150	166	183	200	216	
EI62252021000	**MXH EI 802/B**	3,5	2	0,75	1	H m	22,5	20,5	20	19	18	16,5	15	13	11	8,5	**4.407 €**
EI62252031000	**MXH EI 803/A**	4,7	2,7	1,1	1,5		36	32	30,5	29	27,5	25,5	23	20	17	14	**4.575 €**
EI62252041000	**MXH EI 804/A**	6,2	3,6	1,5	2		48	42,5	41	39	37	34,5	32	28	24	19,5	**4.650 €**
EI62252051000	**MXH EI 805/B**	8,3	4,8	1,8	2,5		60	54	52	49,5	47	43,5	39,5	35	29,5	24	**4.853 €**

CÓDIGO	BOMBA	230V 3 ~	400V 3 ~	P2		Q m3/h	0	5	8	11	14	16	18	20	22	25	PRECIO
		A	A	kW	HP	Q l/min	0	83,3	133	183	233	266	300	333	366	416	
E62253021000	**MXH 1602/A**	6,2	3,6	1,5	2,0	H m	24,0	23,0	21,7	20,5	18,8	17,5	15,8	14,0	11,5	6,5	**1.063 €**
E62253031000	**MXH 1603/B**	8,3	4,8	1,8	2,5		36,0	34,0	31,8	29,5	26,8	24,8	22,4	19,2	15,3	8,8	**1.194 €**
E62243041000	**MXH 1604/A**	11,5	6,6	3,0	4,0		48,0	46,5	44,5	41,5	38,0	36,0	33,0	29,0	23,0	14,0	**2.019 €**
E62253051000	**MXH 1605/B**		9,6	3,7	5,0		60,0	57,5	55,0	51,5	48,0	45,0	42,0	37,5	31,5	19,0	**2.204 €**
E62253061000	**MXH 1606/B**		9,6	4,0	5,5		71,0	68,0	65,0	61,0	56,0	53,0	49,0	44,0	36,0	22,0	**2.324 €**

CÓDIGO	BOMBA + I-MAT	230V 3 ~	400V 3 ~	P2		Q m3/h	0	5	8	11	14	16	18	20	22	25	PRECIO
		A	A	kW	HP	Q l/min	0	83,3	133	183	233	266	300	333	366	416	
EI62253021000	**MXH EI 1602/A**	6,2	3,6	1,5	2,0	H m	24,0	23,0	21,7	20,5	18,8	17,5	15,8	14,0	11,5	6,5	**4.562 €**
EI62253031000	**MXH EI 1603/B**	8,3	4,8	1,8	2,5		36,0	34,0	31,8	29,5	26,8	24,8	22,4	19,2	15,3	8,8	**4.688 €**
EI62243041000	**MXH EI 1604/A**	11,5	6,6	3,0	4,0		48,0	46,5	44,5	41,5	38,0	36,0	33,0	29,0	23,0	14,0	**5.845 €**
EI62253051000	**MXH EI 1605/B**		9,6	3,7	5,0		60,0	57,5	55,0	51,5	48,0	45,0	42,0	37,5	31,5	19,0	**6.024 €**
EI62253061000	**MXH EI 1606/B**		9,6	4,0	5,5		71,0	68,0	65,0	61,0	56,0	53,0	49,0	44,0	36,0	22,0	**6.140 €**

P1
Máxima potenica absorbida.

P2
Potencia nominal del motor.

H
Altura total en m.

Tolerancias según
UNI EN ISO 9906:2012.

Resultados de las pruebas con agua fría y limpia, sin gas.
Para el valor del NPSH se recomienda un margen de seguridad de + 0,5 m.

Bombas multicelulares horizontales monobloc
de acero inoxidable AISI 316L

Materiales

Componentes	Material
Cuerpo bomba	Acero al Cr-Ni-Mo 1.4404 EN 10088 (AISI 316L)
Cuerpo elemento	Acero al Cr-Ni-Mo 1.4404 EN 10088 (AISI 316L)
Anillo de cierre rodete	PTFE
Rodete	Acero al Cr-Ni-Mo 1.4404 EN 10088 (AISI 316L)
Tapa del cuerpo	Acero al Cr-Ni-Mo 1.4404 EN 10088 (AISI 316L)
Manguito distanciado	Acero al Cr-Ni-Mo 1.4404 EN 10088 (AISI 316L)
Eje bomba Tapón	Acero al Cr-Ni-Mo 1.4404 EN 10088 (AISI 316L)
Sello mecánico con alojamiento según ISO 3069	Cerámica alúmina, carbón, EPDM (Otros materiales bajo demanda)

Ejecución
Bombas multicelulares horizontales monobloc de acero **inoxidable al cromo-níquel-molibdeno AISI 316L.**
Construcción compacta y robusta, sin brida sobresaliente y acoplamiento bomba motor único con pie soporte.
Cuerpo bomba en una sola pieza, abierto por un solo lado (barriel casing), con boca de aspiración frontal sobre el eje de la bomba y boca de impulsión radial en la parte superior.
Tapones de cebado y vaciado en posiciones medias, accesibles desde cada lado (como la tapa de bornes).

Aplicaciones
- Para aprovisionamiento de agua.
- Para líquidos limpios, sin partes abrasivas, no agresivos para el acero inoxidable (con adaptación, bajo demanda, de los materiales del sello mecánico).
- Bomba universal, para uso doméstico, para aplicaciones civiles e industriales, para jardinería e irrigación.

Límites de empleo
- Temperatura líquido de - 15 °C a + 110 °C.
- Temperatura ambiente hasta 40 °C.
- Presión máxima admitida en el cuerpo de la bomba: 8 bar.

Motor
Motor a inducción 2 polos, 50 Hz (n = 2800 1/min).
MXHL: Trifásico 230 / 400 V ± 10%.
MXHLM: Monofásico 230 V ± 10% , con protector térmico.
Condensador incorporado en la caja de bornes.

Aislamiento clase F. Protección IP 54.
Motor preparado al funcionamiento con convertidor de frecuencia de 1,1 kW.

Clase eficiencia IE3 para motor trifásico de 0,75 kW.
Ejecución según: IEN 60034-1; EN 60034-30-1.
EN 60335-1, EN 60335-2-41.

Otras ejecuciones bajo demanda
- Otras tensiones.
- Frecuencia 60 Hz.
- Protección IP 55.
- Sello mecánico especial.
- Anillos de cierre cuerpo bomba en FPM.
- Para líquidos o ambientes con temperaturas más elevadas o más bajas.
- Motor preparado al funcionamiento con convertidor de frecuencia hasta 0,75 kW.

MXH AISI 316L

Bombas multicelulares horizontales monobloc de acero inoxidable

CÓDIGO	BOMBA AISI 316	230V 3 ~	400V 3 ~	230V 1~	P1	P2		Q m3/h	0	1	1,5	2	2,5	3	3,5	4	4,25	4,8	PRECIO
		A	A	A	kW	kW	HP	Q l/min	0	16,6	25	33,3	41,6	50	58,3	66,6	70,8	80	
E63210021000	**MXHL 202E**	1,7	1			0,33	0,45		22	20	18,5	17	15,3	13,4	11,4	9,3	8,2	5,6	**679 €**
E63310021000	**MXHLM 202E**			2,3	0,5	0,33	0,45		22	20	18,5	17	15,3	13,4	11,4	9,3	8,2	5,6	**679 €**
E63210031000	**MXHL 203E**	2,4	1,4			0,45	0,6		33	31	29	27	24,5	21,7	18,6	15,5	13,8	9	**727 €**
E63310031000	**MXHLM 203E**			3	0,65	0,45	0,6		33	31	29	27	24,5	21,7	18,6	15,5	13,8	9	**727 €**
E63230041000	**MXHL 204/A**	2,8	1,6			0,55	0,75	**H** m	45	42,5	40,4	37,5	34,5	30,8	26,7	22,4	20,1	14,8	**914 €**
E63340041000	**MXHLM 204/A**			4,2	0,9	0,55	0,75		45	42,5	40,4	37,5	34,5	30,8	26,7	22,4	20,1	14,8	**941 €**
E63250051000	**MXHL 205/B**	3,5	2			0,75	1		57	53,5	50,5	47,5	43,5	39	34	28,5	25,8	19	**1.026 €**
E63340051000	**MXHLM 205/A**			5,4	1,2	0,75	1		57	53,5	50,5	47,5	43,5	39	34	28,5	25,8	19	**1.057 €**
E63250061000	**MXHL 206/C**	4,7	2,7			1,1	1,5		68,5	65	61,5	58	53,5	48	43	36,5	33,5	25	**1.465 €**
E63340061000	**MXHLM 206**			7,4	1,5	1,1	1,5		68,5	65	61,5	58	53,5	48	43	36,5	33,5	25	**1.624 €**

CÓDIGO	BOMBA AISI 316	230V 3 ~	400V 3 ~	230V 1~	P1	P2		Q m3/h	0	2,25	3	3,5	4	4,5	5	6	7	8	PRECIO
		A	A	A	kW	kW	HP	Q l/min	0	37,5	50	58,3	66,6	75	83,3	100	116	133	
E63211021000	**MXHL 402E**	2,4	1,4			0,45	0,6		22,5	20	19	18,5	17,5	16	15	12,5	9,5	6	**776 €**
E63311021000	**MXHLM 402E**			3	0,65	0,45	0,6		22,5	20	19	18,5	17,5	16	15	12,5	9,5	6	**776 €**
E63231031000	**MXHL 403/A**	2,8	1,6			0,55	0,75		33	30	29	27,5	26	24,5	23	19,5	15	9,5	**1.047 €**
E63341031000	**MXHLM 403/A**			4,2	0,9	0,55	0,75		33	30	29	27,5	26	24,5	23	19,5	15	9,5	**1.078 €**
E63251041000	**MXHL 404/B**	3,5	2			0,75	1	**H** m	44,5	40,5	38	36,5	35	33	31	26	20	12,5	**1.135 €**
E63341041000	**MXHLM 404/A**			5,4	1,2	0,75	1		44,5	40,5	38	36,5	35	33	31	26	20	12,5	**1.169 €**
E63251051000	**MXHL 405/C**	4,7	2,7			1,1	1,5		56,5	52	50	47,5	45,5	43	40	33,5	26	16,5	**1.350 €**
E63331051000	**MXHLM 405/A**			7,4	1,5	1,1	1,5		56,5	52	50	47,5	45,5	43	40	33,5	26	16,5	**1.616 €**
E63251061000	**MXHL 406/A**	6,2	3,6			1,5	2		68,5	63	60	58	56	53,5	51	44	35	23	**1.619 €**
E63321061000	**MXHLM 406**			9,2	2	1,5	2		68,5	63	60	58	56	53,5	51	44	35	23	**1.743 €**

CÓDIGO	BOMBA AISI 316	230V 3 ~	400V 3 ~	230V 1~	P1	P2		Q m3/h	0	5	6	7	8	9	10	11	12	13	PRECIO
		A	A	A	kW	kW	HP	Q l/min	0	83,3	100	116	133	150	166	183	200	216	
E63252021000	**MXHL 802/B**	3,5	2	5,4	1,2	0,75	1		22,5	20,5	20	19	18	16,5	15	13	11	8,5	**1.248 €**
E63332021000	**MXHLM 802/A**	3,5	2	5,4	1,2	0,75	1		22,5	20,5	20	19	18	16,5	15	13	11	8,5	**1.285 €**
E63252031000	**MXHL 803/A**	4,7	2,7	7,4	1,5	1,1	1,5		36	32	30,5	29	27,5	25,5	23	20	17	14	**1.471 €**
E63332031000	**MXHLM 803**	4,7	2,7	7,4	1,5	1,1	1,5	**H** m	36	32	30,5	29	27,5	25,5	23	20	17	14	**1.515 €**
E63252041000	**MXHL 804/A**	6,2	3,6	9,2	2	1,5	2		48	42,5	41	39	37	34,5	32	28	24	19,5	**1.569 €**
E63322041000	**MXHLM 804**	6,2	3,6	9,2	2	1,5	2		48	42,5	41	39	37	34,5	32	28	24	19,5	**1.569 €**
E63252051000	**MXHL 805/B**	8,3	4,8	11,2	2,5	1,8	2,5		60	54	52	49,5	47	43,5	39,5	35	29,5	24	**1.836 €**
E63312051000	**MXHLM 805/A**	8,3	4,8	11,2	2,5	1,8	2,5		60	54	52	49,5	47	43,5	39,5	35	29,5	24	**1.994 €**

P1
Máxima potenica absorbida.

P2
Potencia nominal del motor.

H
Altura total en m.

Tolerancias según
UNI EN ISO 9906:2012.

Resultados de las pruebas con agua fría y limpia, sin gas.
Para el valor del NPSH se recomienda un margen de seguridad de + 0,5 m.

Bombas multicelulares horizontales monobloc
de acero inoxidable

Materiales

Componentes	Material
Cuerpo bomba	Acero al Cr-Ni 1.4301 EN 10088 (AISI 304)
Cuerpo elemento	Acero al Cr-Ni 1.4301 EN 10088 (AISI 304)
Anillo de cierre rodete	PTFE
Rodete	Acero al Cr-Ni 1.4301 EN 10088 (AISI 304)
Tapa del cuerpo	Acero al Cr-Ni 1.4301 EN 10088 (AISI 304)
Manguito distanciado	Acero al Cr-Ni 1.4301 EN 10088 (AISI 304)
Eje bomba Tapón	Acero al Cr-Ni 1.4305 EN 10088 (AISI 303)
Sello mecánico con alojamiento según ISO 3069	Cerámica alúmina, carbón, EPDM (Otros materiales bajo demanda)

Ejecución

Bombas multicelulares horizontales monobloc de acero **inoxidable al cromo-níquel.**
Construcción compacta y muy robusta, con acoplamiento bomba motor compacto y motor con pie soporte.
Cuerpo bomba en una sola pieza, abierto por un solo lado (barriel casing), con boca de aspiración frontal sobre el eje de la bomba y boca de impulsión radial en la parte superior.

Versión con variador de frecuencia (bajo demanda)

Aplicaciones

- Para aprovisionamiento de agua.
- Para líquidos limpios, sin partes abrasivas, no agresivos para el acero inoxidable (con adaptación, bajo demanda, de los materiales del sello mecánico).
- Bomba universal, para aplicaciones civiles e industriales, para jardinería e irrigación.

Límites de empleo

- Temperatura líquido de - 15 °C a + 110 °C.
- Temperatura ambiente hasta 40 °C.
- Presión máxima admitida en el cuerpo de la bomba: 10 bar.
- Servicio continuo.

Motor

Motor a inducción 2 polos, 50 Hz (n = 2900 1/min).
MXH: Trifásico 230/400 V ± 10%, hasta 3 kW;
400/690 V ± 10%, de 3,7 a 7,5 kW.

Aislamiento clase F. Protección IP 54.
Motor preparado al funcionamiento con convertidor de frecuencia.

Clase eficiencia IE3 para motor trifásico de 0,75 kW.
Ejecución según: IEC 60034-1.

Otras ejecuciones bajo demanda

- Bomba con orificios con manguitos de arrastre Victaulic (MXH-V).
- Bomba con bridas (MXH-F).
- Otras tensiones.
- Frecuencia 60 Hz.
- Protección IP 55.
- Sello mecánico especial.
- Anillos de cierre cuerpo bomba en FPM.
- Para líquidos o ambientes con temperaturas más elevadas o más bajas.

MXH 20,32,48

Bombas multicelulares horizontales monobloc de acero inoxidable

CÓDIGO	BOMBA	230V 3 ~	400V 3 ~	P2		Q m3/h	0	8	10	12	14	16	18	20	22	24	PRECIO
		A	A	kW	HP	Q l/min	0	133,3	166,6	200	233	266	300	333	366	400	
E62256011000	**MXH 2001/A**	4,6	2,7	1,1	1,5	H m	17,6	15,7	15,1	14,4	13,5	12,4	11,1	9,5	7,6	5,4	**1.537 €**
E62256021000	**MXH 2002/A**	8,3	4,8	1,8	2,5		35,1	31,4	30,3	29,1	27,5	25,6	23,4	20,6	17,4	13,6	**1.819 €**
E62206031000	**MXH 2003**	11,5	6,6	3	4		54	48,5	46,9	45,2	43,2	40,8	37,7	33,8	28,8	22,3	**2.291 €**
E62256041000	**MXH 2004/A**	-	9,6	4	5,5		71,5	64,5	62,5	60,5	57,5	54,5	50	45	38	29	**2.544 €**
E62206051000	**MXH 2005**	-	10,8	5,5	7,5		89	81,5	79	76	72,5	68	63	56,5	48,5	36	**3.506 €**

CÓDIGO	BOMBA Con bridas	230V 3 ~	400V 3 ~	P2		Q m3/h	0	8	10	12	14	16	18	20	22	24	PRECIO
		A	A	kW	HP	Q l/min	0	133,3	166,6	200	233	266	300	333	366	400	
E62256011100	**MXH-F 2001/A**	4,6	2,7	1,1	1,5	H m	17,6	15,7	15,1	14,4	13,5	12,4	11,1	9,5	7,6	5,4	**1.664 €**
E62256021100	**MXH-F 2002/A**	8,3	4,8	1,8	2,5		35,1	31,4	30,3	29,1	27,5	25,6	23,4	20,6	17,4	13,6	**1.944 €**
E62206031100	**MXH-F 2003**	11,5	6,6	3	4		54	48,5	46,9	45,2	43,2	40,8	37,7	33,8	28,8	22,3	**2.418 €**
E62256041100	**MXH-F 2004/A**	-	9,6	4	5,5		71,5	64,5	62,5	60,5	57,5	54,5	50	45	38	29	**2.669 €**
E62206051100	**MXH-F 2005**	-	10,8	5,5	7,5		89	81,5	79	76	72,5	68	63	56,5	48,5	36	**3.634 €**

CÓDIGO	BOMBA + I-MAT	230V 3 ~	400V 3 ~	P2		Q m3/h	0	8	10	12	14	16	18	20	22	24	PRECIO
		A	A	kW	HP	Q l/min	0	133,3	166,6	200	233	266	300	333	366	400	
EI62256011000	**MXH EI 2001/A**	4,6	2,7	1,1	1,5	H m	17,6	15,7	15,1	14,4	13,5	12,4	11,1	9,5	7,6	5,4	**5.021 €**
EI62256021000	**MXH EI 2002/A**	8,3	4,8	1,8	2,5		35,1	31,4	30,3	29,1	27,5	25,6	23,4	20,6	17,4	13,6	**5.651 €**
EI62206031000	**MXH EI 2003**	11,5	6,6	3	4		54	48,5	46,9	45,2	43,2	40,8	37,7	33,8	28,8	22,3	**6.110 €**
EI62216041000	**MXH EI 2004/A**	-	9,6	4	5,5		71,5	64,5	62,5	60,5	57,5	54,5	50	45	38	29	**6.355 €**
EI62206051000	**MXH EI 2005**	-	10,8	5,5	7,5		89	81,5	79	76	72,5	68	63	56,5	48,5	36	**7.290 €**

CÓDIGO	BOMBA + I-MAT Con bridas	230V 3 ~	400V 3 ~	P2		Q m3/h	0	8	10	12	14	16	18	20	22	24	PRECIO
		A	A	kW	HP	Q l/min	0	133,3	166,6	200	233	266	300	333	366	400	
EI62256011100	**MXH-F EI 2001/A**	4,6	2,7	1,1	1,5	H m	17,6	15,7	15,1	14,4	13,5	12,4	11,1	9,5	7,6	5,4	**5.144 €**
EI62256021100	**MXH-F EI 2002/A**	8,3	4,8	1,8	2,5		35,1	31,4	30,3	29,1	27,5	25,6	23,4	20,6	17,4	13,6	**5.774 €**
EI62206031100	**MXH-F EI 2003**	11,5	6,6	3	4		54	48,5	46,9	45,2	43,2	40,8	37,7	33,8	28,8	22,3	**6.232 €**
EI62216041100	**MXH-F EI 2004/A**	-	9,6	4	5,5		71,5	64,5	62,5	60,5	57,5	54,5	50	45	38	29	**6.476 €**
EI62206051100	**MXH-F EI 2005**	-	10,8	5,5	7,5		89	81,5	79	76	72,5	68	63	56,5	48,5	36	**7.413 €**

CÓDIGO	BOMBA	230V 3 ~	400V 3 ~	P2		Q m3/h	0	15	21	24	27	30	33	36	39	44	50	PRECIO
		A	A	kW	HP	Q l/min	0	250	350	400	450	500	550	600	650	733	833	
E62254011000	**MXH 3201/B**	9,2	5,3	2,2	3	H m	18,4	16,3	15,3	14,8	14	13	12	10,8	9,3	6	-	**1.622 €**
E62254021000	**MXH 3202/B**	-	9,6	4	5,5		37	33	31	30	28,5	27	25	23	20,5	15	7,5	**2.136 €**
E62244031000	**MXH 3203/A**	-	10,8	5,5	7,5		55,5	50	47	45,5	43	40,5	38	35	31	23	10	**3.140 €**
E62244041000	**MXH 3204/A**	-	14,3	7,5	10		74,5	67	63	61	59	56	53	49	44	34	16,5	**4.046 €**

CÓDIGO	BOMBA Con bridas	230V 3 ~	400V 3 ~	P2		Q m3/h	0	15	21	24	27	30	33	36	39	44	50	PRECIO
		A	A	kW	HP	Q l/min	0	250	350	400	450	500	550	600	650	733	833	
E62254011100	**MXH-F 3201/B**	9,2	5,3	2,2	3	H m	18,4	16,3	15,3	14,8	14	13	12	10,8	9,3	6	-	**1.773 €**
E62244021101	**MXH-F 3202/B**	-	9,6	4	5,5		37	33	31	30	28,5	27	25	23	20,5	15	7,5	**2.285 €**
E62244031100	**MXH-F 3203/A**	-	10,8	5,5	7,5		55,5	50	47	45,5	43	40,5	38	35	31	23	10	**3.293 €**
E62244041100	**MXH-F 3204/A**	-	14,3	7,5	10		74,5	67	63	61	59	56	53	49	44	34	16,5	**4.201 €**

CÓDIGO	BOMBA + I-MAT	230V 3 ~	400V 3 ~	P2		Q m3/h	0	15	21	24	27	30	33	36	39	44	50	PRECIO
		A	A	kW	HP	Q l/min	0	250	350	400	450	500	550	600	650	733	833	
EI62254011000	**MXH EI 3201/B**	9,2	5,3	2,2	3	H m	18,4	16,3	15,3	14,8	14	13	12	10,8	9,3	6	-	**5.474 €**
EI62254021000	**MXH EI 3202/B**	-	9,6	4	5,5		37	33	31	30	28,5	27	25	23	20,5	15	7,5	**5.971 €**
EI62244031000	**MXH EI 3203/A**	-	10,8	5,5	7,5		55,5	50	47	45,5	43	40,5	38	35	31	23	10	**6.945 €**
EI62244041000	**MXH EI 3204/A**	-	14,3	7,5	10		74,5	67	63	61	59	56	53	49	44	34	16,5	**9.698 €**

CÓDIGO	BOMBA + I-MAT Con bridas	230V 3 ~	400V 3 ~	P2		Q m3/h	0	15	21	24	27	30	33	36	39	44	50	PRECIO
		A	A	kW	HP	Q l/min	0	250	350	400	450	500	550	600	650	733	833	
EI62254011100	**MXH-F EI 3201/B**	9,2	5,3	2,2	3	H m	18,4	16,3	15,3	14,8	14	13	12	10,8	9,3	6	-	**5.619 €**
EI62254021100	**MXH-F EI 3202/B**	-	9,6	4	5,5		37	33	31	30	28,5	27	25	23	20,5	15	7,5	**6.116 €**
EI62244031100	**MXH-F EI 3203/A**	-	10,8	5,5	7,5		55,5	50	47	45,5	43	40,5	38	35	31	23	10	**7.095 €**
EI62244041100	**MXH-F EI 3204/A**	-	14,3	7,5	10		74,5	67	63	61	59	56	53	49	44	34	16,5	**9.847 €**

CÓDIGO	BOMBA	230V 3 ~	400V 3 ~	P2		Q m3/h	0	21	27	33	39	45	48	51	54	60	66	PRECIO
		A	A	kW	HP	Q l/min	0	350	450	550	650	750	800	850	900	1000	1100	
E62245011000	**MXH 4801/A**	11,5	6,6	3	4	H m	20	18	17	16	14,5	12,5	11,5	10,5	9,5	7	-	**2.225 €**
E62245021000	**MXH 4802/A**	-	10,8	5,5	7,5		41	35,3	33	30,5	27,5	24,5	22,5	21	19	14	7,5	**3.305 €**
E62245031000	**MXH 4803/A**	-	14,3	7,5	10		60,5	53	50	46	42,5	38	35	32,5	29	22,5	16	**4.497 €**

CÓDIGO	BOMBA Con bridas	230V 3 ~	400V 3 ~	P2		Q m3/h	0	21	27	33	39	45	48	51	54	60	66	PRECIO
		A	A	kW	HP	Q l/min	0	350	450	550	650	750	800	850	900	1000	1100	
E62245011100	**MXH-F 4801/A**	11,5	6,6	3	4	H m	20	18	17	16	14,5	12,5	11,5	10,5	9,5	7	-	**2.373 €**
E62245021100	**MXH-F 4802/A**	-	10,8	5,5	7,5		41	35,3	33	30,5	27,5	24,5	22,5	21	19	14	7,5	**3.459 €**
E62245031100	**MXH-F 4803/A**	-	14,3	7,5	10		60,5	53	50	46	42,5	38	35	32,5	29	22,5	16	**4.650 €**

P2
Potencia nominal del motor.

H
Altura total en m.

Tolerancias según
UNI EN ISO 9906:2012.

Resultados de las pruebas con agua fría y limpia, sin gas.
Para el valor del NPSH se recomienda un margen de seguridad de + 0,5 m.

CÓDIGO	BOMBA + I-MAT	230V 3 ~	400V 3 ~	P2		Q m3/h	0	21	27	33	39	45	48	51	54	60	66	PRECIO
		A	A	kW	HP	Q l/min	0	350	450	550	650	750	800	850	900	1000	1100	
EI62245011000	**MXH EI 4801/A**	11,5	6,6	3	4	H m	20	18	17	16	14,5	12,5	11,5	10,5	9,5	7	-	**6.073 €**
EI62245021000	**MXH EI 4802/A**	-	10,8	5,5	7,5		41	35,3	33	30,5	27,5	24,5	22,5	21	19	14	7,5	**7.123 €**
EI62245031000	**MXH EI 4803/A**	-	14,3	7,5	10		60,5	53	50	46	42,5	38	35	32,5	29	22,5	16	**10.151 €**

CÓDIGO	BOMBA + I-MAT Con bridas	230V 3 ~	400V 3 ~	P2		Q m3/h	0	21	27	33	39	45	48	51	54	60	66	PRECIO
		A	A	kW	HP	Q l/min	0	350	450	550	650	750	800	850	900	1000	1100	
EI62245011100	**MXH-F EI 4801/A**	11,5	6,6	3	4	H m	20	18	17	16	14,5	12,5	11,5	10,5	9,5	7	-	**6.218 €**
EI62245021100	**MXH-F EI 4802/A**	-	10,8	5,5	7,5		41	35,3	33	30,5	27,5	24,5	22,5	21	19	14	7,5	**7.274 €**
EI62245031100	**MXH-F EI 4803/A**	-	14,3	7,5	10		60,5	53	50	46	42,5	38	35	32,5	29	22,5	16	**10.303 €**

P2
Potencia nominal del motor.

H
Altura total en m.

Tolerancias según
UNI EN ISO 9906:2012.

Resultados de las pruebas con agua fría y limpia, sin gas.
Para el valor del NPSH se recomienda un margen de seguridad de + 0,5 m.

Bridas

MXH-V

CÓDIGO	KIT CONTRABRIDAS	MODELO	PRECIO
E24057090000	**G2 1/2 - G2**	MXH-V 32	151 €
E24057100000	**G3 - G2 1/2**	MXH-V 48	172 €

MXH-F

CÓDIGO	KIT CONTRABRIDAS	MODELO	PRECIO
E44027752000	**DN40 - DN50**	MXH-F 20	284 €
E44027750000	**DN50 - DN65**	MXH-F 32	364 €
E44027751000	**DN65 - DN80**	MXH-F 48	459 €

Bombas multicelulares horizontales monobloc

Materiales

Componentes	Material
Cuerpo bomba Tapa del cuerpo	Acero al Cr-Ni 1.4301 EN 10088 (AISI 304)
Eje bomba Tapón	Acero al cromo 1.4104 EN 10088 (AISI 430) Acero al Cr-Ni 1.4305 EN 10088 (AISI 303)
Cuerpo del rodete Rodete	PPO-GF20 (Noryl)
Sello mecánico	Carbón - Cerámica - NBR

Ejecución

Bomba multicelular horizontal monobloc.
Cuerpo bomba de acero inoxidable al **cromo-níquel** en una sola pieza, abierto por un solo lado (barrel casing), con boca de aspiración frontal sobre el eje de la bomba y boca de impulsión radial en la parte superior.
Elementos en Noryl.

Aplicaciones

- Para aprovisionamiento de agua.
- Para uso doméstico, para jardinería e irrigación.

Límites de empleo

- Temperatura líquido: de 0 °C a +35 °C.
- Temperatura ambiente hasta +40 °C.
- Presión máxima admitida en el cuerpo de la bomba: 8 bar.
- Servicio continuo.

Motor

Motor a inducción 2 polos, 50 Hz (n = 2800 1/min).
MXP: Trifásico 230/400 V ± 10%.
MXPM: Monofásico 230 V ± 10%, con protector térmico.
Condensador incorporado en la caja de bornes.

Aislamiento clase F.
Protección IP 54.
Motor preparado al funcionamiento con convertidor de frecuencia de 1,1 kW.

Clase eficiencia IE3 para motor trifásico de 0,75 kW.
Ejecución según: IEN 60034-1; EN 60034-30-1.
EN 60335-1, EN 60335-2-41.

Otras ejecuciones bajo demanda

- Otras tensiones.
- Frecuencia 60 Hz.
- Motor preparado al funcionamiento con convertidor de frecuencia hasta 0,75 kW.

MXP

Bombas multicelulares horizontales monobloc

CÓDIGO	BOMBA	230V 3 ~	400V 3 ~	230V 1~	P1	P2		Q m3/h	0	1	1,5	2	2,5	3	3,5	4	4,5	5	5,4	PRECIO
		A	A	A	kW	kW	HP	Q l/min	0	16,6	25	33,3	41,6	50	58,3	66,6	75	83,3	90	
E66200021000	**MXP 202**	1,7	1	2,3	0,45	0,33	0,45		21,5	19	17,5	16	14,5	12,5	10,5	8,5	6,5			**475 €**
E66300021000	**MXPM 202**	1,7	1	2,3	0,45	0,33	0,45		21,5	19	17,5	16	14,5	12,5	10,5	8,5	6,5			**475 €**
E66200031000	**MXP 203**	2,4	1,4	3	0,63	0,45	0,6		32,5	29	27	25	22,5	20	17	14	11	7,5		**500 €**
E66300031000	**MXPM 203**	2,4	1,4	3	0,63	0,45	0,6		32,5	29	27	25	22,5	20	17	14	11	7,5		**500 €**
E66200041000	**MXP 204/A**	2,8	1,6	4,2	0,8	0,55	0,75	**H** m	45	40	37,5	35	32	28,5	25	21,5	17	13	9	**557 €**
E66300041100	**MXPM 204/A**	2,8	1,6	4,2	0,8	0,55	0,75		45	40	37,5	35	32	28,5	25	21,5	17	13	9	**453 €**
E66200051100	**MXP 205/A**	3,5	2	5,4	1,2	0,75	1		56	50	46,5	43,5	40	35,5	31	26,5	21	16	11	**636 €**
E66300051100	**MXPM 205**	3,5	2	5,4	1,2	0,75	1		56	50	46,5	43,5	40	35,5	31	26,5	21	16	11	**525 €**
E66200061000	**MXP 206**	3,5	2	5,4	1,2	0,75	1		65,6	58,1	54,2	49,7	44,9	39,7	34,5	29	23,4	17,3	12,3	**780 €**
E66300061100	**MXPM 206**	3,5	2	5,4	1,2	0,75	1		65,6	58,1	54,2	49,7	44,9	39,7	34,5	29	23,4	17,3	12,3	**803 €**

P1
Máxima potencia absorbida

P2
Potencia nominal del motor.

H
Altura total en m.

Tolerancias según UNI EN ISO 9906:2012.

Para caudales mayores de 4 m3/h, utilizar un tubo de aspiración G 1 1/4 (DN 32).
Resultados de las pruebas con agua fría y limpia, sin gas.
Para el valor del NPSH se recomienda un margen de seguridad de + 0,5 m.

CÓDIGO	BOMBA	230V 3 ~	400V 3 ~	230V 1~	P1	P2		Q m3/h	0	2,25	3	3,5	4	4,5	5	6	7,2	PRECIO
		A	A	A	kW	kW	HP	Q l/min	0	37,5	50	58,3	66,6	75	83,3	100	120	
E66201021000	**MXP 402**	2,4	1,4	3	0,61	0,45	0,6		22	19	17,5	16,5	15	14	12,5	9,5	5	**517 €**
E66301021000	**MXPM 402**	2,4	1,4	3	0,61	0,45	0,6		22	19	17,5	16,5	15	14	12,5	9,5	5	**517 €**
E66201031000	**MXP 403/A**	2,8	1,6	4,2	0,9	0,55	0,75		33,5	30	28	26,5	25	23	21,5	17	10	**595 €**
E66301031100	**MXPM 403/A**	2,8	1,6	4,2	0,9	0,55	0,75		33,5	30	28	26,5	25	23	21,5	17	10	**613 €**
E66201041100	**MXP 404/B**	3,5	2	5,4	1,2	0,75	1	**H** m	46	40	38	36,5	34	32	29,5	24	16	**659 €**
E66301041100	**MXPM 404/A**	3,5	2	5,4	1,2	0,75	1		46	40	38	36,5	34	32	29,5	24	16	**679 €**
E66201051000	**MXP 405**	4,5	2,6	7	1,5	1,1	1,5		56	50	47	45	42	39,5	36	29,5	20	**807 €**
E66301051100	**MXPM 405**	4,5	2,6	7	1,5	1,1	1,5		56	50	47	45	42	39,5	36	29,5	20	**831 €**
E66201061000	**MXP 406**	4,5	2,6	7,4	1,5	1,1	1,5		65,9	58,5	54,6	51,5	48,2	44,6	40,7	32,4	21,4	**1.017 €**
E66301061100	**MXPM 406**	4,5	2,6	7,4	1,5	1,1	1,5		65,9	58,5	54,6	51,5	48,2	44,6	40,7	32,4	21,4	**1.048 €**

P1
Máxima potencia absorbida

P2
Potencia nominal del motor.

H
Altura total en m.

Tolerancias según UNI EN ISO 9906:2012.

Para caudales mayores de 4 m3/h, utilizar un tubo de aspiración G 1 1/4 (DN 32).
Resultados de las pruebas con agua fría y limpia, sin gas.
Para el valor del NPSH se recomienda un margen de seguridad de + 0,5 m.

Bombas multicelulares horizontales monobloc

Materiales

Componentes	Material
Cuerpo bomba	Hierro GJL 200 EN 1561
Tapa del cuerpo	Acero al Cr-Ni 1.4301 EN 10088 (AISI 304)
Eje bomba	Acero al cromo 1.4104 EN 10088 (AISI 430)
Cuerpo elemento Rodete	PPO-GF20 (Noryl)
Sello mecánico	Carbón - Cerámica - NBR

Ejecución

Bomba multicelular horizontal monobloc.
Cuerpo bomba de hierro en una sola pieza, abierto por un solo lado (barrel casing), con boca de aspiración frontal sobre el eje de la bomba y boca de impulsión radial en la parte superior.
Elementos en Noryl.

Aplicaciones

- Para aprovisionamiento de agua.
- Para uso doméstico, para jardinería e irrigación.

Límites de empleo

- Temperatura líquido: de 0 °C a +35 °C.
- Temperatura ambiente hasta +40 °C.
- Presión máxima admitida en el cuerpo de la bomba: 8 bar.
- Servicio continuo.

Motor

Motor a inducción 2 polos, 50 Hz (n = 2800 1/min).
MGP: Trifásico 230/400 V ± 10%.
MGPM: Monofásico 230 V ± 10%, con protector térmico.
Condensador incorporado en la caja de bornes.

Aislamiento clase F.
Protección IP 54.
Motor preparado al funcionamiento con convertidor de frecuencia de 1,1 kW.

Clase eficiencia IE3 para motor trifásico de 0,75 kW.
Ejecución según: IEN 60034-1; EN 60034-30-1.
EN 60335-1, EN 60335-2-41.

Otras ejecuciones bajo demanda

- Otras tensiones.
- Frecuencia 60 Hz.
- Motor preparado al funcionamiento con convertidor de frecuencia hasta 0,75 kW.

MGP

Bombas multicelulares horizontales monobloc

CÓDIGO	BOMBA	230V 3 ~	400V 3 ~	230V 1~	P1	P2		Q m3/h	0	1	1,5	2	2,5	3	3,5	4	4,5	5	5,4	PRECIO
		A	A	A	kW	kW	HP	Q l/min	0	16,6	25	33,3	41,6	50	58,3	66,6	75	83,3	90	
E60250021000	**MGP 202**	1,7	1	2,3	0,45	0,25	0,34	H m	21,5	19	17,5	16	14,5	12,5	10,5	8,5	6,5			**398 €**
E60350021000	**MGPM 202**	1,7	1	2,3	0,45	0,25	0,34		21,5	19	17,5	16	14,5	12,5	10,5	8,5	6,5			**398 €**
E60250031000	**MGP 203**	2,4	1,4	3	0,63	0,37	0,50		32,5	29	27	25	22,5	20	17	14	11	7,5		**421 €**
E60350031000	**MGPM 203**	2,4	1,4	3	0,63	0,37	0,50		32,5	29	27	25	22,5	20	17	14	11	7,5		**421 €**
E60250041000	**MGP 204**	2,8	1,6	3,3	0,75	0,45	0,60		43	38	35,5	32,7	29,7	26,5	23	19,2	15,2	11	7,5	**478 €**
E60350041000	**MGPM 204**	2,8	1,6	3,3	0,75	0,45	0,60		43	38	35,5	32,7	29,7	26,5	23	19,2	15,2	11	7,5	**478 €**
E60250051100	**MGP 205/A**	3,5	2	5,4	1	0,75	1,00		56	50	46,5	43,5	40	35,5	31	26,5	21	16	11	**557 €**
E60350051100	**MGPM 205**	3,5	2	5,4	1	0,75	1,00		56	50	46,5	43,5	40	35,5	31	26,5	21	16	11	**574 €**

CÓDIGO	BOMBA	230V 3 ~	400V 3 ~	230V 1~	P1	P2		Q m3/h	0	2,25	3	3,5	4	4,5	5	6	7,2	PRECIO
		A	A	A	kW	kW	HP	Q l/min	0	37,5	50	58,3	66,6	75	83,3	100	120	
E60251021000	**MGP 402**	2,4	1,4	3	0,61	0,37	0,50	H m	22	19	17,5	16,5	15	14	12,5	9,5	5	**441 €**
E60351021000	**MGPM 402**		1,4	3	0,61	0,37	0,50		22	19	17,5	16,5	15	14	12,5	9,5	5	**441 €**
E60251031000	**MGP 403**	3	1,73	3,5	0,85	0,55	0,75		32	27,5	25,5	23,7	22	20	18	13,3	7	**516 €**
E60351031200	**MGPM 403**		1,73	3,5	0,85	0,55	0,75		32	27,5	25,5	23,7	22	20	18	13,3	7	**531 €**
E60251042000	**MGP 404/A**	3,5	2	5,4	1,2	0,75	1,00		46	40	38	36,5	34	32	29,5	24	15	**586 €**
E60351041100	**MGPM 404**		2	5,4	1,2	0,75	1,00		46	40	38	36,5	34	32	29,5	24	15	**604 €**
E60251051000	**MGP 405**	4,5	2,6	7	1,5	1,1	1,50		56	50	47	45	42,5	39,5	36	29	19	**727 €**
E60351051100	**MGPM 405**		2,6	7	1,5	1,1	1,50		56	50	47	45	42,5	39,5	36	29	19	**749 €**

P1
Máxima potencia absorbida
P2
Potencia nominal del motor.

H
Altura total en m.

Tolerancias según UNI EN ISO 9906:2012.

Para caudales mayores de 4 m3/h, utilizar un tubo de aspiración G 1 1/4 (DN 32).
Resultados de las pruebas con agua fría y limpia, sin gas.
Para el valor del NPSH se recomienda un margen de seguridad de + 0,5 m.

Bombas multicelulares verticales monobloc

Materiales

Componentes	Material
Cuerpo de impulsión Camisa externa Base Camisa motor	Acero al Cr-Ni 1.4301 EN 10088 (AISI 304)
Tapa motor Rodete	PPO-GF20 (Noryl)
Eje	Acero al Cr-Ni 1.4301 EN 10088 (AISI 304)
Cuerpo condensador Cuerpo depósito aceite Soporte anillo precarga Etapas anillo de precarga	PPS Tecnopolímero (Grivory)
Cierre mec. superior Cierre mec. inferior	Esteatite, carbón, NBR Carbono, carburo de silicio, NBR
Aceite lubrific. sello	Aceite blanco para uso alimentario farmacéutico

PATENTADO

Ejecución

Bombas multicelulares verticales monobloc **sumergible 5 o de superficie**.Camisa externa en acero AISI 304 y elementos (Rodetes y difusores) en Noryl.
MPSUM con condensador incorporado, accesible a través del cuerpo de impulsión.Boca de aspiración en la parte inferior y boca de impulsión en la parte superior.
Motor refrigerado por el agua bombeada con deslizamiento entre la camisa del motor y la camisa externa.
Doble sello en el eje con cámara de aceite intermedia.

Aplicaciones

- Para agua limpia sin elementos abrasivos y sin aditivos agresivos para los materiales de la bomba.
- Bomba para uso doméstico y para aplicaciones civiles e industriales.
- Para instalar en ambientes reducidos sin ventilación.
- Para ambientes sujetos a riesgos de inundación temporal, la bomba puede estar completamente sumergida.
- Para instalaciones sometidas a chorros de agua.
- Para cuando es necesario un funcionamiento silencioso.

Límites de empleo

- Temperatura del agua hasta 35 °C.
- Presión máxima admitida en el cuerpo de la bomba: 8 bar.
- Servicio continuo.

Motor

Motor a inducción 2 polos, 50 Hz (n = 2900 1/min).

MPSU: Trifásico 230 V ± 10%;
Trifásico 400 V ± 10%.
Cable: H07RN8-F, longitud 5 m, sin clavija.
MPSU: Monofásico 230 V ± 10%, con protector térmico.
Con condensador incorporado.
Interruptor de nivel MPSUM .. CG (bajo demanda)
Câble: H07RN8-F, longitud 5 m,
con clavija CEI-UNEL 47166.

Aislamiento clase F.
Protección IP X8 (para inmersión continua).
Bobinado en seco con triple impregnación resistente a la humedad.
Ejecución según EN 60034-1;
EN 60335-1, EN 60335-2-41.

Otras ejecuciones bajo demanda

- Otras tensiones. - Frequencia 60 Hz.
- Longitud cable 15 m.
- Motor preparado al funcionamiento con convertidor de frecuencia.

MPSU

Bombas multicelulares verticales monobloc

CÓDIGO	BOMBA	230V 3 ~	400V 3 ~	230V 1~	Condensador		P1	P2		Q m3/h	0	1	1,5	2	2,5	3	3,5	4	4,5	PRECIO
		A	A	A	µF	V	kW	kW	HP	Q l/min	0	16,6	25	33,3	41,6	50	58,3	66,6	75	
E76H03042000	**MPSU 304**	2,8	1,6	4,1	20	450	0,9	0,55	0,75	H m	44	41,5	39,5	36,5	33,5	29,5	25,5	21	16	**1.108 €**
E76L03041000	**MPSUM 304**	2,8	1,6	4,1	20	450	0,9	0,55	0,75		44	41,5	39,5	36,5	33,5	29,5	25,5	21	16	**1.198 €**
E76H03052000	**MPSU 305**	3,3	1,9	5	20	450	1,1	0,75	1		54	49,5	46,2	43	30,9	35	30	25	19	**1.178 €**
E76L03051000	**MPSUM 305**	3,3	1,9	5	20	450	1,1	0,75	1		54	49,5	46,5	43	30,9	35	30	25	19	**1.269 €**
E76H03062000	**MPSU 306**	3,8	2,2	6	25	450	1,3	0,9	1,2		66,5	60,5	57	53	48,5	43,5	38	32	26	**1.313 €**
E76L03061000	**MPSUM 306**	3,8	2,2	6	25	450	1,3	0,9	1,2		66,5	60,5	57	53	48,5	43,5	38	32	26	**1.410 €**
E76H03072000	**MPSU 307**	4,5	2,6	6,6	25	450	1,5	0,9	1,2		75	67,5	63	58	53	47	41	34,5	27	**1.426 €**
E76L03071000	**MPSUM 307**	4,5	2,6	6,6	25	450	1,5	0,9	1,2		75	67,5	63	58	53	47	41	32,5	27	**1.520 €**

CÓDIGO	BOMBA	230V 3 ~	400V 3 ~	230V 1~	Condensador		P1	P2		Q m3/h	0	2,5	3	3,5	4	4,5	5	6	7	8	PRECIO
		A	A	A	µF	V	kW	kW	HP	Q l/min	" 0"	41,6	50	58,3	66,6	75	83,3	100	116	133	
E76H04042000	**MPSU 504**	3,8	2,2	6	25	450	1,2	0,9	1,2	H m	45	39,5	37,8	35,8	33,5	31	28,5	23	16,5	9,5	**1.294 €**
E76L04041000	**MPSUM 504**	3,8	2,2	6	25	450	1,2	0,9	1,2		45	39,5	37,8	35,8	33,5	31	28,5	23	16,5	9,5	**1.390 €**
E76H04052000	**MPSU 505**	4,5	2,6	7	25	450	1,5	1,1	1,5		53	47,5	45,5	43,5	41	38,5	35,5	29,5	22	13,5	**1.411 €**
E76L04051000	**MPSUM 505**	4,5	2,6	7	25	450	1,5	1,1	1,5		53	47,5	45,5	43,5	41	38,5	35,5	29,5	22	13,5	**1.506 €**
E76H04062000	**MPSU 506**	4,8	2,8	8,3	30	450	1,7	1,1	1,5		66,5	58	55,6	53	50	46,3	42,5	34	24,5	14	**1.511 €**
E76L04061000	**MPSUM 506**	4,8	2,8	8,3	30	450	1,7	1,1	1,5		66,5	58	55,6	53	50	46,3	42,5	34	24,5	14	**1.608 €**
E76H04072000	**MPSU 507**	6,9	4	12	35	450	2,2	1,5	2		78,5	69,5	66,5	64	61,5	58	54,5	45,5	36	22	**1.721 €**
E76L04071000	**MPSUM 507**	6,9	4	12	35	450	2,2	1,5	2		78,5	69,5	66,5	64	61,5	58	54,5	45,5	36	22	**1.822 €**

P1
Máxima potencia absorbida

P2
Potencia nominal del motor.

H
Altura total en m.

Tolerancias según UNI EN ISO 9906:2012.

Resultados de las pruebas con agua fría y limpia, sin gas.

Bombas multicelulares verticales monobloc

Designación

MXV-B M EI 25 -305 0

- Serie
- Motor monofásico (hasta 1,5 kW)
- Con variador I-MAT
- Bocas DN en mm
- Caudal nominal en m/h
- Número de elementos
- Brida oval

Las Bombas serie MXV-B son conformes al Reglamento Europeo N. 547/2012.

Ejecución

Bombas multicelulares verticales monobloc, con bocas de aspiración e impulsión del mismo diámetro, y dispuestas sobre el mismo eje, (in-line).
Todas las partes en contacto con el líquido, comprendiendo las tapas superior e inferior, son de acero inoxidable al cromoníquel.
Manguito guía resistente a la corrosión y lubricado por el líquido bombeado.

Versión con variador de frecuencia (bajo demanda).

Aplicaciones

Para abastecimiento de agua.
Para líquidos limpios, no explosivos, sin parte abrasivas sólidas o filamentosas (con adaptación, bajo demanda, de los materiales de cierre).
Bomba universal para aplicaciones civiles e industriales, para instalaciones que precisen aumento de presión, instalaciones contra incendios, instalaciones de lavado a alta presión, para irrigación, para la agricultura, para instalaciones deportivas.

Límites de uso

Temperatura del líquido desde -15 ºC hasta +90 ºC. Temperatura ambiente hasta 40 ºC. Presión máxima permitida en el cuerpo de la bomba: 16 bar. Servicio continuo

Motor

Motor de inducción de 2 polos, 50 Hz (n ≈ 2900 1/min).
MXV-B: trifásico de 230/400 V ± 10%, hasta 4 kW;
400/690 V ± 10%, de 5,5kW a 7,5kW
MXV-BM: monofásico de 230 V ± 10%, con protector térmico.
Condensador en el interior de la caja de bornes.
Aislamiento clase F.
Protección IP 54.
Motores trifásicos preparados para el funcionamiento con convertidor de frecuencia.
Clase de alta eficiencia IE3 para motores trifásicos.
Ejecución según EN 60034-1; EN 60034-30-1.
EN 60335-1, EN 60335-2-41.

Materiales (partes húmedas)

Componentes	Material
Camisa externa Cuerpo aspiración Cuerpo impulsión Cuerpo elemento Rodete Tapa inferior Tapa superior Casquillo distanciador	Arce cromado-níquel 1.4301 EN 10088 (AISI 304)
Eje de la bomba	Cr-Ni Arce 1.4301 EN 1088 (AISI 304)
Tapón	Cr-Ni Arce 1.4301 EN 1088 (AISI 304)
Sello mecánico ISO 3069 - KU	Cerámica de alúmina/Carbono/EPDM
Anillo de cierre sobre rodete.	PTFE
Juntas tóricas	NBR
Contrabridas ovaladas	Acero galvanizado para MXV-B 50

Ejecuciones especiales a petición

- Otras tensiones.
- Protección IP 55.
- Junta Tórica FPM.
- Frecuencia 60Hz.
- Sello mecánico especial.
- Para líquido o ambiente con temperatura más elevada o más bajas.

Campo de aplicacionese n ≈ 2900 1/min

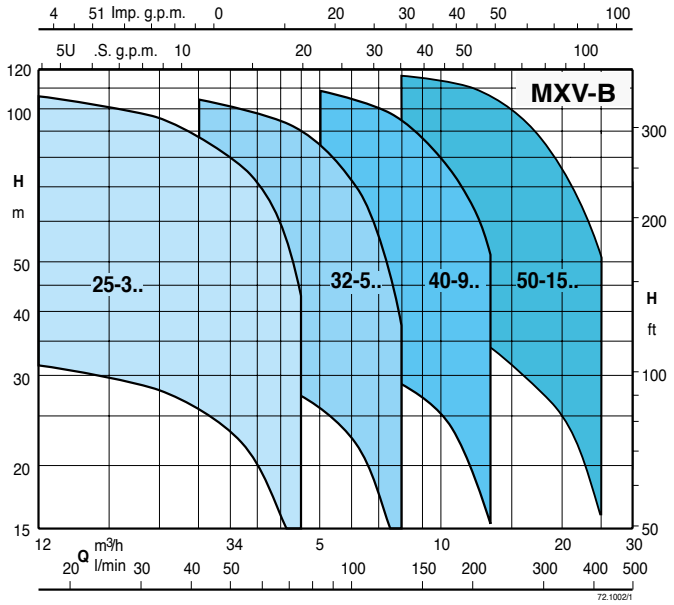

MXV-B

Bombas multicelulares verticales monobloc

CÓDIGO	BOMBA	230V 3 ~	400V 3 ~	230V 1~	P1	P2		Q m3/h	0	1	1,5	2	2,5	3	3,5	4	4,5	PRECIO
		A	A	A	kW	kW	HP	Q l/min	0	16,6	25	33,3	41,6	50	58,3	66,6	75	
E62H40301000	**MXV-B 25-303 O CF**	4	2,3			0,75	1	H m	34	32	30	28	26	23,5	20,5	17	12,5	**1.412 €**
E62L41301000	**MXV-BM 25-303 O CF**			5,8	1,1	0,75	1		34	32	30	28	26	23,5	20,5	17	12,5	**1.492 €**
E62H40401000	**MXV-B 25-304 O CF**	4	2,3			0,75	1		44	42,5	40	37,5	34,5	31	27	22,5	17	**1.458 €**
E62L41401000	**MXV-BM 25-304 O CF**			5,8	1,1	0,75	1		44	42,5	40	37,5	34,5	31	27	22,5	17	**1.542 €**
E62H40501000	**MXV-B 25-305 O CF**	4	2,3			0,75	1		56	53	50	47	43	39	34	28	21	**1.501 €**
E62L41501000	**MXV-BM 25-305 O CF**			5,8	1,1	0,75	1		56	53	50	47	43	39	34	28	21	**1.589 €**
E62H40601000	**MXV-B 25-306 O CF**	4,7	2,7			1,1	1,5		68	63,5	60,5	56	51,5	46,5	40,5	34	25	**1.612 €**
E62L40601100	**MXV-BM 25-306 O CF**			7,4	1,5	1,1	1,5		68	63,5	60,5	56	51,5	46,5	40,5	34	25	**1.709 €**
E62H40701000	**MXV-B 25-307 O CF**	4,7	2,7			1,1	1,5		79,5	74	70,5	65,5	60	54,5	47,5	39,5	30	**1.676 €**
E62L40701100	**MXV-BM 25-307 O CF**			7,4	1,6	1,1	1,5		79,5	74	70,5	65,5	60	54,5	47,5	39,5	30	**1.767 €**
E62H40801000	**MXV-B 25-308 O CF**	7,5	4,3			1,5	2		91	85	80,5	75	69	62	54	45,5	34	**1.766 €**
E62L40801000	**MXV-BM 25-308 O CF**			9,2	2	1,5	2		91	85	80,5	75	69	62	54	45,5	34	**1.822 €**
E62H41001000	**MXV-B 25-310 O CF**	7,5	4,3			1,5	2		114	106	101	94	86	78	68	57	42	**1.617 €**
E62L41001000	**MXV-BM 25-310 O CF**			9,2	2,3	1,5	2		114	106	101	94	86	78	68	57	42	**1.927 €**

TODOS LOS PRECIOS DE MXV-B O CF INCLUYEN KIT CONTRABRIDA

CÓDIGO	BOMBA + I-MAT	230V 3 ~	400V 3 ~	P2		Q m3/h	0	1	1,5	2	2,5	3	3,5	4	4,5	PRECIO
		A	A	kW	HP	Q l/min	0	16,6	25	33,3	41,6	50	58,3	66,6	75	
EI62H40301000	**MXV-B EI 25-303 O CF**	4	2,3	0,75	1	H m	34	32	30	28	26	23,5	20,5	17	12,5	**4.507 €**
EI62H40401000	**MXV-B EI 25-304 O CF**	4	2,3	0,75	1		44	42,5	40	37,5	34,5	31	27	22,5	17	**4.554 €**
EI62H40501000	**MXV-B EI 25-305 O CF**	4	2,3	0,75	1		56	53	50	47	43	39	34	28	21	**4.597 €**
EI62H40601000	**MXV-B EI 25-306 O CF**	4,7	2,7	1,1	1,5		68	63,5	60,5	56	51,5	46,5	40,5	34	25	**4.711 €**
EI62H40701000	**MXV-B EI 25-307 O CF**	4,7	2,7	1,1	1,5		79,5	74	70,5	65,5	60	54,5	47,5	39,5	30	**4.774 €**
EI62H40801000	**MXV-B EI 25-308 O CF**	7,5	4,3	1,5	2		91	85	80,5	75	69	62	54	45,5	34	**4.865 €**
EI62H41001000	**MXV-B EI 25-310 O CF**	7,5	4,3	1,5	2		114	106	101	94	86	78	68	57	42	**4.968 €**

TODOS LOS PRECIOS DE MXV-B O CF INCLUYEN KIT CONTRABRIDA

CÓDIGO	BOMBA	230V 3 ~	400V 3 ~	230V 1~	P1	P2		Q m3/h	0	2,5	3	3,5	4	4,5	5	6	7	8	PRECIO
		A	A	A	kW	kW	HP	Q l/min	0	41,6	50	58,3	66,6	75	83,3	100	116,6	133,3	
E62H50301000	**MXV-B 32-503 O CF**	4	2,3			0,75	1	H m	34	31	30,5	29	28	26,5	25	21	17	11,5	**1.462 €**
E62L51301000	**MXV-BM 32-503 O CF**			5,8	1,1	0,75	1		34	31	30,5	29	28	26,5	25	21	17	11,5	**1.550 €**
E62H50401000	**MXV-B 32-504 O CF**	4,7	2,7			1,1	1,5		45	41,5	40	38,5	36,5	34,5	32,5	27,5	22	14,5	**1.507 €**
E62L50401100	**MXV-BM 32-504 O CF**			7,4	1,5	1,1	1,5		45	41,5	40	38,5	36,5	34,5	32,5	27,5	22	14,5	**1.403 €**
E62H50501000	**MXV-B 32-505 O CF**	4,7	2,7			1,1	1,5		56	51,5	50	48	46	43,5	41	34,5	27,5	18,5	**1.368 €**
E62L50501100	**MXV-BM 32-505 O CF**			7,4	1,6	1,1	1,5		56	51,5	50	48	46	43,5	41	34,5	27,5	18,5	**1.451 €**
E62H50601000	**MXV-B 32-506 O CF**	7,5	4,3			1,5	2		68	62	60	58	55,5	52,5	49,5	42	33,5	22,5	**1.427 €**
E62L50601000	**MXV-BM 32-506 O CF**			9,2	2	1,5	2		68	62	60	58	55,5	52,5	49,5	42	33,5	22,5	**1.479 €**
E62H50701000	**MXV-B 32-507 O CF**	7,5	4,3			1,5	2		79,5	72,5	70,5	68	65	61,5	58	49	39	26,5	**1.480 €**
E62L50701000	**MXV-BM 32-507 O CF**			9,2	2,3	1,5	2		79,5	72,5	70,5	68	65	61,5	58	49	39	26,5	**1.552 €**
E62H50801000	**MXV-B 32-508 O CF**	9,15	5,3			2,2	3		91	83	80,5	78	74	70	66	56	44,5	30	**1.583 €**
E62H51001000	**MXV-B 32-510 O CF**	9,15	5,3			2,2	3		114	104	101	97,5	93	88	83	70	56	38	**1.808 €**

TODOS LOS PRECIOS DE MXV-B O CF INCLUYEN KIT CONTRABRIDA

KIT ADAPTACION MXV-B "OVAL" DN25 Y DN32 **PVP 354 €**

***Solo cuando se necesita para sustituir a modelo antiguo, para que coincidan las medidas**

CÓDIGO	BOMBA + I-MAT	230V 3 ~	400V 3 ~	P2		Q m3/h	0	2,5	3	3,5	4	4,5	5	6	7	8	PRECIO
		A	A	kW	HP	Q l/min	0	41,6	50	58,3	66,6	75	83,3	100	116,6	133,3	
EI62H50301000	**MXV-B EI 32-503 O CF**	4	2,3	0,75	1	H m	34	31	30,5	29	28	26,5	25	21	17	11,5	**4.557 €**
EI62H50401000	**MXV-B EI 32-504 O CF**	4,7	2,7	1,1	1,5		45	41,5	40	38,5	36,5	34,5	32,5	27,5	22	14,5	**4.604 €**
EI62H50501000	**MXV-B EI 32-505 O CF**	4,7	2,7	1,1	1,5		56	51,5	50	48	46	43,5	41	34,5	27,5	18,5	**4.658 €**
EI62H50601000	**MXV-B EI 32-506 O CF**	7,5	4,3	1,5	2		68	62	60	58	55,5	52,5	49,5	42	33,5	22,5	**4.724 €**
EI62H50701000	**MXV-B EI 32-507 O CF**	7,5	4,3	1,5	2		79,5	72,5	70,5	68	65	61,5	58	49	39	26,5	**4.808 €**
EI62H50801000	**MXV-B EI 32-508 O CF**	9,15	5,3	2,2	3		91	83	80,5	78	74	70	66	56	44,5	30	**5.243 €**
EI62H51001000	**MXV-B EI 32-510 O CF**	9,15	5,3	2,2	3		114	104	101	97,5	93	88	83	70	56	38	**5.350 €**

TODOS LOS PRECIOS DE MXV-B O CF INCLUYEN KIT CONTRABRIDA

CÓDIGO	BOMBA	230V 3 ~	400V 3 ~	230V 1~	P1	P2		Q m3/h	0	5	6	7	8	9	10	11	12	13	PRECIO
		A	A	A	kW	kW	HP	Q l/min	0	83,3	100	116,6	133,3	150	166,6	183,3	200	216,6	
E62H60301000	**MXV-B 40-903 O CF**	4,7	2,7			1,1	1,5	H m	35,5	32,5	31,5	31	29,5	28	25,5	22,5	19,5	15,5	**1.552 €**
E62L60301100	**MXV-BM 40-903 O CF**	4,7	2,7	7,4	1,6	1,1	1,5		35,5	32,5	31,5	31	29,5	28	25,5	22,5	19,5	15,5	**1.659 €**
E62H60401000	**MXV-B 40-904 O CF**	7,5	4,3			1,5	2		47	43	42	41	40	37	34	30	26	21	**1.600 €**
E62L60401000	**MXV-BM 40-904 O CF**	7,5	4,3	9,2	2,3	1,5	2		47	43	42	41	40	37	34	30	26	21	**1.659 €**
E62H60501000	**MXV-B 40-905 O CF**	9,15	5,3			2,2	3		59	54	53	51	50	47	43	38	32	26	**1.679 €**
E62H60601000	**MXV-B 40-906 O CF**	9,15	5,3			2,2	3		71	65	63	62	59	56	51	45	39	31	**1.779 €**
E62H60701000	**MXV-B 40-907 O CF**	11,5	6,6			3	4		83	76	74	72	69	66	60	53	45	36	**2.088 €**
E62H60801000	**MXV-B 40-908 O CF**	11,5	6,6			3	4		95	87	85	82	79	75	69	60	51	42	**2.143 €**
E62H61001001	**MXV-B 40-910 O CF**		9,6			3,7	5		119	109	106	103	99	94	86	75	64	52	**2.451 €**

TODOS LOS PRECIOS DE MXV-B O CF INCLUYEN KIT CONTRABRIDA

CÓDIGO	BOMBA + I-MAT	230V 3 ~	400V 3 ~	P2		Q m3/h	0	5	6	7	8	9	11	12	13	PRECIO
		A	A	kW	HP	Q l/min	0	83,3	100	116,6	133,3	150	183,3	200	216,6	
EI62H60301000	**MXV-B EI 40-903 O CF**	4,7	2,7	1,1	1,5	H m	35,5	32,5	31,5	31	29,5	28	22,5	19,5	15,5	**4.649 €**
EI62H60401000	**MXV-B EI 40-904 O CF**	7,5	4,3	1,5	2		47	43	42	41	40	37	30	26	21	**4.697 €**
EI62H60501000	**MXV-B EI 40-905 O CF**	9,15	5,3	2,2	3		59	54	53	51	50	47	38	32	26	**5.116 €**
EI62H60601000	**MXV-B EI 40-906 O CF**	9,15	5,3	2,2	3		71	65	63	62	59	56	45	39	31	**5.217 €**
EI62H60701000	**MXV-B EI 40-907 O CF**	11,5	6,6	3	4		83	76	74	72	69	66	53	45	36	**5.530 €**
EI62H60801000	**MXV-B EI 40-908 O CF**	11,5	6,6	3	4		95	87	85	82	79	75	60	51	42	**5.585 €**
EI62H61001000	**MXV-B EI 40-910 O CF**		9,6	3,7	5		119	109	106	103	99	94	75	64	52	**5.897 €**

TODOS LOS PRECIOS DE MXV-B O CF INCLUYEN KIT CONTRABRIDA

KIT ADAPTACION MXV-B "OVAL" DN25 Y DN32 **PVP 354 €**

*Solo cuando se necesita para sustituir
a modelo antiguo, para que coincidan las medidas

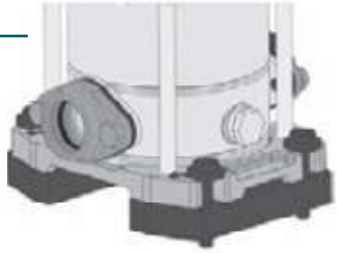

MXV-B

Bombas multicelulares verticales monobloc

CÓDIGO	Modelo	230V	400V	690V	P2			Q = Portata										PRECIO
							m3/h	0	8	10	12	14	16	18	20	22	24	
							l/min		133	167	200	233	167	300	333	367	400	
			A		kW	HP		H (m) = Altura total										
E62H70201000	**MXV-B 50-1502 O**	7,4	4,3	-	1,5	2		27,9	24,6	23,8	22,7	21,4	19,5	17,8	15,4	12,7	9,5	**1.703 €**
E62H70301000	**MXV-B 50-1503 O**	9,2	5,3	-	2,2	3		43,6	39,1	37,3	35,8	34,3	31,3	28,2	24,8	19,7	14	**1.786 €**
E62H70401000	**MXV-B 50-1504 O**	11,4	6,6	-	3	4		58	52,4	50,5	48,5	46,5	43,7	39,8	35,3	28,9	21,1	**2.092 €**
E62H70501000	**MXV-B 50-1505 O**	-	9,6	5,5	4	5,5		72,5	65,5	63	60,5	57,5	54,7	49,7	44,1	36,1	26,3	**2.568 €**
E62H70601000	**MXV-B 50-1506 O**	-	10,8	6,2	5,5	7,5	**H** m	85	78	75,5	72	68	63	57,5	50,5	42,5	33,5	**3.171 €**
E62H70701000	**MXV-B 50-1507 O**	-	10,8	6,2	5,5	7,5		99	91,5	88	84	79,5	73,5	67	59	49,5	39	**3.288 €**
E62H70801000	**MXV-B 50-1508 O**	-	10,8	6,2	5,5	7,5		115	105	101	97	92	86	78	69	58	45	**3.411 €**
E62H70901000	**MXV-B 50-1509 O**	-	14,3	8,3	7,5	10		129	118	114	110	104	97	88	77	65	51	**3.892 €**
E62H71001000	**MXV-B 50-1510 O**	-	14,3	8,3	7,5	10		141	130	126	121	114	105	95	83	69	54	**4.017 €**

CÓDIGO	Modelo	230V	400V	690V	P2			Q = Portata										PRECIO
							m3/h	0	8	10	12	14	16	18	20	22	24	
							l/min		133	167	200	233	267	300	333	367	400	
			A		kW	HP		H (m) = Altura total										
EI62H70201000	**MXV-B EI 50-1502 O**	7,4	4,3	-	1,5	2		27,9	24,6	23,8	22,7	21,4	19,5	17,8	15,4	12,7	9,5	**4.734 €**
EI62H70301000	**MXV-B EI 50-1503 O**	9,2	5,3	-	2,2	3		43,6	39,1	37,3	35,8	34,3	31,3	28,2	24,8	19,7	14	**5.157 €**
EI62H70401000	**MXV-B EI 50-1504 O**	11,4	6,6	-	3	4		58	52,4	50,5	48,5	46,5	43,7	39,8	35,3	28,9	21,1	**5.467 €**
EI62H70501000	**MXV-B EI 50-1505 O**	-	9,6	5,5	4	5,5		72,5	65,5	63	60,5	57,5	54,7	49,7	44,1	36,1	26,3	**5.948 €**
EI62H70601000	**MXV-B EI 50-1506 O**	-	10,8	6,2	5,5	7,5	**H** m	85	78	75,5	72	68	63	57,5	50,5	42,5	33,5	**6.559 €**
EI62H70701000	**MXV-B EI 50-1507 O**	-	10,8	6,2	5,5	7,5		99	91,5	88	84	79,5	73,5	67	59	49,5	39	**6.678 €**
EI62H70801000	**MXV-B EI 50-1508 O**	-	10,8	6,2	5,5	7,5		115	105	101	97	92	86	78	69	58	45	**8.581 €**
EI62H70901000	**MXV-B EI 50-1509 O**	-	14,3	8,3	7,5	10		129	118	114	110	104	97	88	77	65	51	**9.068 €**
EI62H71001000	**MXV-B EI 50-1510 O**	-	14,3	8,3	7,5	10		141	130	126	121	114	105	95	83	69	54	**9.195 €**

TODOS LOS PRECIOS DE MXV-B O CF INCLUYEN KIT CONTRABRIDA

Bombas multicelulares verticales in-line

Las Bombas serie MXV son conformes al Reglamento Europeo N. 547/2012.

Ejecución

Bombas multicelulares verticales, con bocas de aspiración e impulsión del mismo diámetro, y dispuestas sobre el mismo eje, (in-line).
Manguitos guía resistentes a la corrosión y lubrificados por el líquido bombeado.
Extracción del cierre mecánico sin desmontar el motor (para MXV 25, 32, 40, 50, 100 con motores superiores a 4 kW).
Bomba con rodamiento axial con brida y manguito para el empleo de cualquier motor estándar en la forma constructiva IM V1.
Versión con variador de frecuencia (bajo demanda)

Aplicaciones

- Para abastecimiento de agua.
- Para líquidos limpios, no explosivos, sin partes abrasivas sólidas o filamentosas. (Con adaptación, bajo demanda, de los materiales de cierre).
- Bomba universal para aplicaciones civiles e industriales, para instalaciones que precisen aumento de presión, instalaciones contra incendios, instalaciones de lavado a alta presión, para irrigación, para la agricultura, para instalaciones deportivas.

Límites de empleo

- Temperatura del líquido de -15 °C a +110 °C (hasta 120 °C para MXV 50).
- Temperatura ambiente hasta 40 °C.
- Presión máxima admitida en el cuerpo de la bomba: 25 bar (16 bar para bombas con bridas ovales).
-Servicio continuo.

Motor

Estándar: motor a inducción, 50 Hz (n = 2900 1/min).
Motor preparado al funcionamiento con convertidor de frecuencia.
Clase eficiencia IE3 para motor trifásico de 0,75.
Aislamiento tipo F. Protección IP 55.
Trifásicos, tensiones nominales: hasta 3 kW 230/400 V;
de 4 kW 400/690 V.

MXV 25, 32, 40, 50

Todas las partes en contacto con el líquido, comprendiendo las tapas superior e inferior, son de acero inoxidable al cromo níquel AISI 304.

Materiales (elementos bañados)

Componentes	Material
Brida Camisa externa Cuerpo aspirante Cuerpo impulsión Rodete Tapa inferior Tapa superior Casquillo distanciador	Acero al cromo-níquel Cuerpo elemento 1.4301 EN 10088 (AISI 304)
Eje bomba Tapón	Acero al Cr-Ní 1.4305 EN 10088 (AISI 303) (para MXV 50 AISI 304)
Manguito cojinete/ Cojinete del cuerpo elemento	Carburo anticorrosivo-inoxidable Cerámica alúmina
Cierre mecánico ISO 3069-KU	Metal duro / Carbón / EPDM
Anillo de cierre sobre rodete	PPS (PTFE per MXV 40)
Junta tórica	NBR (EPDM per MXV 50)
Contrabrida Oval “O”	AISI 304 (acero cincado para MXV 50 O)
Contrabrida Redonda “F”	AISI 304 (acero Fe 430B para MXV 50 O)

Sentido de rotación

Horario visto desde el motor.

Variantes (a precisar en el pedido)

Bomba con bridas (F).
Bomba sin motor.
Bomba con orificios de brida ovales (O) (para MXV 25, 32, 40, 50).
Bomba con motor estándar.

Otras variantes (a precisar bajo demanda)

Con contra bridas en acero al cromo-níquel.
Junta tórica FPM. Otro cierre mecánico.
Bomba con motor según elección del cliente, (si es disponible).
Motor monofásico 230 V, hasta 2,2 kW.
Otras tensiones. Frecuencia 60 Hz.
Bomba con pies de soporte para instalaciones horizontales (H1 o H2)

MXV 65, 80, 100

Los elementos internos, en contacto con el liquido, son de acero inoxidable al cromo níquel ASISI 304, con el cuerpo bomba y la tapa superior de fundición gris.

Materiales (elementos bañados)

Componentes	Material
Cuerpo bomba Tapa superior	Hierro GJL 250 EN 1561
Camisa externa Cuerpo elemento Rodete Manguito distanciador	Acero al cromo-níquel 1.4301 EN 10088 (AISI 304)
Eje bomba Tapón	Acero AISI 303 (AISI 431 para MXV 100) Acero AISI 303 (AISI 431 para MXV 100)
Manguito cojinete/ Cojinete del cuerpo elemento	Carburo anticorrosivo-inoxidable/ Cerámica alumina (Carburo anticorrosivo-inoxidable para MXV 100)
Cierre mecánico ISO 3069 - KU	Metal duro / Carbón / EPDM
Junta tórica	NBR (EPDM per MXV 100)
Contrabrida (a demanda)	Acero 1.0044 EN 10025-2 (Fe 430B)

Sentido de rotación

Antihorario visto desde el motor
(Horario visto desde el motor para MXV 100).

Variantes (a precisar en el pedido)

Bomba sin motor.
Bomba con motor estándar.

Otras variantes (a precisar bajo demanda)

Junta tórica FPM.
Otro cierre mecánico.
Bomba con motor según elección del cliente, (si es disponible).
Otras tensiones. Frecuencia 60 Hz.
Bomba con pies de soporte para instalaciones horizontales (H1 o H2).
Conjunto de pies de soporte para instalaciones horizontales.
Contra bridas para soldar UNI 6083 PN 25, (Acero).

CÓDIGO ELECTRO BOMBA	CÓDIGO BOMBA "O"	CÓDIGO BOMBA "F"	BOMBA AISI 304	230V A*	400V A*	kW	HP	Q m3/h	0	1	1,5	2	2,5	3	3,5	4	4,5	PRECIO ELECTRO BOMBA	PRECIO BOMBA "O"	PRECIO BOMBA "F"
								Q l/min	0	16,6	25	33,3	41,6	50	58,3	66,6	75			
EEMXVO250004	E52A04112000		**MXV O CF 25-304**	4	2,3	0,75	1		44	42,5	40	37,5	34,5	31	27	22,5	17	**1.812 €**	**1.490 €**	
EEMXVO250005	E52A05112000		**MXV O CF 25-305**	4	2,3	0,75	1		56	53	50	47	43	39	34	28	21	**1.852 €**	**1.531 €**	
EEMXVO250006	E52A06112000		**MXV O CF 25-306**	4,7	2,7	1,1	1,5		68	63,5	60,5	56	51,5	46,5	40,5	34	25	**2.019 €**	**1.658 €**	
EEMXVO250007	E52A07112000		**MXV O CF 25-307**	4,7	2,7	1,1	1,5		79,5	74	70,5	65,5	60	54,5	47,5	39,5	30	**2.068 €**	**1.708 €**	
EEMXVO250008	E52A08112000		**MXV O CF 25-308**	7,4	4,3	1,5	2		91	85	80,5	75	69	62	54	45,5	34	**2.378 €**	**1.929 €**	
EEMXVO250009	E52A10112000		**MXV O CF 25-310**	7,4	4,3	1,5	2	**H** m	114	106	101	94	86	78	68	57	42	**2.485 €**	**2.036 €**	
EEMXVO250010	E52A12112000		**MXV O CF 25-312**	9,2	5,3	2,2	3		136	127	121	112	103	93,5	81,5	68	51	**2.794 €**	**2.296 €**	
EEMXVO250011	E52A14112000		**MXV O CF 25-314**	9,2	5,3	2,2	3		159	149	141	131	121	109	95	79,5	59	**2.940 €**	**2.442 €**	
EEMXVF250016		E52A16111000	**MXV F 25-316**	11,4	6,6	3	4		182	170	161	150	138	124	108	91	68	**3.377 €**		**2.646 €**
EEMXVF250018		E52A18111000	**MXV F 25-318**	11,4	6,6	3	4		205	191	181	169	155	140	122	102	76	**3.482 €**		**2.750 €**
EEMXVF250020		E52A20111000	**MXV F 25-320**	11,4	6,6	3	4		228	213	202	188	173	156	136	114	85	**3.686 €**		**2.955 €**

TODOS LOS PRECIOS DE MXV O CF INCLUYEN KIT CONTRABRIDA

CÓDIGO ELECTRO BOMBA	CÓDIGO BOMBA "O"	CÓDIGO BOMBA "F"	BOMBA AISI 316	230V A*	400V A*	kW	HP	Q m3/h	0	1	1,5	2	2,5	3	3,5	4	4,5	PRECIO ELECTRO BOMBA	PRECIO BOMBA "O"	PRECIO BOMBA "F"
								Q l/min	0	16,6	25	33,3	41,6	50	58,3	66,6	75			
EEMXVLO25004	E53A04112000		**MXVL O CF 25-304**	4	2,4	0,75	1		44	42,5	40	37,5	34,5	31	27	22,5	17	**1.974 €**	**1.653 €**	
EEMXVLO25005	E53A05112000		**MXVL O CF 25-305**	4	2,3	0,75	1		56	53	50	47	43	39	34	28	21	**2.017 €**	**1.697 €**	
EEMXVLO25006	E53A06112000		**MXVL O CF 25-306**	4,7	2,7	1,1	1,5		68	63,5	60,5	56	51,5	46,5	40,5	34	25	**2.198 €**	**1.838 €**	
EEMXVLO25007	E53A07112000		**MXVL O CF 25-307**	4,7	2,7	1,1	1,5		79,5	74	70,5	65,5	60	54,5	47,5	39,5	30	**2.255 €**	**1.892 €**	
EEMXVLO25008	E53A08112000		**MXVL O CF 25-308**	7,4	4,3	1,5	2		91	85	80,5	75	69	62	54	45,5	34	**2.584 €**	**2.135 €**	
EEMXVLO25009	E53A10112000		**MXVL O CF 25-310**	7,4	4,3	1,5	2	**H** m	114	106	101	94	86	78	68	57	42	**2.701 €**	**2.254 €**	
EEMXVLO25010	E53A12112000		**MXVL O CF 25-312**	9,2	5,3	2,2	3		136	127	121	112	103	93,5	81,5	68	51	**3.037 €**	**2.539 €**	
EEMXVLO25011	E53A14112000		**MXVL O CF 25-314**	9,2	5,3	2,2	3		159	149	141	131	121	109	95	79,5	59	**3.198 €**	**2.699 €**	
EEMXVLF25016		E53A16111000	**MXVL F 25-316**	11,4	6,6	3	4		182	170	161	150	138	124	108	91	68	**3.643 €**		**2.913 €**
EEMXVLF25018		E53A18111000	**MXVL F 25-318**	11,4	6,6	3	4		205	191	181	169	155	140	122	102	76	**3.758 €**		**3.027 €**
EEMXVLF25020		E53A20111000	**MXVL F 25-320**	11,4	6,6	3	4		228	213	202	188	173	156	136	114	85	**3.981 €**		**3.251 €**

TODOS LOS PRECIOS DE MXVL O CF INCLUYEN KIT CONTRABRIDA

CÓDIGO BOMBA	BOMBA AISI 304 + I-MAT	230V A*	400V A*	kW	HP	Q m3/h	0	1	1,5	2	2,5	3	3,5	4	4,5	PRECIO BOMBA
						Q l/min	0	16,6	25	33,3	41,6	50	58,3	66,6	75	
EI52A04212000	**MXV EI O CF 25-304/C**	4	2,3	0,75	1		44	42,5	40	37,5	34,5	31	27	22,5	17	**5.022 €**
EI52A05212000	**MXV EI O CF 25-305/C**	4	2,3	0,75	1		56	53	50	47	43	39	34	28	21	**5.063 €**
EI52A06212000	**MXV EI O CF 25-306/D**	4,7	2,7	1,1	1,5		68	63,5	60,5	56	51,5	46,5	40,5	34	25	**5.236 €**
EI52A07212000	**MXV EI O CF 25-307/D**	4,7	2,7	1,1	1,5		79,5	74	70,5	65,5	60	54,5	47,5	39,5	30	**5.285 €**
EI52A08212000	**MXV EI O CF 25-308/D**	7,4	4,3	1,5	2		91	85	80,5	75	69	62	54	45,5	34	**5.558 €**
EI52A10212000	**MXV EI O CF 25-310/D**	7,4	4,3	1,5	2	**H** m	114	106	101	94	86	78	68	57	42	**5.663 €**
EI52A12212000	**MXV EI O CF 25-312/D**	9,2	5,3	2,2	3		136	127	121	112	103	93,5	81,5	68	51	**6.392 €**
EI52A14212000	**MXV EI O CF 25-314/D**	9,2	5,3	2,2	3		159	149	141	131	121	109	95	79,5	59	**6.539 €**
EI52A16211000	**MXV EI F 25-316/C**	11,4	6,6	3	4		182	170	161	150	138	124	108	91	68	**6.894 €**

TODOS LOS PRECIOS DE MXV EI O CF INCLUYEN KIT CONTRABRIDA

KIT ADAPTACION MXV Y MXV-L "OVAL" DN 25 **PVP 354 €**

*Solo cuando se necesita para sustituir
a modelo antiguo, para que coincidan las medidas

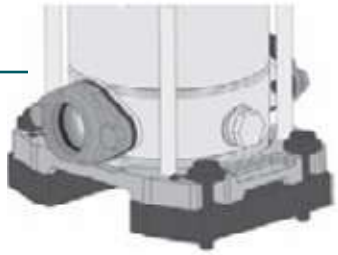

MXV

Bombas multicelulares verticales in-line

CÓDIGO ELECTRO BOMBA	CÓDIGO BOMBA "O"	CÓDIGO BOMBA "F"	BOMBA AISI 304	230V A*	400V A*	kW	HP	Q m3/h	0	2,5	3	3,5	4	4,5	5	6	7	8	PRECIO ELECTRO BOMBA	PRECIO BOMBA "O"	PRECIO BOMBA "F"
								Q l/min	0	41,6	50	58,3	66,6	75	83,3	100	116,6	133,3			
EEMXV0320004	E52B04112000		**MXV O CF 32-504**	4,7	2,7	1,1	1,5	H m	45	41,5	40	38,5	36,5	34,5	32,5	27,5	22	14,5	**1.805 €**	**1.445 €**	
EEMXV0320005	E52B05112000		**MXV O CF 32-505**	4,7	2,7	1,1	1,5		56	51,5	50	48	46	43,5	41	34,5	27,5	18,5	**1.841 €**	**1.480 €**	
EEMXV0320006	E52B06112000		**MXV O CF 32-506**	7,4	4,3	1,5	2		68	62	60	58	55,5	52,5	49,5	42	33,5	22,5	**2.173 €**	**1.723 €**	
EEMXV0320007	E52B07112000		**MXV O CF 32-507**	7,4	4,3	1,5	2		79,5	72,5	70,5	68	65	61,5	58	49	39	26,5	**2.225 €**	**1.776 €**	
EEMXV0320008	E52B08112000		**MXV O CF 32-508**	9,2	5,3	2,2	3		91	83	80,5	78	74	70	66	56	44,5	30	**2.363 €**	**1.865 €**	
EEMXV0320009	E52B10112000		**MXV O CF 32-510**	9,2	5,3	2,2	3		114	104	101	97,5	93	88	83	70	56	38	**2.460 €**	**1.962 €**	
EEMXV0320010	E52B12112000		**MXV O CF 32-512**	11,4	6,6	3	4		136	124	121	117	111	105	99,5	84	67	45,5	**3.028 €**	**2.298 €**	
EEMXV0320011	E52B14112000		**MXV O CF 32-514**	11,4	6,6	3	4		159	145	141	136	130	123	116	98	78	53	**3.156 €**	**2.425 €**	
EEMXVF320016		E52B16111000	**MXV F 32-516**		9,6	4	5,5		182	166	161	156	148	140	132	112	89,5	60,5	**3.472 €**		**2.738 €**
EEMXVF320018		E52B18111000	**MXV F 32-518**		9,6	4	5,5		205	187	181	175	167	158	149	126	100	68	**3.723 €**		**2.989 €**

TODOS LOS PRECIOS DE MXV O CF INCLUYEN KIT CONTRABRIDA

CÓDIGO ELECTRO BOMBA	CÓDIGO BOMBA "O"	CÓDIGO BOMBA "F"	BOMBA AISI 316	230V A*	400V A*	kW	HP	Q m3/h	0	2,5	3	3,5	4	4,5	5	6	7	8	PRECIO ELECTRO BOMBA	PRECIO BOMBA "O"	PRECIO BOMBA "F"
								Q l/min	0	41,6	50	58,3	66,6	75	83,3	100	116,6	133,3			
EEMXVL032004	E53B04112000		**MXVL O CF 32-504**	4,7	2,7	1,1	1,5	H m	45	41,5	40	38,5	36,5	34,5	32,5	27,5	22	14,5	**1.965 €**	**1.604 €**	
EEMXVL032005	E53B05112000		**MXVL O CF 32-505**	4,7	2,7	1,1	1,5		56	51,5	50	48	46	43,5	41	34,5	27,5	18,5	**2.006 €**	**1.644 €**	
EEMXVL032006	E53B06112000		**MXVL O CF 32-506**	7,4	4,3	1,5	2		68	62	60	58	55,5	52,5	49,5	42	33,5	22,5	**2.361 €**	**1.912 €**	
EEMXVL032007	E53B07112000		**MXVL O CF 32-507**	7,4	4,3	1,5	2		79,5	72,5	70,5	68	65	61,5	58	49	39	26,5	**2.417 €**	**1.967 €**	
EEMXVL032008	E53B08112000		**MXVL O CF 32-508**	9,2	5,3	2,2	3		91	83	80,5	78	74	70	66	56	44,5	30	**2.566 €**	**2.067 €**	
EEMXVL032009	E53B10112000		**MXVL O CF 32-510**	9,2	5,3	2,2	3		114	104	101	97,5	93	88	83	70	56	38	**2.670 €**	**2.173 €**	
EEMXVL032010	E53B12112000		**MXVL O CF 32-512**	11,4	6,6	3	4		136	124	121	117	111	105	99,5	84	67	45,5	**3.273 €**	**2.543 €**	
EEMXVL032011	E53B14112000		**MXVL O CF 32-514**	11,4	6,6	3	4		159	145	141	136	130	123	116	98	78	53	**3.413 €**	**2.683 €**	
EEMXVLF32016		E53B16111000	**MXVL F 32-516**		9,6	4	5,5		182	166	161	156	148	140	132	112	89,5	60,5	**3.747 €**		**3.014 €**
EEMXVLF32018		E53B18111000	**MXVL F 32-518**		9,6	4	5,5		205	187	181	175	167	158	149	126	100	68	**4.022 €**		**3.289 €**

TODOS LOS PRECIOS DE MXVL O CF INCLUYEN KIT CONTRABRIDA

CÓDIGO ELECTRO BOMBA	BOMBA AISI 304 +I-MAT	230V A*	400V A*	kW	HP	Q m3/h	0	2,5	3	3,5	4	4,5	5	6	7	8	PRECIO BOMBA
						Q l/min	0	41,6	50	58,3	66,6	75	83,3	100	116,6	133,3	
EI52B04212000	**MXV EI O CF 32-504**	4,7	2,7	1,1	1,5	H m	45	41,5	40	38,5	36,5	34,5	32,5	27,5	22	14,5	**4.842 €**
EI52B05212000	**MXV EI O CF 32-505**	4,7	2,7	1,1	1,5		56	51,5	50	48	46	43,5	41	34,5	27,5	18,5	**4.878 €**
EI52B06212000	**MXV EI O CF 32-506**	7,4	4,3	1,5	2		68	62	60	58	55,5	52,5	49,5	42	33,5	22,5	**5.170 €**
EI52B07212000	**MXV EI O CF 32-507**	7,4	4,3	1,5	2		79,5	72,5	70,5	68	65	61,5	58	49	39	26,5	**5.223 €**
EI52B08212000	**MXV EI O CF 32-508**	9,2	5,3	2,2	3		91	83	80,5	78	74	70	66	56	44,5	30	**5.756 €**
EI52B10212000	**MXV EI O CF 32-510**	9,2	5,3	2,2	3		114	104	101	97,5	93	88	83	70	56	38	**5.853 €**
EI52B12212000	**MXV EI O CF 32-512**	11,4	6,6	3	4		136	124	121	117	111	105	99,5	84	67	45,5	**6.330 €**
EI52B14212000	**MXV EI O CF 32-514**	11,4	6,6	3	4		159	145	141	136	130	123	116	98	78	53	**6.460 €**
EI52B16211000	**MXV EI F 32-516**		9,6	4	5,5		182	166	161	156	148	140	132	112	89,5	60,5	**6.882 €**

TODOS LOS PRECIOS DE MXV EI O CF INCLUYEN KIT CONTRABRIDA

KIT ADAPTACION MXV Y MXVL "OVAL" DN 32 **PVP 354 €**

*Solo cuando se necesita para sustituir
a modelo antiguo, para que coincidan las medidas

CÓDIGO ELECTRO BOMBA	CÓDIGO BOMBA "O"	CÓDIGO BOMBA "F"	BOMBA AISI 304	230V	400V			Q m3/h	0	5	6	7	8	9	10	11	12	13	PRECIO ELECTRO BOMBA	PRECIO BOMBA "O"	PRECIO BOMBA "F"
				A*	A*	kW	HP	Q l/min	0	83,3	100	116,6	133,3	150	166,6	183,3	200	216,6			
EEMXVO400004	E52C04112000		**MXV O CF 40-904**	7,4	4,3	1,5	2		47	43	42	41	40	37	34	30	26	21	**2.113 €**	**1.664 €**	
EEMXVO400005	E52C05112000		**MXV O CF 40-905**	9,2	5,3	2,2	3		59	54	53	51	50	47	43	38	32	26	**2.273 €**	**1.773 €**	
EEMXVO400006	E52C06112000		**MXV O CF 40-906**	9,2	5,3	2,2	3		71	65	63	62	59	56	51	45	39	31	**2.432 €**	**1.935 €**	
EEMXVO400007	E52C07112000		**MXV O CF 40-907**	11,4	6,6	3	4		83	76	74	72	69	66	60	53	45	36	**2.824 €**	**2.092 €**	
EEMXVO400008	E52C08112000		**MXV O CF 40-908**	11,4	6,6	3	4		95	87	85	82	79	75	69	60	51	42	**2.892 €**	**2.161 €**	
EEMXVO400009	E52C10112000		**MXV O CF 40-910**		9,6	4	5,5	**H** m	119	109	106	103	99	94	86	75	64	52	**3.173 €**	**2.440 €**	
EEMXVO400010	E52C11112000		**MXV O CF 40-911**		9,6	4	5,5		131	119	116	113	109	103	94	83	71	57	**3.394 €**	**2.661 €**	
EEMXVO400011	E52C13112000		**MXV O CF 40-913**		10,9	5,5	7,5		155	141	138	134	129	122	111	98	84	68	**4.235 €**	**3.123 €**	
EEMXVF400015		E52C15111000	**MXV F 40-915**		10,9	5,5	7,5		179	163	159	154	149	141	128	113	96	78	**4.469 €**		**3.356 €**
EEMXVF400017		E52C17111000	**MXV F 40-917**		14,3	7,5	10		202	184	180	175	168	159	145	128	109	89	**5.071 €**		**3.593 €**
EEMXVF400019		E52C19111000	**MXV F 40-919**		14,3	7,5	10		226	206	201	195	188	178	162	143	122	99	**5.331 €**		**3.853 €**

TODOS LOS PRECIOS DE MXV O CF INCLUYEN KIT CONTRABRIDA

CÓDIGO ELECTRO BOMBA	CÓDIGO BOMBA "O"	CÓDIGO BOMBA "F"	BOMBA AISI 316	230V	400V			Q m3/h	0	5	6	7	8	9	10	11	12	13	PRECIO ELECTRO BOMBA	PRECIO BOMBA "O"	PRECIO BOMBA "F"
				A*	A*	kW	HP	Q l/min	0	83,3	100	116,6	133,3	150	166,6	183,3	200	216,6			
EEMXVLO40004	E53C04112000		**MXVL O CF 40-904**	7,4	4,3	1,5	2		47	43	42	41	40	37	34	30	26	21	**2.295 €**	**1.845 €**	
EEMXVLO40005	E53C05112000		**MXVL O CF 40-905**	9,2	5,3	2,2	3		59	54	53	51	50	47	43	38	32	26	**2.466 €**	**1.966 €**	
EEMXVLO40006	E53C06112000		**MXVL O CF 40-906**	9,2	5,3	2,2	3		71	65	63	62	59	56	51	45	39	31	**2.643 €**	**2.143 €**	
EEMXVLO40007	E53C07112000		**MXVL O CF 40-907**	11,4	6,6	3	4		83	76	74	72	69	66	60	53	45	36	**3.050 €**	**2.319 €**	
EEMXVLO40008	E53C08112000		**MXVL O CF 40-908**	11,4	6,6	3	4		95	87	85	82	79	75	69	60	51	42	**3.125 €**	**2.393 €**	
EEMXVLO40009	E53C10112000		**MXVL O CF 40-910**		9,6	4	5,5	**H** m	119	109	106	103	99	94	86	75	64	52	**3.431 €**	**2.699 €**	
EEMXVLO40010	E53C11112000		**MXVL O CF 40-911**		9,6	4	5,5		131	119	116	113	109	103	94	83	71	57	**3.676 €**	**2.943 €**	
EEMXVLO40011	E53C13112000		**MXVL O CF 40-913**		10,9	5,5	7,5		155	141	138	134	129	122	111	98	84	68	**4.561 €**	**3.450 €**	
EEMXVLF40015		E53C15111000	**MXVL F 40-915**		10,9	5,5	7,5		179	163	159	154	149	141	128	113	96	78	**4.805 €**		**3.694 €**
EEMXVLF40017		E53C17111000	**MXVL F 40-917**		14,3	7,5	10		202	184	180	175	168	159	145	128	109	89	**5.430 €**		**3.954 €**
EEMXVLF40019		E53C19111000	**MXVL F 40-919**		14,3	7,5	10		226	206	201	195	188	178	162	143	122	99	**5.717 €**		**4.239 €**

TODOS LOS PRECIOS DE MXVL O CF INCLUYEN KIT CONTRABRIDA

CÓDIGO ELECTRO BOMBA	BOMBA AISI 304 +I-MAT	230V	400V			Q m3/h	0	5	6	7	8	9	10	11	12	13	PRECIO BOMBA
		A*	A*	kW	HP	Q l/min	0	83,3	100	116,6	133,3	150	166,6	183,3	200	216,6	
EI52C04212000	**MXV EI O CF 40-904**	7,4	4,3	1,5	2		47	43	42	41	40	37	34	30	26	21	**5.200 €**
EI52C05212000	**MXV EI O CF 40-905**	9,2	5,3	2,2	3		59	54	53	51	50	47	43	38	32	26	**5.414 €**
EI52C06212000	**MXV EI O CF 40-906**	9,2	5,3	2,2	3		71	65	63	62	59	56	51	45	39	31	**5.576 €**
EI52C07212000	**MXV EI O CF 40-907**	11,4	6,6	3	4		83	76	74	72	69	66	60	53	45	36	**5.869 €**
EI52C08212000	**MXV EI O CF 40-908**	11,4	6,6	3	4	**H** m	95	87	85	82	79	75	69	60	51	42	**5.935 €**
EI52C10212000	**MXV EI O CF 40-910**		9,6	4	5,5		119	109	106	103	99	94	86	75	64	52	**6.315 €**
EI52C11212000	**MXV EI O CF 40-911**		9,6	4	5,5		131	119	116	113	109	103	94	83	71	57	**6.536 €**
EI52C13212000	**MXV EI O CF 40-913**		10,9	5,5	7,5		155	141	138	134	129	122	111	98	84	68	**7.265 €**
EI52C15211000	**MXV EI F 40-915**		10,9	5,5	7,5		179	163	159	154	149	141	128	113	96	78	**7.500 €**

TODOS LOS PRECIOS DE MXV EI O CF INCLUYEN KIT CONTRABRIDA

CÓDIGO ELECTRO BOMBA	CÓDIGO BOMBA	BOMBA	230V	400V			Q m3/h	0	8	10	12	14	16	18	20	22	24	PRECIO ELECTRO BOMBA	PRECIO BOMBA
			A*	A*	kW	HP	Q l/min	0	133,3	166,6	200	233	266	300	333	366	400		
EEMXV5015001	E53380121000	**MXV 50-1501**	4,7	2,7	1,1	1,5		14,0	12,0	11,6	11,0	10,3	9,5	8,4	7,0	5,5	3,6	**2.107 €**	**1.781 €**
EEMXV5015002	E53380221000	**MXV 50-1502**	7,4	4,3	1,5	2		27,9	24,6	23,8	22,7	21,4	19,8	17,8	15,4	12,7	9,5	**2.232 €**	**1.831 €**
EEMXV5015003	E53380321000	**MXV 50-1503**	9,2	5,3	2,2	3		43,6	38,6	37,3	35,8	33,9	31,5	28,6	25,1	21,0	16,3	**2.344 €**	**1.895 €**
EEMXV5015004	E53380421000	**MXV 50-1504**	11,4	6,6	3	4		58,0	52,0	50,5	48,5	46,0	43,0	39,5	35,0	30,0	24,0	**2.726 €**	**2.047 €**
EEMXV5015005	E53380521000	**MXV 50-1505**		9,6	4	5,5		72,5	65,0	63,0	60,5	57,5	54,0	49,5	44,0	37,5	30,0	**3.143 €**	**2.470 €**
EEMXV5015006	E53380621000	**MXV 50-1506**		10,9	5,5	7,5		85,0	78,0	75,5	72,0	68,0	63,0	57,5	50,5	42,5	33,5	**4.395 €**	**3.369 €**
EEMXV5015007	E53380721000	**MXV 50-1507**		10,9	5,5	7,5		99,0	91,5	88,0	84,0	79,5	73,5	67,0	59,0	49,5	39,0	**4.545 €**	**3.522 €**
EEMXV5015008	E53380821000	**MXV 50-1508**		14,3	5,5	7,5		115	105	101	97	92	86	78	69	58	45	**5.055 €**	**3.669 €**
EEMXV5015009	E53380921000	**MXV 50-1509**		14,3	7,5	10	**H** m	129	118	114	110	104	97	88	77	65	51	**5.314 €**	**3.934 €**
EEMXV5015010	E53381021000	**MXV 50-1510**		14,3	7,5	10		141	130	126	121	114	105	95	83	69	54	**5.456 €**	**4.079 €**
EEMXV5015011	E53381121000	**MXV 50-1511**		18,5	9,2	12,5		155	143	138	133	125	116	105	91	76	59	**6.629 €**	**4.509 €**
EEMXV5015012	E53381221000	**MXV 50-1512**		18,5	9,2	12,5		173	159	155	149	141	132	121	107	91	72	**6.770 €**	**4.656 €**
EEMXV5015013	E53381321000	**MXV 50-1513**		21,5	11	15		188	173	167	161	153	143	131	116	98	78	**6.915 €**	**4.798 €**
EEMXV5015014	E53381421000	**MXV 50-1514**		21,5	11	15		202	186	180	173	165	154	141	125	106	84	**7.047 €**	**4.932 €**
EEMXV5015015	E53381521000	**MXV 50-1515**		21,5	11	15		217	199	193	186	177	165	151	134	113	90	**7.313 €**	**5.209 €**
EEMXV5015016	E53381621000	**MXV 50-1516**		27,3	15	20		230	211	204	196	186	174	159	140	119	94	**7.895 €**	**5.348 €**
EEMXV5015017	E53381721000	**MXV 50-1517**		27,3	15	20		245	224	217	209	198	185	169	149	126	100	**8.141 €**	**5.600 €**

CÓDIGO ELECTRO BOMBA	CÓDIGO BOMBA	BOMBA AISI 316	230V	400V			Q m3/h	0	8	10	12	14	16	18	20	22	24	PRECIO ELECTRO BOMBA	PRECIO BOMBA
			A*	A*	kW	HP	Q l/min	0	133,3	166,6	200	233	266	300	333	366	400		
E55480121H00	E55380121000	**MXVL 50-1501**	4,7	2,7	1,1	1,5		14,0	12,0	11,6	11,0	10,3	9,5	8,4	7,0	5,5	3,6	**2.745 €**	**2.369 €**
E55480221H00	E55380221000	**MXVL 50-1502**	7,4	4,3	1,5	2		27,9	24,6	23,8	22,7	21,4	19,8	17,8	15,4	12,7	9,5	**2.887 €**	**2.432 €**
E55480321H00	E55380321000	**MXVL 50-1503**	9,2	5,3	2,2	3		43,6	38,6	37,3	35,8	33,9	31,5	28,6	25,1	21,0	16,3	**3.021 €**	**2.518 €**
E55480421A00	E55380421000	**MXVL 50-1504**	11,4	6,6	3	4		58,0	52,0	50,5	48,5	46,0	43,0	39,5	35,0	30,0	24,0	**3.461 €**	**2.720 €**
E55480521L00	E55380521000	**MXVL 50-1505**		9,6	4	5,5		72,5	65,0	63,0	60,5	57,5	54,0	49,5	44,0	37,5	30,0	**4.026 €**	**3.282 €**
E55480621B00	E55380621000	**MXVL 50-1506**		10,9	5,5	7,5		85,0	78,0	75,5	72,0	68,0	63,0	57,5	50,5	42,5	33,5	**5.601 €**	**4.475 €**
E55480721B00	E55380721000	**MXVL 50-1507**		10,9	5,5	7,5		99,0	91,5	88,0	84,0	79,5	73,5	67,0	59,0	49,5	39,0	**5.806 €**	**4.681 €**
E55480821B00	E55380821000	**MXVL 50-1508**		14,3	5,5	7,5		115	105	101	97	92	86	78	69	58	45	**6.367 €**	**4.875 €**
E55480921B00	E55380921000	**MXVL 50-1509**		14,3	7,5	10	**H** m	129	118	114	110	104	97	88	77	65	51	**6.721 €**	**5.226 €**
E55481021B00	E55381021000	**MXVL 50-1510**		14,3	7,5	10		141	130	126	121	114	105	95	83	69	54	**6.915 €**	**5.419 €**
E55481121L00	E55381121000	**MXVL 50-1511**		18,5	9,2	12,5		155	143	138	133	125	116	105	91	76	59	**8.243 €**	**5.992 €**
E55481221L00	E55381221000	**MXVL 50-1512**		18,5	9,2	12,5		173	159	155	149	141	132	121	107	91	72	**8.435 €**	**6.183 €**
E55481321L00	E55381321000	**MXVL 50-1513**		21,5	11	15		188	173	167	161	153	143	131	116	98	78	**8.631 €**	**6.373 €**
E55481421L00	E55381421000	**MXVL 50-1514**		21,5	11	15		202	186	180	173	165	154	141	125	106	84	**8.812 €**	**6.556 €**
E55481521L00	E55381521000	**MXVL 50-1515**		21,5	11	15		217	199	193	186	177	165	151	134	113	90	**9.176 €**	**6.919 €**
E55481621L00	E55381621000	**MXVL 50-1516**		27,3	15	20		230	211	204	196	186	174	159	140	119	94	**9.807 €**	**7.103 €**
E55481721L00	E55381721000	**MXVL 50-1517**		27,3	15	20		245	224	217	209	198	185	169	149	126	100	**10.143 €**	**7.440 €**

CÓDIGO ELECTRO BOMBA	BOMBA +I-MAT	230V	400V			Q m3/h	0	8	10	12	14	16	18	20	22	24	PRECIO BOMBA
		A*	A*	kW	HP	Q l/min	0	133	167	200	233	266	300	333	366	400	
EI53480121H00	**MXV EI 50-1501**	4,7	2,7	1,1	1,5		14,0	12	12	11	10	10	8	7	6	4	**5.259 €**
EI53480221H00	**MXV EI 50-1502**	7,4	4,3	1,5	2		27,9	25	24	23	21	20	18	15	13	10	**5.356 €**
EI53480321H00	**MXV EI 50-1503**	9,2	5,3	2,2	3		43,6	39	37	36	34	32	29	25	21	16	**5.890 €**
EI53480421A00	**MXV EI 50-1504**	11,4	6,6	3	4		58,0	52	51	49	46	43	40	35	30	24	**6.182 €**
EI53480521L00	**MXV EI 50-1505**		9,6	4	5,5		72,5	65	63	61	58	54	50	44	38	30	**6.688 €**
EI53480621B00	**MXV EI 50-1506**		10,9	5,5	7,5		85,0	78	76	72	68	63	58	51	43	34	**7.815 €**
EI53480721B00	**MXV EI 50-1507**		10,9	5,5	7,5		99,0	92	88	84	80	74	67	59	50	39	**7.957 €**
EI53480821B00	**MXV EI 50-1508**		14,3	5,5	7,5		115	105	101	97	92	86	78	69	58	45	**10.257 €**
EI53480921B00	**MXV EI 50-1509**		14,3	7,5	10	**H** m	129	118	114	110	104	97	88	77	65	51	**10.500 €**
EI53481021B00	**MXV EI 50-1510**		14,3	7,5	10		141	130	126	121	114	105	95	83	69	54	**10.634 €**
EI53481121L00	**MXV EI 50-1511**		18,5	9,2	12,5		155	143	138	133	125	116	105	91	76	59	**11.549 €**
EI53481221L00	**MXV EI 50-1512**		18,5	9,2	12,5		173	159	155	149	141	132	121	107	91	72	**11.680 €**
EI53481321L00	**MXV EI 50-1513**		21,5	11	15		188	173	167	161	153	143	131	116	98	78	**12.005 €**
EI53481421L00	**MXV EI 50-1514**		21,5	11	15		202	186	180	173	165	154	141	125	106	84	**12.130 €**
EI53481521L00	**MXV EI 50-1515**		21,5	11	15		217	199	193	186	177	165	151	134	113	90	**12.379 €**
EI53481621L00	**MXV EI 50-1516**		27,3	15	20		230	211	204	196	186	174	159	140	119	94	**18.371 €**
EI53481721L00	**MXV EI 50-1517**		27,3	15	20		245	224	217	209	198	185	169	149	126	100	**18.604 €**

CÓDIGO ELECTRO BOMBA	CÓDIGO BOMBA	BOMBA	230V	400V			Q m3/h	0	10	12	14	16	18	20	22	24	26	28	PRECIO ELECTRO BOMBA	PRECIO BOMBA
			A*	A*	kW	HP	Q l/min	0	166,6	200	233	266	300	333	366	400	433	466		
EEMXV5020001	E53390121000	**MXV 50-2001**	4,7	2,7	1,1	1,5		15,5	13,0	12,6	12,1	11,5	10,7	9,8	8,7	7,3	5,8	4,0	**2.115 €**	**1.792 €**
EEMXV5020002	E53390221000	**MXV 50-2002**	9,2	5,3	2,2	3		30,7	27,0	26,3	25,5	24,5	23,3	21,7	19,8	17,5	14,7	11,7	**2.290 €**	**1.839 €**
EEMXV5020003	E53390321000	**MXV 50-2003**	11,4	6,6	3	4		46,5	41,4	40,4	39,1	37,5	35,4	32,9	30,0	26,5	22,5	18,0	**2.620 €**	**1.937 €**
EEMXV5020004	E53390421000	**MXV 50-2004**		9,6	4	5,5		62,5	56,0	54,5	53,0	51,0	48,5	45,5	42,0	37,5	32,0	26,0	**2.738 €**	**2.056 €**
EEMXV5020005	E53390521000	**MXV 50-2005**		10,9	5,5	7,5		78,0	70,0	68,0	66,0	64,0	61,0	57,0	52,5	46,5	40,0	32,5	**3.937 €**	**2.894 €**
EEMXV5020006	E53390621000	**MXV 50-2006**		14,3	7,5	10		92,0	84,0	82,0	79,5	76,5	73,0	68,5	62,5	55,5	47,0	37,5	**4.775 €**	**3.378 €**
EEMXV5020007	E53390721000	**MXV 50-2007**		14,3	7,5	10		107,0	98,0	95,5	93,0	89,5	85,0	80,0	73,0	64,5	55,0	44,0	**4.926 €**	**3.534 €**
EEMXV5020008	E53390821000	**MXV 50-2008**		18,5	9,2	12,5		122	112	109	106	102	97	91	83	74	63	50	**6.064 €**	**3.926 €**
EEMXV5020009	E53390921000	**MXV 50-2009**		18,5	9,2	12,5	**H** m	142	130	127	124	120	114	108	100	89	77	63	**6.322 €**	**4.193 €**
EEMXV5020010	E53391021000	**MXV 50-2010**		21,5	11	15		158	144	141	137	133	127	120	111	99	86	71	**6.469 €**	**4.339 €**
EEMXV5020011	E53391121000	**MXV 50-2011**		21,5	11	15		173	159	155	151	146	140	132	122	109	94	78	**6.646 €**	**4.519 €**
EEMXV5020012	E53391221000	**MXV 50-2012**		27,3	15	20		188	172	168	164	158	151	143	132	118	103	84	**7.230 €**	**4.662 €**
EEMXV5020013	E53391321000	**MXV 50-2013**		27,3	15	20		204	186	182	177	171	164	154	143	128	111	91	**7.372 €**	**4.807 €**
EEMXV5020014	E53391421000	**MXV 50-2014**		27,3	15	20		219	201	196	191	185	177	166	154	138	120	99	**7.628 €**	**5.071 €**
EEMXV5020015	E53391521000	**MXV 50-2015**		27,3	15	20		235	215	210	205	198	189	178	165	148	128	106	**7.770 €**	**5.216 €**
EEMXV5020016	E53391621000	**MXV 50-2016**		34	18,5	25		251	232	227	221	214	205	193	179	161	140	116	**8.384 €**	**5.356 €**
EEMXV5020017	E53391721000	**MXV 50-2017**		34	18,5	25		267	246	241	235	227	217	205	190	172	149	124	**8.628 €**	**5.608 €**

CÓDIGO ELECTRO BOMBA	CÓDIGO BOMBA	BOMBA AISI 316	230V	400V			Q m3/h	0	10	12	14	16	18	20	22	24	26	28	PRECIO ELECTRO BOMBA	PRECIO BOMBA
			A*	A*	kW	HP	Q l/min	0	166,6	200	233	266	300	333	366	400	433	466		
E55490121H00	E55390121000	**MXVL50-2001**	4,7	2,7	1,1	1,5		15,5	13,0	12,6	12,1	11,5	10,7	9,8	8,7	7,3	5,8	4,0	**2.756 €**	**2.379 €**
E55490221H00	E55390221000	**MXVL50-2002**	9,2	5,3	2,2	3		30,7	27,0	26,3	25,5	24,5	23,3	21,7	19,8	17,5	14,7	11,7	**2.949 €**	**2.442 €**
E55490321A00	E55390321000	**MXVL50-2003**	11,4	6,6	3	4		46,5	41,4	40,4	39,1	37,5	35,4	32,9	30,0	26,5	22,5	18,0	**3.314 €**	**2.573 €**
E55490421L00	E55390421000	**MXVL50-2004**		9,6	4	5,5		62,5	56,0	54,5	53,0	51,0	48,5	45,5	42,0	37,5	32,0	26,0	**3.474 €**	**2.733 €**
E55490521B00	E55390521000	**MXVL50-2005**		10,9	5,5	7,5		78,0	70,0	68,0	66,0	64,0	61,0	57,0	52,5	46,5	40,0	32,5	**4.972 €**	**3.847 €**
E55490621B00	E55390621000	**MXVL50-2006**		14,3	7,5	10		92,0	84,0	82,0	79,5	76,5	73,0	68,5	62,5	55,5	47,0	37,5	**5.984 €**	**4.489 €**
E55490721B00	E55390721000	**MXVL50-2007**		14,3	7,5	10		107,0	98,0	95,5	93,0	89,5	85,0	80,0	73,0	64,5	55,0	44,0	**6.189 €**	**4.694 €**
E55490821L00	E55390821000	**MXVL50-2008**		18,5	9,2	12,5		122	112	109	106	102	97	91	83	74	63	50	**7.470 €**	**5.216 €**
E55490921L00	E55390921000	**MXVL50-2009**		18,5	9,2	12,5	**H** m	142	130	127	124	120	114	108	100	89	77	63	**7.821 €**	**5.570 €**
E55491021L00	E55391021000	**MXVL50-2010**		21,5	11	15		158	144	141	137	133	127	120	111	99	86	71	**8.020 €**	**5.764 €**
E55491121L00	E55391121000	**MXVL50-2011**		21,5	11	15		173	159	155	151	146	140	132	122	109	94	78	**8.263 €**	**6.004 €**
E55491221L00	E55391221000	**MXVL50-2012**		27,3	15	20		188	172	168	164	158	151	143	132	118	103	84	**8.899 €**	**6.194 €**
E55491321L00	E55391321000	**MXVL50-2013**		27,3	15	20		204	186	182	177	171	164	154	143	128	111	91	**9.091 €**	**6.385 €**
E55491421L00	E55391421000	**MXVL50-2014**		27,3	15	20		219	201	196	191	185	177	166	154	138	120	99	**9.440 €**	**6.737 €**
E55491521L00	E55391521000	**MXVL50-2015**		27,3	15	20		235	215	210	205	198	189	178	165	148	128	106	**9.638 €**	**6.932 €**
E55491621L00	E55391621000	**MXVL50-2016**		34	18,5	25		251	232	227	221	214	205	193	179	161	140	116	**10.297 €**	**7.116 €**
E55491721L00	E55391721000	**MXVL50-2017**		34	18,5	25		267	246	241	235	227	217	205	190	172	149	124	**10.633 €**	**7.451 €**

CÓDIGO	BOMBA +I-MAT	230V	400V			Q m3/h	0	10	12	14	16	18	20	22	24	26	28	PRECIO BOMBA
		A*	A*	kW	HP	Q l/min	0	166,6	200	233	266	300	333	366	400	433	466	
EI53490121H00	**MXV EI 50-2001**	4,7	2,7	1,1	1,5		15,5	13,0	12,6	12,1	11,5	10,7	9,8	8,7	7,3	5,8	4,0	**5.266 €**
EI53490221H00	**MXV EI 50-2002**	9,2	5,3	2,2	3		30,7	27,0	26,3	25,5	24,5	23,3	21,7	19,8	17,5	14,7	11,7	**5.838 €**
EI53490321A00	**MXV EI 50-2003**	11,4	6,6	3	4		46,5	41,4	40,4	39,1	37,5	35,4	32,9	30,0	26,5	22,5	18,0	**6.080 €**
EI53490421L00	**MXV EI 50-2004**		9,6	4	5,5		62,5	56,0	54,5	53,0	51,0	48,5	45,5	42,0	37,5	32,0	26,0	**6.305 €**
EI53490521B00	**MXV EI 50-2005**		10,9	5,5	7,5		78,0	70,0	68,0	66,0	64,0	61,0	57,0	52,5	46,5	40,0	32,5	**7.380 €**
EI53490621B00	**MXV EI 50-2006**		14,3	7,5	10		92,0	84,0	82,0	79,5	76,5	73,0	68,5	62,5	55,5	47,0	37,5	**9.991 €**
EI53490721B00	**MXV EI 50-2007**		14,3	7,5	10		107,0	98,0	95,5	93,0	89,5	85,0	80,0	73,0	64,5	55,0	44,0	**10.133 €**
EI53490821L00	**MXV EI 50-2008**		18,5	9,2	12,5		122	112	109	106	102	97	91	83	74	63	50	**11.012 €**
EI53490921L00	**MXV EI 50-2009**		18,5	9,2	12,5	**H** m	142	130	127	124	120	114	108	100	89	77	63	**11.256 €**
EI53491021L00	**MXV EI 50-2010**		21,5	11	15		158	144	141	137	133	127	120	111	99	86	71	**11.581 €**
EI53491121L00	**MXV EI 50-2011**		21,5	11	15		173	159	155	151	146	140	132	122	109	94	78	**11.747 €**
EI53491221L00	**MXV EI 50-2012**		27,3	15	20		188	172	168	164	158	151	143	132	118	103	84	**17.741 €**
EI53491321L00	**MXV EI 50-2013**		27,3	15	20		204	186	182	177	171	164	154	143	128	111	91	**17.876 €**
EI53491421L00	**MXV EI 50-2014**		27,3	15	20		219	201	196	191	185	177	166	154	138	120	99	**18.118 €**
EI53491521L00	**MXV EI 50-2015**		27,3	15	20		235	215	210	205	198	189	178	165	148	128	106	**18.252 €**
EI53491621L00	**MXV EI 50-2016**		34	18,5	25		251	232	227	221	214	205	193	179	161	140	116	**18.872 €**
EI53491721L00	**MXV EI 50-2017**		34	18,5	25		267	246	241	235	227	217	205	190	172	149	124	**19.104 €**

CÓDIGO ELECTRO BOMBA	CÓDIGO BOMBA	BOMBA	400V			Q m3/h	0	15	21	24	27	30	33	36	39	44	PRECIO ELECTRO BOMBA	PRECIO BOMBA
			A*	kW	HP	Q l/min	0	250	350	400	450	500	550	600	650	733		
EEMXV65C0000	E50340221000	**MXV 65-3202/D**	9,6	4	5,5		37	34	32	31	30	29	27	24,5	22	17	**3.889 €**	**3.243 €**
EEMXV65C0002	E50340321000	**MXV 65-3203/C**	10,9	5,5	7,5		55,5	51	49	47,5	46	43,5	40,5	37	33,5	25,5	**5.289 €**	**4.290 €**
EEMXV65C0003	E50340421000	**MXV 65-3204/C**	14,3	7,5	10		75	69	65,5	63,5	61	58,5	54,5	50	45	35	**6.006 €**	**4.647 €**
EEMXV65C0004	E50340521000	**MXV 65-3205/D**	21,5	11	15		93,5	86	82	79,5	77	73	68	62,5	56,5	44	**7.541 €**	**5.443 €**
EEMXV65C0005	E50340621000	**MXV 65-3206/D**	21,5	11	15	**H**	112	103	98,5	95,5	92	87	82	75	67,5	52,5	**7.803 €**	**5.710 €**
EEMXV65C0006	E50340721000	**MXV 65-3207/D**	27,3	15	20	m	131	121	115	111	107	102	95,5	87,5	79	61,5	**9.218 €**	**6.711 €**
EEMXV65C0007	E50340821000	**MXV 65-3208/D**	27,3	15	20		150	138	131	127	123	116	109	100	90	70	**9.653 €**	**7.158 €**
EEMXV65C0008	E50340921000	**MXV 65-3209/E**	34	18,5	25		168	155	148	143	138	130	122	112	101	79	**10.444 €**	**7.480 €**
EEMXV65C0009	E50341021000	**MXV 65-3210/E**	34	18,5	25		187	172	164	159	154	145	136	125	112	87,5	**11.210 €**	**8.269 €**
EEMXV65C0010	E50341221000	**MXV 65-3212/D**	41	22	30		225	207	197	191	185	174	163	150	135	105	**12.566 €**	**8.785 €**

CÓDIGO ELECTRO BOMBA	CÓDIGO BOMBA	BOMBA AISI 316	400V			Q m3/h	0	15	21	24	27	30	33	36	39	44	PRECIO ELECTRO BOMBA	PRECIO BOMBA
			A*	kW	HP	Q l/min	0	250	350	400	450	500	550	600	650	733		
EEMXVL65C000	E55340221000	**MXVL 65-3202/D**	9,6	4	5,5		37	34	32	31	30	29	27	24,5	22	17	**5.463 €**	**4.862 €**
EEMXVL65C001	E55340321000	**MXVL 65-3203/C**	10,9	5,5	7,5		55,5	51	49	47,5	46	43,5	40,5	37	33,5	25,5	**6.539 €**	**5.577 €**
EEMXVL65C002	E55340421000	**MXVL 65-3204/C**	14,3	7,5	10		75	69	65,5	63,5	61	58,5	54,5	50	45	35	**7.357 €**	**6.039 €**
EEMXVL65C003	E55340521000	**MXVL 65-3205/D**	21,5	11	15		93,5	86	82	79,5	77	73	68	62,5	56,5	44	**9.126 €**	**7.076 €**
EEMXVL65C004	E55340621000	**MXVL 65-3206/D**	21,5	11	15	**H**	112	103	98,5	95,5	92	87	82	75	67,5	52,5	**9.465 €**	**7.423 €**
EEMXVL65C005	E55340721000	**MXVL 65-3207/D**	27,3	15	20	m	131	121	115	111	107	102	95,5	87,5	79	61,5	**13.911 €**	**11.543 €**
EEMXVL65C006	E55340821000	**MXVL 65-3208/D**	27,3	15	20		150	138	131	127	123	116	109	100	90	70	**14.614 €**	**12.268 €**
EEMXVL65C007	E55340921000	**MXVL 65-3209/E**	34	18,5	25		168	155	148	143	138	130	122	112	101	79	**15.722 €**	**12.917 €**
EEMXVL65C008	E55341021000	**MXVL 65-3210/E**	34	18,5	25		187	172	164	159	154	145	136	125	112	87,5	**16.963 €**	**14.196 €**
EEMXVL65C009	E55341221000	**MXVL 65-3212/D**	41	22	30		225	207	197	191	185	174	163	150	135	105	**15.125 €**	**11.420 €**

CÓDIGO	BOMBA AISI 316 + IMAT	400V			Q m3/h	0	15	21	24	27	30	33	36	39	44	PRECIO BOMBA
		A*	kW	HP	Q l/min	0	250	350	400	450	500	550	600	650	733	
EI50440221L00	**MXV EI 65-3202/D**	9,6	4	5,5		37	34	32	31	30	29	27	24,5	22	17	**7.684 €**
EI50440321B00	**MXV EI 65-3203/C**	10,9	5,5	7,5		55,5	51	49	47,5	46	43,5	40,5	37	33,5	25,5	**8.961 €**
EI50440421B00	**MXV EI 65-3204/C**	14,3	7,5	10		75	69	65,5	63,5	61	58,5	54,5	50	45	35	**11.497 €**
EI50440521L00	**MXV EI 65-3205/D**	21,5	11	15		93,5	86	82	79,5	77	73	68	62,5	56,5	44	**13.025 €**
EI50440621L00	**MXV EI 65-3206/D**	21,5	11	15	**H**	112	103	98,5	95,5	92	87	82	75	67,5	52,5	**13.784 €**
EI50440721L00	**MXV EI 65-3207/D**	27,3	15	20	m	131	121	115	111	107	102	95,5	87,5	79	61,5	**21.512 €**
EI50440821L00	**MXV EI 65-3208/D**	27,3	15	20		150	138	131	127	123	116	109	100	90	70	**21.998 €**
EI50440921S00	**MXV EI 65-3209/D**	34	18,5	25		168	155	148	143	138	130	122	112	101	79	**22.928 €**
EI50441021S00	**MXV EI 65-3210/D**	34	18,5	25		187	172	164	159	154	145	136	125	112	87,5	**23.786 €**
EI50441221L00	**MXV EI 65-3212/D**	41	22	30		225	207	197	191	185	174	163	150	135	105	**25.114 €**

CÓDIGO ELECTRO BOMBA	CÓDIGO BOMBA	BOMBA	400V			Q m3/h	0	21	27	33	39	45	48	51	54	60	PRECIO ELECTRO BOMBA	PRECIO BOMBA
			A*	kW	HP	Q l/min	0	350	450	550	650	750	800	850	900	1000		
EEMXV80C0000	E50350121000	**MXV 80-4801/D**	9,6	4	5,5		20	18	17	16	15	13	12	10,7	9,5	7	**4.173 €**	**3.535 €**
EEMXV80C0002	E50350221000	**MXV 80-4802/C**	10,9	5,5	7,5		40,5	36	34,5	32,5	29,5	26,5	24,5	22	20	15,5	**5.253 €**	**4.252 €**
EEMXV80C0003	E50350321000	**MXV 80-4803/C**	14,3	7,5	10		61	54	51	48	44	40	37	34	31	24,5	**6.254 €**	**4.901 €**
EEMXV80C0004	E50350421000	**MXV 80-4804/D**	21,5	11	15	**H** m	81	72	69	65	60	55	51,5	48	44	35	**7.948 €**	**5.864 €**
EEMXV80C0005	E50350521000	**MXV 80-4805/D**	27,3	15	20		101	90	86	81	75	68,5	64,5	60	55	44	**9.030 €**	**6.518 €**
EEMXV80C0006	E50350621000	**MXV 80-4806/D**	27,3	15	20		121	108	103	97	90	82	77,5	72	66	53	**9.947 €**	**7.458 €**
EEMXV80C0007	E50350721000	**MXV 80-4807/E**	34	18,5	25		142	126	120	113	105	96	90	84	77	61,5	**11.618 €**	**8.688 €**
EEMXV80C0008	E50350821000	**MXV 80-4808/D**	41	22	30		162	144	137	129	120	109	103	96	88	70,5	**13.511 €**	**9.756 €**

CÓDIGO ELECTRO BOMBA	CÓDIGO BOMBA	BOMBA AISI 316	400V			Q m3/h	0	21	27	33	39	45	48	51	54	60	PRECIO ELECTRO BOMBA	PRECIO BOMBA
			A*	kW	HP	Q l/min	0	350	450	550	650	750	800	850	900	1000		
EEMXVL80C000	E55350121000	**MXVL 80-4801/D**	9,6	4	5,5		20	18	17	16	15	13	12	10,7	9,5	7	**5.702 €**	**5.109 €**
EEMXVL80C001	E55350221000	**MXVL 80-4802/C**	10,9	5,5	7,5		40,5	36	34,5	32,5	29,5	26,5	24,5	22	20	15,5	**6.493 €**	**5.526 €**
EEMXVL80C002	E55350321000	**MXVL 80-4803/C**	14,3	7,5	10		61	54	51	48	44	40	37	34	31	24,5	**7.682 €**	**6.372 €**
EEMXVL80C003	E55350421000	**MXVL 80-4804/D**	21,5	11	15	**H** m	81	72	69	65	60	55	51,5	48	44	35	**9.439 €**	**7.400 €**
EEMXVL80C004	E55350521000	**MXVL 80-4805/D**	27,3	15	20		101	90	86	81	75	68,5	64,5	60	55	44	**10.928 €**	**8.472 €**
EEMXVL80C005	E55350621000	**MXVL 80-4806/D**	27,3	15	20		121	108	103	97	90	82	77,5	72	66	53	**11.846 €**	**9.414 €**
EEMXVL80C006	E55350721000	**MXVL 80-4807/E**	34	18,5	25		142	126	120	113	105	96	90	84	77	61,5	**15.367 €**	**12.551 €**
EEMXVL80C007	E55350821000	**MXVL 80-4808/D**	41	22	30		162	144	137	129	120	109	103	96	88	70,5	**17.723 €**	**14.097 €**

CÓDIGO	BOMBA + IMAT	400V			Q m3/h	0	21	27	33	39	45	48	51	54	60	PRECIO BOMBA
		A*	kW	HP	Q l/min	0	350	450	550	650	750	800	850	900	1000	
EI50450121B00	**MXV EI 80-4801/D**	9,6	4	5,5		20	18	17	16	15	13	12	10,7	9,5	7	**7.846 €**
EI50450221B00	**MXV EI 80-4802/C**	10,9	5,5	7,5		40,5	36	34,5	32,5	29,5	26,5	24,5	22	20	15,5	**8.845 €**
EI50450321B00	**MXV EI 80-4803/C**	14,3	7,5	10		61	54	51	48	44	40	37	34	31	24,5	**11.642 €**
EI50450421L00	**MXV EI 80-4804/D**	21,5	11	15	**H** m	81	72	69	65	60	55	51,5	48	44	35	**13.283 €**
EI50450521L00	**MXV EI 80-4805/D**	27,3	15	20		101	90	86	81	75	68,5	64,5	60	55	44	**20.080 €**
EI50450621L00	**MXV EI 80-4806/D**	27,3	15	20		121	108	103	97	90	82	77,5	72	66	53	**20.993 €**
EI50450721L00	**MXV EI 80-4807/D**	34	18,5	25		142	126	120	113	105	96	90	84	77	61,5	**22.682 €**
EI50450821L00	**MXV EI 80-4808/D**	41	22	30		162	144	137	129	120	109	103	96	88	70,5	**24.356 €**

CÓDIGO ELECTRO BOMBA	CÓDIGO BOMBA	BOMBA	400V			Q m3/h	0	30	36	42	45	54	60	72	78	85	PRECIO ELECTRO BOMBA	PRECIO BOMBA
			A*	kW	HP	Q l/min	0	500	600	700	750	900	1000	1200	1300	1417		
EEMXV165C000	E50361021000	**MXV 100-6501**	10,9	5,5	7,5		28	25	24,5	24	23,5	22,5	22	20	18,5	16,5	**6.321 €**	**5.195 €**
EEMXV165C001	E50362221000	**MXV 100-6502-2R**	14,3	7,5	10		39	37,5	36,5	35,5	35	33	31	25	22	17,5	**7.635 €**	**6.140 €**
EEMXV165C002	E50362021000	**MXV 100-6502**	21,5	11	15		56,5	51	49,5	48,5	48	46	45	41	38,5	34,5	**9.140 €**	**6.883 €**
EEMXV165C003	E50363221000	**MXV 100-6503-2R**	27,3	15	20		67,5	63,5	62	60,5	59,5	56,5	54	46,5	42	35,5	**10.883 €**	**8.177 €**
EEMXV165C004	E50363021000	**MXV 100-6503/A**	34	18,5	25		84,5	76	74	72,5	71,5	69	67	61,5	57,5	51,5	**11.360 €**	**8.177 €**
EEMXV165C005	E50364221000	**MXV 100-6504-2R/A**	34	18,5	25		95,5	88,5	86	84	83	79	75,5	66	60,5	52	**12.106 €**	**8.924 €**
EEMXV165C006	E50364021000	**MXV 100-6504**	41	22	30		113	102	100	97,5	96,5	92,5	90,5	83	78	70	**13.601 €**	**9.563 €**
EEMXV165C007	E50365221000	**MXV 100-6505-2R**	54	30	40	**H** m	125	116	113	110	109	104	101	90	83	72,5	**19.822 €**	**10.420 €**
EEMXV165C008	E50365021000	**MXV 100-6505**	54	30	40		142	129	125	122	121	116	114	105	98,5	88,5	**19.822 €**	**10.420 €**
EEMXV165C009	E50366221000	**MXV 100-6506-2R**	54	30	40		153	141	137	134	133	127	123	110	102	89,5	**20.488 €**	**11.083 €**
EEMXV165C010	E50366021000	**MXV 100-6506**	64	37	50		170	154	150	147	145	139	136	125	117	105	**23.342 €**	**11.643 €**
EEMXV165C011	E50367221000	**MXV 100-6507-2R**	64	37	50		181	166	162	158	156	150	145	130	120	106	**24.042 €**	**12.342 €**
EEMXV165C012	E50367021000	**MXV 100-6507**	77	45	60		199	180	175	172	169	163	159	147	138	124	**26.464 €**	**13.068 €**
EEMXV165C013	E50368221000	**MXV 100-6508-2R**	77	45	60		210	193	188	184	181	174	168	152	141	125	**28.880 €**	**15.484 €**
EEMXV165C014	E50368021000	**MXV 100-6508**	77	45	60		227	206	200	196	193	186	181	167	157	141	**28.880 €**	**15.484 €**

CÓDIGO ELECTRO BOMBA	CÓDIGO BOMBA	BOMBA AISI 316	400V			Q m3/h	0	30	36	42	45	54	60	72	78	85	PRECIO ELECTRO BOMBA	PRECIO BOMBA
			A*	kW	HP	Q l/min	0	500	600	700	750	900	1000	1200	1300	1417		
EEMXVL165C00	E55361021000	**MXVL 100-6501**	10,9	5,5	7,5		28	25	24,5	24	23,5	22,5	22	20	18,5	16,5	**7.880 €**	**6.754 €**
EEMXVL165C01	E55362221000	**MXVL 100-6502-2R**	14,3	7,5	10		39	37,5	36,5	35,5	35	33	31	25	22	17,5	**9.476 €**	**7.982 €**
EEMXVL165C02	E55362021000	**MXVL 100-6502**	21,5	11	15		56,5	51	49,5	48,5	48	46	45	41	38,5	34,5	**11.205 €**	**8.949 €**
EEMXVL165C03	E55363221000	**MXVL 100-6503-2R**	27,3	15	20		67,5	63,5	62	60,5	59,5	56,5	54	46,5	42	35,5	**13.338 €**	**10.632 €**
EEMXVL165C04	E55363021000	**MXVL 100-6503/A**	34	18,5	25		84,5	76	74	72,5	71,5	69	67	61,5	57,5	51,5	**13.814 €**	**10.632 €**
EEMXVL165C05	E55364221000	**MXVL 100-6504-2R/A**	34	18,5	25		95,5	88,5	86	84	83	79	75,5	66	60,5	52	**14.785 €**	**11.602 €**
EEMXVL165C06	E55364021000	**MXVL 100-6504**	41	22	30		113	102	100	97,5	96,5	92,5	90,5	83	78	70	**16.471 €**	**12.433 €**
EEMXVL165C07	E55365221000	**MXVL 100-6505-2R**	54	30	40	**H** m	125	116	113	110	109	104	101	90	83	72,5	**22.951 €**	**13.546 €**
EEMXVL165C08	E55365021000	**MXVL 100-6505**	54	30	40		142	129	125	122	121	116	114	105	98,5	88,5	**22.951 €**	**13.546 €**
EEMXVL165C09	E55366221000	**MXVL 100-6506-2R**	54	30	40		153	141	137	134	133	127	123	110	102	89,5	**23.812 €**	**14.410 €**
EEMXVL165C10	E55366021000	**MXVL 100-6506**	64	37	50		170	154	150	147	145	139	136	125	117	105	**26.836 €**	**15.137 €**
EEMXVL165C11	E55367221000	**MXVL 100-6507-2R**	64	37	50		181	166	162	158	156	150	145	130	120	106	**27.746 €**	**16.045 €**
EEMXVL165C12	E55367021000	**MXVL 100-6507**	77	45	60		199	180	175	172	169	163	159	147	138	124	**30.384 €**	**16.990 €**
EEMXVL165C13	E55368221000	**MXVL 100-6508-2R**	77	45	60		210	193	188	184	181	174	168	152	141	125	**33.527 €**	**20.130 €**
EEMXVL165C14	E55368021000	**MXVL 100-6508**	77	45	60		227	206	200	196	193	186	181	167	157	141	**33.527 €**	**20.130 €**

CÓDIGO	BOMBA + IMAT	400V			Q m3/h	0	30	36	42	45	54	60	72	78	85	PRECIO BOMBA
		A*	kW	HP	Q l/min	0	500	600	700	750	900	1000	1200	1300	1417	
EI50461021L00	**MXV EI 100-6501**	10,9	5,5	7,5		28	25	24,5	24	23,5	22,5	22	20	18,5	16,5	**11.264 €**
EI50462221L00	**MXV EI 100-6502-2R**	14,3	7,5	10		39	37,5	36,5	35,5	35	33	31	25	22	17,5	**12.408 €**
EI50462021L00	**MXV EI 100-6502**	21,5	11	15		56,5	51	49,5	48,5	48	46	45	41	38,5	34,5	**13.785 €**
EI50463221L00	**MXV EI 100-6503-2R**	27,3	15	20	**H** m	67,5	63,5	62	60,5	59,5	56,5	54	46,5	42	35,5	**21.110 €**
EI50463021S00	**MXV EI 100-6503**	34	18,5	25		84,5	76	74	72,5	71,5	69	67	61,5	57,5	51,5	**21.605 €**
EI50464221S00	**MXV EI 100-6504-2R**	34	18,5	25		95,5	88,5	86	84	83	79	75,5	66	60,5	52	**22.275 €**
EI50464021L00	**MXV EI 100-6504**	41	22	30		113	102	100	97,5	96,5	92,5	90,5	83	78	70	**23.489 €**

CÓDIGO ELECTRO BOMBA	CÓDIGO BOMBA	BOMBA	400V			Q m3/h	0	45	54	60	72	78	85	96	108	118	PRECIO ELECTRO BOMBA	PRECIO BOMBA
			A*	kW	HP	Q l/min	0	750	900	1000	1200	1300	1417	1600	1800	1967		
EEMXV190C000	E50371121000	**MXV 100-9001-1R**	10,9	5,5	7,5		22	21	20,5	20	19	17,5	16,5	13,5	10	6,5	**6.739 €**	**5.614 €**
EEMXV190C001	E50371021000	**MXV 100-9001**	14,3	7,5	10		30,5	27,5	26	25,5	24	23,5	22	20	17	13,5	**7.635 €**	**6.140 €**
EEMXV190C002	E50372221000	**MXV 100-9002-2R**	21,5	11	15		44,5	43	42	41	38,5	36,5	34	28,5	21,5	15	**9.167 €**	**6.910 €**
EEMXV190C003	E50372021000	**MXV 100-9002**	27,3	15	20		62	55,5	53	51,5	49	47,5	45	41	35	28,5	**10.428 €**	**7.723 €**
EEMXV190C004	E50373221000	**MXV 100-9003-2R/A**	34	18,5	25		75,5	70,5	68	66,5	62,5	59,5	56	48,5	38,5	28,5	**12.041 €**	**8.858 €**
EEMXV190C005	E50373021000	**MXV 100-9003**	41	22	30	**H**	93,5	84	80,5	78	74	72	69	62,5	53,5	44	**13.437 €**	**9.397 €**
EEMXV190C006	E50374221000	**MXV 100-9004-2R**	54	30	40	m	108	100	97	94,5	89	85,5	81	71,5	59	46	**18.996 €**	**9.592 €**
EEMXV190C007	E50374021000	**MXV 100-9004**	54	30	40		125	112	108	105	99,5	96,5	92,5	84	72	60	**18.996 €**	**9.592 €**
EEMXV190C008	E50375121000	**MXV 100-9005-2R**	64	37	50		139	127	123	120	113	109	103	92	76	60	**23.355 €**	**11.656 €**
EEMXV190C009	E50375021000	**MXV 100-9005**	64	37	50		156	140	134	130	123	120	114	104	89	74	**23.388 €**	**11.690 €**
EEMXV190C010	E50376121000	**MXV 100-9006-2R**	77	45	60		170	156	150	146	138	134	127	113	94,5	75,5	**26.387 €**	**12.991 €**
EEMXV190C011	E50376021000	**MXV 100-9006**	77	45	60		188	169	161	157	149	144	138	126	108	89,5	**26.387 €**	**12.991 €**

CÓDIGO ELECTRO BOMBA	CÓDIGO BOMBA	BOMBA AISI 316	400V			Q m3/h	0	45	54	60	72	78	85	96	108	118	PRECIO ELECTRO BOMBA	PRECIO BOMBA
			A*	kW	HP	Q l/min	0	750	900	1000	1200	1300	1417	1600	1800	1967		
EEMXVL190C00	E55371121000	**MXVL 100-9001-1R**	10,9	5,5	7,5		22	21	20,5	20	19	17,5	16,5	13,5	10	6,5	**8.424 €**	**7.297 €**
EEMXVL190C01	E55371021000	**MXVL 100-9001**	14,3	7,5	10		30,5	27,5	26	25,5	24	23,5	22	20	17	13,5	**9.476 €**	**7.982 €**
EEMXVL190C02	E55372221000	**MXVL 100-9002-2R**	21,5	11	15		44,5	43	42	41	38,5	36,5	34	28,5	21,5	15	**11.240 €**	**8.984 €**
EEMXVL190C03	E55372021000	**MXVL 100-9002**	27,3	15	20		62	55,5	53	51,5	49	47,5	45	41	35	28,5	**12.747 €**	**10.041 €**
EEMXVL190C04	E55373221000	**MXVL 100-9003-2R/A**	34	18,5	25		75,5	70,5	68	66,5	62,5	59,5	56	48,5	38,5	28,5	**14.699 €**	**11.517 €**
EEMXVL190C05	E55373021000	**MXVL 100-9003**	41	22	30	**H**	93,5	84	80,5	78	74	72	69	62,5	53,5	44	**16.253 €**	**12.214 €**
EEMXVL190C06	E55374221000	**MXVL 100-9004-2R**	54	30	40	m	108	100	97	94,5	89	85,5	81	71,5	59	46	**21.876 €**	**12.471 €**
EEMXVL190C07	E55374021000	**MXVL 100-9004**	54	30	40		125	112	108	105	99,5	96,5	92,5	84	72	60	**21.876 €**	**12.471 €**
EEMXVL190C08	E55375121000	**MXVL 100-9005-2R**	64	37	50		139	127	123	120	113	109	103	92	76	60	**26.853 €**	**15.153 €**
EEMXVL190C09	E55375021000	**MXVL 100-9005**	64	37	50		156	140	134	130	123	120	114	104	89	74	**26.896 €**	**15.196 €**
EEMXVL190C10	E55376121000	**MXVL 100-9006-2R**	77	45	60		170	156	150	146	138	134	127	113	94,5	75,5	**30.285 €**	**16.892 €**
EEMXVL190C11	E55376021000	**MXVL 100-9006**	77	45	60		188	169	161	157	149	144	138	126	108	89,5	**30.285 €**	**16.892 €**

CÓDIGO	BOMBA + IMAT	400V			Q m3/h	0	45	54	60	72	78	85	96	108	118	PRECIO BOMBA
		A*	kW	HP	Q l/min	0	750	900	1000	1200	1300	1417	1600	1800	1967	
EI50471121L00	**MXV EI 100-9001-1R**	10,9	5,5	7,5		22	21	20,5	20	19	17,5	16,5	13,5	10	6,5	**11.641 €**
EI50471021L00	**MXV EI 100-9001**	14,3	7,5	10		30,5	27,5	26	25,5	24	23,5	22	20	17	13,5	**12.408 €**
EI50472221L00	**MXV EI 100-9002-2R**	21,5	11	15	**H**	44,5	43	42	41	38,5	36,5	34	28,5	21,5	15	**13.811 €**
EI50472021L00	**MXV EI 100-9002**	27,3	15	20	m	62	55,5	53	51,5	49	47,5	45	41	35	28,5	**20.703 €**
EI50473221S00	**MXV EI 100-9003-2R/A**	34	18,5	25		75,5	70,5	68	66,5	62,5	59,5	56	48,5	38,5	28,5	**22.219 €**
EI50473021L00	**MXV EI 100-9003**	41	22	30		93,5	84	80,5	78	74	72	69	62,5	53,5	44	**23.338 €**

Contrabridas

MXV

CÓDIGO	KIT CONTRABRIDAS	MODELO	PRECIO
E94014690000	**G1 - DN25**	MXV 25..	146 €
E94014700000	**G1 1/4 - DN32**	MXV 32..	159 €
E94014710000	**G1 1/2 - DN40**	MXV 40..	178 €

CÓDIGO	KIT CONTRABRIDAS	MODELO	PRECIO
E94016770000	**DN25**	MXV 25..	146 €
E94016780000	**DN32**	MXV 32..	159 €
E94016790000	**DN40**	MXV 40..	178 €
E94022330000	**DN65**	MXV 65..	143 €
E94024240000	**DN80**	MXV 80..	193 €
E18011720000	**DN100**	MXV 100..	269 €
E94022320000	**DN50**	MXV 50..	99 €
E94056750000	**DN50(0)**	MXV 50.. (0)	75 €
E94056150000	**DN25(0)**	MXV 25-5 (0)	142 €
E94056152000	**DN32(0)**	MXV 32-5 (0)	154 €
E94056154000	**DN40(0)**	MXV 40-9 (0)	172 €

MXV-L AISI 316

CÓDIGO	KIT CONTRABRIDAS	MODELO	PRECIO
E94035230000	**G1 - DN25**	MXVL 25..	162 €
E94035240000	**G1 1/4 - DN32**	MXVL 32..	176 €
E94035250000	**G1 1/2 - DN40**	MXVL 40..	195 €

CÓDIGO	KIT CONTRABRIDAS	MODELO	PRECIO
E94035260000	**DN25**	MXVL 25..	162 €
E94035270000	**DN32**	MXVL 32..	176 €
E94035280000	**DN40**	MXVL 40..	195 €
E94037080000	**DN50**	MXVL 50..	1.156 €
E94056770000	**DN50(0)**	MXVL 50..(0)	182 €
E94061510000	**DN25(0)**	MXVL 25-3 (0)	156 €
E94061530000	**DN32(0)**	MXVL 32-5 (0)	170 €
E94061550000	**DN40(0)**	MXVL 40-9 (0)	192 €

Bombas autoaspirantes para piscinas

Materiales

Componentes	Material
Cuerpo bomba Tapa difusor Rodete	Termoplástico reforzado con fibra de vidrio PPO-GF30, NORYL
Tapa filtro	Policarbonato transparente, LEXAN
Cesta filtro	Polipropileno
Embudo difusor y anillo de cierre sobre el rodete	Acero Cr-Ni-Mo AISI 316
Sello mecánico	Alúmnia, Carbón, FPM

Ejecución

Electrobomba autoaspirante para piscinas con prefiltro incorporado y motor aislado del agua.
La bomba está construida con materiales plásticos de altísima tecnología, resistentes a la erosión de la arena y a la corrosión.
Con difusor en acero inoxidable.
Kit base de apoyo

Aplicaciones

- Para la recirculación del agua en las instalaciones de filtración para piscinas.
- Para aguas limpias o ligeramente sucias con cuerpos sólidos en suspensión.
- **Para agua de mar.**

LÍmites de empleo

- Temperatura del agua hasta 60 °C.
- Temperatura ambiente hasta 40 °C.
- Presión máxima admitida en el cuerpo de la bomba 2,5 bar.
- Servicio continuo.

Motor

Motor a inducción 2 polos, 50 Hz (n = 2800 1/min).
MPC: Trifásico, 230/400 V.
MPCM: Monofásico, 230 V, con protector térmico.
Condensador incorporado en la caja de bornes.
Aislamiento clase F.
Protección IP X5.

Clase alta eficiencia IE3 para motor trifásico de 0,75 kW.

Ejecución según EN 60034-1; EN 60034-30-1.
EN 60335-1, EN 60335-2-41.

Ejecuciones especiales bajo demanda

- Otras tensiones.
- Frecuencia 60 Hz.

Marca de certificación para MPCM, hasta 1,5 kW.

CÓDIGO	BOMBA	230V 3 ~	400V 3 ~	230V 1~	P1	P2		Q m3/h	0	3	6	9	12	15	18	21	PRECIO
		A	A	A	kW	kW	HP	Q l/min	0	50	100	150	200	250	300	350	
E66D20010000	**MPC 11**	2,8	1,6			0,37	0,5	H m	11,9	11,4	10,3	8,9	6,8	4,2			**620 €**
E66E20011000	**MPCM 11**			3,3	0,73	0,37	0,5		11,9	11,4	10,4	8,10	6,9	4,3			**620 €**
E66D20020000	**MPC 21/A**	3	1,7			0,55	0,75		13,4	13,3	12,4	10,9	9	6,3			**681 €**
E66E20021000	**MPCM 21/A**			4,5	1	0,55	0,75		13,4	13,3	12,5	10,10	10	6,4			**681 €**
E66D20031000	**MPC 31/B**	3,7	2,2			0,75	1		15,6	15,5	14,5	13	11,2	9,1	6,2		**711 €**
E66E20031000	**MPCM 31/A**			5,4	1,2	0,75	1		15,6	15,5	14,6	14	11,3	9,2	6,3		**711 €**
E66D20041000	**MPC 41/A**	4,7	2,7			1,1	1,5		16,4	16,2	15,8	14,7	13,3	11,4	9,3	6,4	**925 €**
E66E20041000	**MPCM 41**			7	1,6	1,1	1,5		16,4	16,2	15,9	14,8	13,4	11,5	9,4	6,5	**925 €**

CÓDIGO	BOMBA	230V 3 ~	400V 3 ~	230V 1~	P1	P2		Q m3/h	0	3	9	15	18	21	24	27	30	34	40	PRECIO
		A	A	A	kW	kW	HP	Q l/min	0	50	150	250	300	350	400	450	500	567	667	
E66D10051000	**MPC 51/A**	4,7	2,7			1,1	1,5	H m	11,5	11	10,5	9,5	9	8	7	6	5			**1.040 €**
E66E10051000	**MPCM 51**			7	1,6	1,1	1,5		11,6	12	10,6	9,6	9	8	7	6	6			**1.040 €**
E66D10061000	**MPC 61/A**	6,2	3,6			1,5	2		14	13,5	12,5	11,5	11	10,5	9,5	8,5	7,5	6		**1.091 €**
E66E10061000	**MPCM 61**			9,2	2	1,6	2		14	13,6	12,6	11,6	12	10,6	9,6	8,6	7,5	6		**1.091 €**
E66D10072000	**MPC 71/B**			11,2	2,5	1,8	2,5		18,2	18	17	16	15,5	14,5	14	13	12	10,5	8	**1.135 €**
E66E10072000	**MPCM 71/B**	9,15	5,3		2,2	3			16,4	15,9	14,9	14	13,4	12,7	12,1	11,3	10,2	8,5	5,8	**1.244 €**

P1
Máxima potencia absorbida

P2
Potencia nominal del motor.

H
Altura total en m.

Tolerancias según
UNI EN ISO 9906:2012.

Bombas autoaspirantes para piscinas de velocidad variable con control integrado

Componentes	Material
Cuerpo bomba	Noryl PPO-GF30
Tapa difusor	Noryl PPO-GF30
Rodete	Noryl PPO-GF30
Tapa filtro	Lexan
Cesta filtro	Polipropileno
Embudo difusor y anillo de cierre sobre el rodete superior	Acero 1.4401 EN 10088 (AISI 316)
Sello mecánico	Carbón - Cerámica - FPM

INSTALACIÓN FÁCIL
Solución plug and Play

AHORRO ECONOMICOS
Motor monofásico de alta eficiencia

UTILIZACIÓN FÁCIL E INTUITIVO
Equipado con lógica programable, el producto permite la programación gracias a la pantalla simple e intuitiva.

Ejecución

Electrobomba autoaspirante para piscinas con pre iltro incorporado y motor aislado del agua.
La bomba está construida con materiales plásticos de altísima tecnologia, resistentes a la erosión de la arena y a la corrosión.
Con difusor en acero inoxidable.
Kit base de apoyo

Aplicaciones

Para la recirculación del agua en las instalaciones de iltración para piscinas. Para aguas limpias o ligeramente sucias con cuerpos sólidos en suspensión.

Límites de empleo

Temperatura del líquido de 0 °C a +40 °C.
Temperatura ambiente hasta 40 °C.
Presión máxima admitida en el cuerpo de la bomba 2,5 bar.
Servicio continuo.

Motor

Motor a inducción 2 polos.
Velocidad nominal 3970 1/min
Número de vueltas del motor: variable
Frecuencia: 50-60 Hz
Mmonofásico 220-240V~50Hz/220V~60Hz, con protector térmico.
Câble: H07RN-F, 3 G 1,5 mm2, longitud 1,5 m, con clavija

CEI-UNEL 47166.
Aislamiento clase F.
Protección IP X4.
Ejecución según EN 60034-1, EN 60335-1, EN 60335-2-41.

Ventajas

- Variador de frecuencia integrado
- Motor asíncrono con alta eficiencia
- Control de potencia del motor
- Control de voltaje y corriente
- Control del valor máximo de la corriente de arranque

Controles

- Contra el funcionamiento en seco
- Presencia de aire en la bomba o ciclo de llenado
- Sobrecarga y sobretemperatura del motor
- Bloqueo de electrobomba
- Control de la alimentación eléctrica
- Control de excesivos arranques por hora
- Control de pérdidas del sistema

Designación

Ejemplo: I-MPCM 31
I = Versión con variador intergrado
MPC = Serie
M = Versión monofásico (sin indicación versión trifásico)
31 = Tipo bomba

CÓDIGO	Modelo			Q = Portata										PRECIO
				m3/h	0	2	4	6	8	10	12	14	16	
		230V	P1	l/min		33,3	66,6	100	133	167	200	233	267	
		A	kW		H (m) = Altura total									
ET66E20030000	**I-MPCM 31**	4,6	1,05		15,6	15,6	15,2	14,4	13,4	11,9	10,2	8,1	5,6	**1.770 €**

P1 Máxima potencia absorbida **P2** Potencia nominal del motor. **H** Altura total en m.

Tolerancias según UNI EN ISO 9906:2012.

Bombas centrífugas autoaspirantes con prefiltro

Materiales

Componentes	NMP	B-NMP
Cuerpo bomba	Hierro	Bronce
Acoplamiento	GJL 200 EN 1561	G-Cu Sn 10 EN 1982
Rodete	Hierro GJL 200 EN 1561	Bronce G-Cu Sn 10 EN 1982
	Latón P- Cu Zn 40 Pb 2 UNI 5705 para NMP 32/12	
Eje	Acero al cromo-níquel 1.4305 EN 10088 (AISI 303)	Acero al Cr-Ni-Mo G-Cu Sn 10 EN 1982
Tapa filtro	Hierro GJL 200 EN 1561	Bronce G-Cu Sn 10 EN 1982
Filtro	Acero al cromo-níquel 1.4301 EN 10088 (AISI 304)	
Sello mecánico	Carbón - Cerámica - FPM	

Ejecución

Electrobomba centrifuga monobloc autoaspirante con prefiltro incorporado.
Filtro con agujeros Ø 3 mm.
NMP: Ejecución con cuerpo bomba y acoplamiento in hierro con tratamiento de cataforesis.
B-NMP: Ejecución con cuerpo bomba y acoplamiento in bronce.
Las bombas en bronce se suministran totalmente pintadas.

Aplicaciones

- Para la recirculación del agua en las instalaciones de filtración para piscinas.
- Para aguas limpias o ligeramente sucias con querpos sólidos en suspensión.

Límites de empleo

- Temperatura del agua hasta 60° C.
- Temperatura ambiente hasta 40° C.
- Altura de aspiración manométrica hasta 7 m.
- Presión máxima admitida en el cuerpo de la bomba: 6 bar.

Motor

Motor a inducción 2 polos, 50 Hz (n = 2900 1/min).
NMP: Trifásico 230/400 V ± 10% hasta 3 kW;
400/690 V ± 10% de 4 a 11 kW.
NMPM: Monofásico 230 V ± 10%, con protector térmico.
Aislamiento clase F.
Protección IP 54.
Clase eficiencia IE3 para motor trifásico de 0,75 kW.
Ejecución según EN 60034-1; EN 60034-30-1.
EN 60335-1, EN 60335-2-41.

Ejecuciones especiales bajo demanda

- Otras tensiones.
- Frecuencia 60 Hz.
- Protección IP 55.
- Sello mecánico especial.
- Para agua o ambiente con temperatura más elevada.

NMP

Bombas centrífugas autoaspirantes con prefiltro

CÓDIGO	BOMBA BRONCE	230V 3 ~ A	400V 3 ~ A	230V 1~ A	P1 kW	P2 kW	P2 HP	Q m3/h / Q l/min	6,6 / 110	9,6 / 160	10,8 / 180	12 / 200	13,2 / 220	15 / 250	18,9 / 315	21 / 350	24 / 400	30 / 500	42 / 700	48 / 800	54 / 900	60 / 1000	66 / 1100	75 / 1250	84 / 1400	96 / 1600	108 / 1800	120 / 2000	PRECIO
E60D00021000	**NMP 32/12FE**	3,3	1,9			0,55	0,75	H m	13	12	11	10,5	10	9															**1.446 €**
E60E00021000	**NMPM 32/12FE**			4,5	0,8	0,55	0,75		12	11	10	9,5	9	8															**1.539 €**
E60D00041000	**NMP 32/12DE**	3,3	1,9			0,75	1		18	17	16	15,5	15	14															**1.487 €**
E60E00042000	**NMPM 32/12DE**			5,8	1,3	0,75	1		17	16	15	14,5	14	13															**1.603 €**
E60D00062000	**NMP 32/12A/A**	4,7	2,7			1,1	1,5		22	21	20,5	20	19,5	18,5															**1.514 €**
E60E00062000	**NMPM 32/12AE**			7,4	1,85	1,1	1,5		21,5	20,5	19,5	19	18,5	17,5															**1.680 €**
E60D00082000	**NMP 32/12S/A**	7,5	4,3			1,5	2		22,5	21,5	2	20,5	20	19	16*	15*	12*												**1.572 €**
E60E00081000	**NMPM 32/12SE**			9,2	2	1,5	2		22,5	21,5	211	20,5	20	19	16*	15*	12*												**1.794 €**
E60D0082H200	**NMP 50/12H/A**	4,7	2,7			1,1	1,5								9	9	8,5	7,5	5,5	4,5	3								**1.590 €**
E60E0082H200	**NMPM 50/12HE**			7,4	1,85	1,5	2								9	9	8,5	7,5	5,5	4,5	3								**1.753 €**
E60D0082G200	**NMP 50/12G/A**	7,5	4,3			1,5	2								12	12	11,5	10,5	8	7	5	3,5*							**1.645 €**
E60E0082G100	**NMPM 50/12GE**			9,2	2	1,5	2								12	12	11,5	10,5	8	7	5	3,5*							**1.884 €**
E60D00823000	**NMP 50/12F/B**	9,15	5,3			2,2	3								16	16	15,5	14,5	12	10,5	8,5	6,5*	5*						**1.797 €**
E60D00862000	**NMP 50/12D/A**	11,5	6,6			3	4								18	18	17,5	16,5	15	13	11,5	9,5*	7*						**2.025 €**
E60D01360000	**NMP 65/12E**		9,6			4	5,5											17,7	16,5	15,9	15,2	14,4	13,6	12,2	10,7	8,5	6,1		**2.912 €**
E60D01400000	**NMP 65/12C**		10,8			5,5	7,5											21,4	20,5	19,9	19,3	18,6	17,8	16,6	15,2	13,1	10,6	7,3	**3.483 €**
E60D01440000	**NMP 65/12A**		14,3			7,5	10											26,2	25,3	24,8	24,3	23,7	23,1	22	20,7	18,6	16	12,9	**3.728 €**

P1
Máxima potencia absorbida

P2
Potencia nominal del motor.

B-NMP
Ejecución en bronce.

H
Altura total en m.

Tolerancias según
UNI EN ISO 9906:2012.

*Altura de aspiración
máxima 2-3 m.

CÓDIGO	BOMBA BRONCE	230V 3 ~ A	400V 3 ~ A	230V 1~ A	P1 kW	P2 kW	P2 HP	Q m3/h / Q l/min	6,6 / 110	9,6 / 160	10,8 / 180	12 / 200	13,2 / 220	15 / 250	18,9 / 315	21 / 350	24 / 400	30 / 500	42 / 700	48 / 800	54 / 900	60 / 1000	66 / 1100	75 / 1250	84 / 1400	96 / 1600	108 / 1800	120 / 2000	PRECIO
E61D00021000	**B-NMP 32/12FE**	3,3	1,9			0,55	0,75	H m	13	12	11	10,5	10	9															**4.093 €**
E61E00021000	**B-NMPM 32/12FE**			4,5	0,8	0,55	0,75		12	11	10	9,5	9	8															**4.200 €**
E61D00041000	**B-NMP 32/12DE**	3,3	1,9			0,75	1		18	17	16	15,5	15	14															**4.158 €**
E61E00041000	**B-NMPM 32/12DE**			5,8	1,3	0,75	1		17	16	15	14,5	14	13															**4.232 €**
E61D00062000	**B-NMP 32/12A/A**	4,7	2,7			1,1	1,5		22	21	20,5	20	19,5	18,5															**4.186 €**
E61E00061000	**B-NMPM 32/12AE**			7,4	1,85	1,1	1,5		21,5	20,5	19,5	19	18,5	17,5															**4.317 €**
E61D00082000	**B-NMP 32/12S/A**	7,5	4,3			1,5	2		22,5	21,5	2	20,5	20	19	16*	15*	12*												**4.252 €**
E61E00081000	**B-NMPM 32/12SE**			9,2	2	1,5	2		22,5	21,5	211	20,5	20	19	16*	15*	12*												**4.956 €**
E61D0082H200	**B-NMP 50/12H/A**	4,7	2,7			1,1	1,5								9	9	8,5	7,5	5,5	4,5	3								**4.596 €**
E61E0082H100	**B-NMPM 50/12HE**			7,4	1,85	1,5	2								9	9	8,5	7,5	5,5	4,5	3								**4.736 €**
E61D0082G200	**B-NMP 50/12G/A**	7,5	4,3			1,5	2								12	12	11,5	10,5	8	7	5	3,5*							**4.665 €**
E61E0082G100	**B-NMPM 50/12GE**			9,2	2	1,5	2								12	12	11,5	10,5	8	7	5	3,5*							**5.373 €**
E61D00823000	**B-NMP 50/12F/B**	9,15	5,3			2,2	3								16	16	15,5	14,5	12	10,5	8,5	6,5*	5*						**4.851 €**
E61D00862000	**B-NMP 50/12D/A**	11,5	6,6			3	4								18	18	17,5	16,5	15	13	11,5	9,5*	7*						**5.217 €**
E61D01360000	**B-NMP 65/12E**		9,6			4	5,5											17,7	16,5	15,9	15,2	14,4	13,6	12,2	10,7	8,5	6,1		**9.962 €**
E61D01400000	**B-NMP 65/12C**		10,8			5,5	7,5											21,4	20,5	19,9	19,3	18,6	17,8	16,6	15,2	13,1	10,6	7,3	**11.022 €**
E61D01440000	**B-NMP 65/12A**		14,3			7,5	10											26,2	25,3	24,8	24,3	23,7	23,1	22	20,7	18,6	16	12,9	**11.322 €**

Bombas con prefiltros

Materiales

Componentes	Material
Cuerpo bomba	Hierro G32 200 en 1561
Prefiltro	Hierro en fundicion gris tratado por **cataforesi**
Cesto	Filtro en AISI 316
Rodete	Hierro GJL 200 en 1561
Eje	Acero al Cr NI AISI 303
Sello mecánico	Carbón - Cerámica - NBR

Para información más detallada de la bomba consultar
en nuestra página de catálogo que haga referencia a la bomba.

Aplicaciones

- Para la recirculación del agua en las instalaciones de filtración para piscinas.
- Para líquidos limpios sin partes abrasivas y no agresivas para los materiales de la bomba (partes sólidas hasta 0,2% máx).

CÓDIGO	PREFILTRO	Orificios		Filtro	kW	CV	A	H.M.C.A Q m3/h											PRECIO
		IMP	ASP					4	7	8,5	10,3	11,5	12	13	16	18	21,5	24	
EEPNM17GE400	**PNM 17G/A**	G65	G65	PF 3”	**1,5**	**2**	**4,3**	60	54	48	37,8	27	21						**2.577 €**
EEPNM17FE400	**PNM 17F/B**	G65	G65	PF 4”	**2,2**	**3**	**9,2**			60	60	54	53	48	27			16	**2.939 €**
EEPNM17DE400	**PNM 17/D/A**	G65	G65	PF 4”	**3**	**4**	**5,3**					66	61	60	43	27			**3.153 €**
EEPNM6512EE0	**PNM 65/12E/C**	DN80	DN10	PF 4”	**4**	**5,5**	**9,6**					96	85	84	49				**3.525 €**
EEPNM8016EE0	**PNM 80/16E/B**	DN80	DN10	PF 5”	**7,5**	**10**	**16**				160		158	155	132	110	75		**4.726 €**

Tratamientos aguas agresivas

Materiales

Componentes	Material
Cuerpo bomba	Hierro G32 200 en 1561
Prefiltro	Hierro en fundición gris tratado por **cataforesis**
Cesto	Filtro en AISI 316
Rodete	**Bronce** G-Cu Sn 10 EN 1982
Eje	Acero al Cr NI MO **AISI 316**
Sello mecánico	Aisi 316 / Cerámica alumina pura / Carbón especial impregnado resina **(COKIZZATA)** juntas EPDM

Para información más detallada de la bomba consultar en nuestra página de catálogo que haga referencia a la bomba.

Aplicaciones

- Para la recirculación del agua en las instalaciones de filtración de piscinas donde el agente de tratamiento es agresivo.
- Para líquidos limpios sin partes abrasivas y no agresivas para los materiales de la bomba (partes sólidas hasta 0,2% máx).

PREFILTRO	Orificios		Filtro	kW	CV	A	H.M.C.A Q m3/h											PRECIO
	IMP	ASP					4	7	8,5	10,3	11,5	12	13	16	18	21,5	24	
PNM 17G/A			PF 3”	**1,5**	**2**	**4,3**	60	54	48	37,8	27	21						**3.074 €**
PNM 17F/B	G65	G65	PF 4”	**2,2**	**3**	**9,2**			60	60	54	53	48	27			16	**3.436 €**
PNM 17/D/A			PF 4”	**3**	**4**	**5,3**					66	61	60	43	27			**3.649 €**
PNM 65/12E/C	DN65	DN80	PF 4”	**4**	**5,5**	**9,6**					96	85	84	49				**4.182 €**
PNM 80/16E/B	DN80	DN10	PF 5”	**7,5**	**10**	**16**				160		158	155	132	110	75		**5.742 €**

Bombas con prefiltro en Polipropileno

Materiales

Componentes	Material
Cuerpo bomba	Hierro G32 200 en 1561 con tratamiento por cataforesis.
Prefiltro	Polipropileno con 30% de fibra de vidrio y tapa transparente
Tornillería	Aisi 304
Cesto	Filtro en AISI 304
Rodete	Bronce G-Cu Sn 10 EN 1982
Eje	Acero al Cr NI MO AISI 316
Sello mecánico	Aisi 316 / Cerámica alumina pura/ Carbón especial impregnado resina (COKIZZATA) juntas EPDM

Para información más detallada de la bomba consultar en nuestra página de catálogo que haga referencia a la bomba.

Aplicaciones

- Para la recirculación del agua en las instalaciones de filtración para piscinas.
- Para líquidos limpios sin partes abrasivas y no agresivas para los materiales de la bomba (partes sólidas hasta 0,2% máx).

CÓDIGO	MODELO	Orificios		Filtro	kW	CV	A	H.M.C.A Q m3/h											PRECIO
		IMP	ASP					4	7	8,5	10,3	11,5	12	13	16	18	21,5	24	
EEPPNM17G000	**PNM 17G/A**	G65	G65	PF 3”	**1,5**	**2**	**4,3**	60	54	48	37,8	27	21						**1.599 €**
EEPPNM17F000	**PNM 17F/B**	G65	G65	PF 4”	**2,2**	**3**	**9,2**			60	60	54	53	48	27			16	**1.772 €**
EEPPNM17D000	**PNM 17/D/A**	G65	G65	PF 4”	**3**	**4**	**5,3**					66	61	60	43	27			**1.969 €**
EEPPNM6512E0	**PNM 65/12E/C**	DN65	DN80	PF 4”	**4**	**5,5**	**9,6**					96	85	84	49				**2.720 €**
EEPPNM8016E0	**PNM 80/16E/B**	DN80	DN10	PF 5”	**7,5**	**10**	**16**				160		158	155	132	110	75		**4.005 €**

Prefiltros en hierro

Materiales

Componentes	Material
Cuerpo filtro	Hierro de fundición gris
Prefiltro	Hierro de fundición gris tratado por cataforesis
Cesto filtro	Acero inox AISI 316

Ejecución

Prefiltros con cesta extraíble, construidos en hierro de fundición gris con bridas de entrada y salida con conexiones a partir de DN 65 (2”1/2) hasta DN 150 (6”), provistos de 3 pomos de cierre para la perfecta estanqueidad de la tapa.

Aplicaciones

- Para electrobombas de circulación del agua en instalaciones de filtración de piscinas.
- Para impedir la entrada de cuerpos extraños en la bomba y en la instalación.

CÓDIGO	MODELO	Brida aspiración Brida impulsión	Dimensiones en mm.						PRECIO
			A	B	C	D	E	F	
EEPREFLIT212	**PF 2”1/2**	65	230	303	365	196	132	18	**1.242 €**
EEPREFILHIE3	**PF 3”**	80	230	303	365	196	132	18	**1.242 €**
EEPREFILTRO4	**PF 4”**	100	230	303	365	196	132	18	**1.242 €**
EEPREFILTRO5	**PF 5”**	125	230	303	365	196	132	18	**1.242 €**
EEPREFILTRO6	**PF 6”**	150	230	340	360	196	172	20	**1.452 €**

Prefiltros en acero inoxidalbe

Materiales

Componentes		Material
Cuerpo filtro	PF 100-304 PF 125-304 PF 150-304	Acero inox AISI 304
Cuerpo filtro	PF 100-316 PF 125-316 PF 150-316	Acero inox AISI 316
Cesto filtro		Acero inox AISI 316

Ejecución

- Prefiltros con cesta extraible, construidos en acero inoxidable.
- Bocas con bridas locas (libres).
- Cierre del tipo CLAMP con leva de doble husillo de regulación.
- Cesta interna con agujeros de Ø 6 mm.

Aplicaciones

- Para bombas de circulación del agua en instalaciones de filtración de piscinas.
- Para impedir la entrada de cuerpos extraños en la bomba y en la instalación.

Limites de empleo

Presión de funcionamiento máx 3 bar.

Caudal máx: 180 m³/h para PF 100.
240 m³/h para PF 125.
300 m³/h para PF 150.

Brida UNI 6089 PN10

CÓDIGO	PREFILTRO	mm.							Kg	PRECIO
		DN	H	h1	h2	L	D	B		
E14020640000	**PF 100**	100	530	247	287	440	292	185	17,5	**4.051 €**
E14020650000	**PF 125**	125	530	247	287	440	292	185	17,7	**4.190 €**
E14020660000	**PF 150**	150	550	260	300	500	350	210	23,3	**5.601 €**

Brida UNI 6089 PN10

CÓDIGO	PREFILTRO AISI 316	mm.							Kg	PRECIO
		DN	H	h1	h2	L	D	B		
E14021230000	**PF 100-316**	100	530	247	287	440	292	185	17,5	**5.392 €**
E14022370000	**PF 125-316**	125	530	247	287	440	292	185	17,7	**5.619 €**
E14024830000	**PF 150-316**	150	550	260	300	500	350	210	23,3	**7.799 €**

1
Válvula purga aire

2
Vaciado

Bombas centrífugas autocebantes
con rodete abierto

Materiales

Componentes	A	B-A
Cuerpo bomba Bridas de aspiración Tapa registro (para 65-150) Acoplamiento Rodete	Hierro GJL 200 EN 1561	Bronce G-Cu Sn 10 EN 1982
Eje	Acero al níquel-cromo 1.4305 EN 10088 (AISI 303)	Acero al Cr-Ni-Mo 1.4401 EN 10088 (AISI 316)
	Acero al cromo 1.4104 EN 10088 (AISI 430) para A 65-150A,B, A 40-110	
Sello mecánico	Carbón - Cerámica - NBR	

Ejecución
Bomba centrífuga monobloc autocebante con rodete abierto.
La válvula de retención incorporada en la bomba impide, en el paro, el efecto sifón y asegura la autoaspiración automática en cada nueva puesta en marcha. La bomba autoaspira aunque la válvula de retención no cierre perfectamente, estando la bomba parcialmente llena de agua y con el tubo de aspiración completamente vacío.

A: Ejecución con cuerpo bomba y acoplamiento in hierro.
B-A: Ejecución con cuerpo bomba y acoplamiento in bronce.
Las bombas en bronce se suministran totalmente pintadas.

Aplicaciones
- Para agua limpia o ligeramente sucia, aún conteniendo cuerpos sólidos hasta 10 mm para A 40-110, A 50-125 y 15 mm para A 65-150, A 80-170.
- Para el vaciado de sótanos, fosas, achiques, etc.
- Para riegos por gravedad.
- Para aplicaciones civiles e industriales.

Límites de empleo
- Temperatura líquido de - 10 °C a + 90 °C.
- Temperatura ambiente hasta 40 °C.
- Presión máxima admitida en el cuerpo de la bomba 6 bar (10 bar para A 80-170).
- Servicio continuo.

Motor
Motor a inducción 2 polos, 50 Hz (n = 2900 1/min).
A: Trifásico 230/400 V ± 10% hasta 3 kW.
400/690 V ± 10% de 4 a 75 kW.
AM: Monofásico 230 V ± 10%, con protector térmico.
Condensador en el interior de la caja de bornes.
Aislamiento clase F.
Protección IP 54
Clase eficiencia IE2 para motor trifásico de 0,75 kW.
Ejecución según EN 60034-1; EN 60034-30-1.
EN 60335-1, EN 60335-2-41.

Otras ejecuciones bajo demanda
- Otras tensiones. Frecuencia 60 Hz.
- Protección IP 55. Sello mecánico especial.
- Para líquidos o ambientes con temperaturas más elevadas o más bajas.
- Ejecución con soporte y eje libre.

CÓDIGO	BOMBA	230V 3 ~	400V 3 ~	230V 1~	P1	P2		Q m3/h	3,6	4,8	6	7,5	8,4	9,6	10,8	12	15	18	PRECIO
		A	A	A	kW	kW	HP	Q l/min	60	80	100	125	140	160	180	200	250	300	
E60F00341000	**A 40-110B/A**	2,8	1,6			0,55	0,75		12,9	12,4	11,8	11	10,4	9,8	9	8,3	6	3,4	**1.053 €**
E61F00341000	**B-A 40-110B/A**	2,8	1,6			0,55	0,75		12,9	12,4	11,8	11	10,4	9,8	9	8,3	6	3,4	**2.801 €**
E60G00342000	**AM 40-110B/A**			4,5	0,85	0,55	0,75		12,9	12,4	11,8	11	10,4	9,8	9	8,3	6	3,4	**1.085 €**
E61G00342000	**B-AM 40-110B/A**			4,5	0,85	0,55	0,75	**H** m	12,9	12,4	11,8	11	10,4	9,8	9	8,3	6	3,4	**2.885 €**
E60F00382000	**A 40-110A/B**	3,7	2,2			0,75	1		15,4	14,9	14,2	13,3	12,9	12,1	11,3	10,5	8,4	5,6	**1.150 €**
E61F00382000	**B-A 40-110A/B**	3,7	2,2			0,75	1		15,4	14,9	14,2	13,3	12,9	12,1	11,3	10,5	8,4	5,6	**2.898 €**
E60G00382000	**AM 40-110A/A**			6	1,1	0,75	1		15,4	14,9	14,2	13,3	12,9	12,1	11,3	10,5	8,4	5,6	**1.185 €**
E61G00382000	**B-AM 40-110A/A**			6	1,1	0,75	1		15,4	14,9	14,2	13,3	12,9	12,1	11,3	10,5	8,4	5,6	**2.985 €**

CÓDIGO	BOMBA	230V 3 ~	400V 3 ~	230V 1~	P1	P2		Q m3/h	6	9	12	15	18	21	24	27	30	33	PRECIO
		A	A	A	kW	kW	HP	Q l/min	100	150	200	250	300	350	400	450	500	550	
E60F00821000	**A 50-125CE**	3,3	1,9			0,75	1		12,8	12,2	11,3	10	8,5	7	5,3	3,3			**1.459 €**
E61F00821000	**B-A 50-125CE**	3,3	1,9			0,75	1		12,8	12,2	11,3	10	8,5	7	5,3	3,3			**3.270 €**
E60G00822000	**AM 50-125CE**			5,8	1,2	0,75	1		12,8	12,2	11,3	10	8,5	7	5,3	3,3			**1.564 €**
E61G00822000	**B-AM 50-125CE**			5,8	1,2	0,75	1		12,8	12,2	11,3	10	8,5	7	5,3	3,3			**3.486 €**
E60F00862000	**A 50-125B/A**	4,7	2,7			1,1	1,5		15,5	14,9	14,2	12,9	11,6	10	8,3	6,2	4		**1.487 €**
E61F00862000	**B-A 50-125B/A**	4,7	2,7			1,1	1,5	**H** m	15,5	14,9	14,2	12,9	11,6	10	8,3	6,2	4		**3.318 €**
E60G00862000	**AM 50-125BE**			7,4	1,6	1,1	1,5		15,5	14,9	14,2	12,9	11,6	10	8,3	6,2	4		**1.624 €**
E61G00862000	**B-AM 50-125BE**			7,4	1,6	1,1	1,5		15,5	14,9	14,2	12,9	11,6	10	8,3	6,2	4		**3.538 €**
E60F00902000	**A 50-125A/A**	7,5	4,3			1,5	2		19,5	19	18	17	15,5	14	12,5	10,5	8	5	**1.550 €**
E61F00902000	**B-A 50-125A/A**	7,5	4,3			1,5	2		19,5	19	18	17	15,5	14	12,5	10,5	8	5	**3.415 €**
E60G00901000	**AM 50-125AE**			9,2	2,1	1,5	2		19,5	19	18	17	15,5	14	12,5	10,5	8	5	**1.700 €**
E61G00901000	**B-AM 50-125AE**			9,2	2,1	1,5	2		19,5	19	18	17	15,5	14	12,5	10,5	8	5	**3.580 €**

CÓDIGO	BOMBA	230V 3 ~	400V 3 ~	P2		Q m3/h	15	18	24	30	33	36	42	48	54	57	PRECIO
		A	A	kW	HP	Q l/min	250	300	400	500	550	600	700	800	900	950	
E60F01543000	**A 65-150C/C**	11,5	6,6	2,2	3,0		17,5	17	16	14	13	11,5	9	6,5			**2.248 €**
E61F01542000	**B-A 65-150C/B**	9,2	5,3	2,2	3,0		17,5	17	16	14	13	11,5	9	6,5			**5.242 €**
E60F01583000	**A 65-150B/B**	11,5	6,6	3,0	4,0	**H** m	21,5	21	19,5	17,5	16,5	15,5	12,5	9,5	6,5		**2.459 €**
E61F01582000	**B-A 65-150B/B**	11,5	6,6	3,0	4,0		21,5	21	19,5	17,5	16,5	15,5	12,5	9,5	6,5		**5.452 €**
E60F01623000	**A 65-150A/C**		9,6	4,0	5,5		29	28	27	25,5	24,5	23,5	21	18	14	11	**2.522 €**
E61F01622000	**B-A 65-150A/B**		9,6	4,0	5,5		29	28	27	25,5	24,5	23,5	21	18	14	11	**5.513 €**

CÓDIGO	BOMBA	230V 3 ~	400V 3 ~	P2		Q m3/h	15	18	21	24	30	36	45	54	60	66	PRECIO
		A	A	kW	HP	Q l/min	250	300	350	400	500	600	750	900	1000	1100	
E60F02022000	**A 80-170B/A**		10,9	5,5	7,5		27,3	27,3	27	26,8	25,7	24,4	22,1	19	16,7	13,7	**3.641 €**
E61F02022000	**B-A 80-170B/A**		10,9	5,5	7,5		27,3	27,3	27	26,8	25,7	24,4	22,1	19	16,7	13,7	**9.798 €**
E60F02042000	**A 80-170A/A**		14,3	7,5	10	**H** m	33,6	33,2	32,9	32,5	31,6	30,5	28,1	25,3	23,2	20,4	**3.873 €**
E61F02042000	**B-A 80-170A/A**		14,3	7,5	10		33,6	33,2	32,9	32,5	31,6	30,5	28,1	25,3	23,2	20,4	**10.094 €**

Bombas centrífugas
con rodete abierto

Materiales

Componentes	C	B-C
Cuerpo bomba	Hierro GJL 200 EN 1561	Bronce G-Cu Sn 10 EN 1982
Acomplamiento	Hierro GJL 200 EN 1561	Bronce G-Cu Sn 10 EN 1982
Rodete	Latón P- Cu Zn 40 Pb 2 UNI 5705	
Eje	Acero al cromo 1.4104 EN 10088 (AISI 430)	Acero al Cr-Ni-Mo 1.4401 EN 10088 (AISI 316)
	Acero al cromo-níquel 1.4305 EN 10088 (AISI 303) para C 41E	
Sello mecánico	Carbón - Cerámica - NBR	

Ejecución
Electrobomba centrifuga monobloc con rodete abierto.
Rodete tipo vortex para tipo C 16/1E.
C: Ejecución con cuerpo bomba y acoplamiento in hierro.
B-C: Ejecución con cuerpo bomba y acoplamiento in bronce.
Las bombas en bronce se suministran totalmente pintadas.

Aplicaciones
- Para líquidos moderadamente cargados de impurezas o emulsionados.
- Para la industria y la agricultura.

Límites de empleo
- Temperatura líquido de - 10 °C a + 90 °C.
- Temperatura ambiente hasta 40° C.
- Altura de aspiración manométrica hasta 8 m.
- Presíon máxima admitida en el cuerpo de la bomba 6 bar.
- Máximo diámetro cuerpos solidos: 4 mm.
- Servicio continuo.

Motor
Motor a inducción 2 polos, 50 Hz (n = 2900 1/min).
C trifásico 230/400 V ± 10%.
CM: monofásico 230 V ± 10%, con protector térmico. Condensador en el interior de la caja de bornes.
Aislamiento clase F.
Protección IP 54.
Motor preparado al funcionamiento con convertidor de frecuencia de 1,1 kW.
Clase eficiencia IE3 para motor trifásico de 0,75 kW.
Ejecución según EN 60034-1; EN 60034-30-1.
EN 60335-1, EN 60335-2-41.

Otras ejecuciones bajo demanda
- Otras tensiones.
- Frecuencia 60 Hz.
- Protección IP 55.
- Sello mecánico especial.
- Para líquidos o ambientes con temperaturas más elevadas o más bajas.
- Motor preparado al funcionamiento con convertidor de frecuencia hasta 0,75 kW.

CÓDIGO	MODELO	230V 3 ~	400V 3 ~	230V 1~	P1	P2		Q m3/h	0,6	0,9	1,2	1,5	1,8	2,4	3	3,6	4,8	6	6,6	8,4	9,6	10,8	12	13,2	15	PRECIO
		A	A	A	kW	kW	HP	Q l/min	10	15	20	25	30	40	50	60	80	100	110	140	160	180	200	220	250	
E70630020000	**C 16/1E**	1,7	1			0,15	0,2		5	4,7	4,4	4,2	4	3,6												**551 €**
E71630020000	**B- C 16/1E**	1,7	1			0,15	0,2		5	4,7	4,4	4,2	4	3,6												**1.027 €**
E70730020000	**CM 16/1E**			1,2	0,16	0,15	0,2		5	4,7	4,4	4,2	4	3,6												**564 €**
E71730020000	**B- CM 16/1E**			1,2	0,16	0,15	0,2		5	4,7	4,4	4,2	4	3,6												**1.027 €**
E70630040000	**C 20E**	1,9	1,1			0,37	0,5					12,3	12,2	12	11,5	10,8	9									**621 €**
E71610040000	**B- C 20/A**	2,3	1,3			0,37	0,5					12,3	12,2	12	11,5	10,8	9									**1.143 €**
E70730040000	**CM 20E**			2,5	0,4	0,37	0,5					12,3	12,2	12	11,5	10,8	9									**621 €**
E71710040000	**B- CM 20/A**			2,8	0,4	0,37	0,5					12,3	12,2	12	11,5	10,8	9									**1.143 €**
E70630060000	**C 22/1E**	2,4	1,4			0,45	0,6					18	18	17,5	17	16	14	10	7,5							**637 €**
E71610060000	**B- C 22/1/A**	2,3	1,3			0,45	0,6					18	18	17,5	17	16	14	10	7,5							**1.203 €**
E70730060000	**CM 22/1E**			3	0,8	0,45	0,6					18	18	17,5	17	16	14	10	7,5							**677 €**
E71710060000	**B- CM 22/1/A**			3,6	0,8	0,45	0,6					18	18	17,5	17	16	14	10	7,5							**1.221 €**
E70630070000	**C 22E**	3	1,7			0,55	0,75	**H** m				20,5	20	20	19	18,5	16,5	14	12							**688 €**
E71610070000	**B- C 22/A**	3	1,7			0,55	0,75					20,5	20	20	19	18,5	16,5	14	12							**1.219 €**
E70730070000	**CM 22E**			3,5	0,9	0,55	0,75					20,5	20	20	19	18,5	16,5	14	12							**745 €**
E71710071000	**B- CM 22/A**			4,5	0,9	0,55	0,75					20,5	20	20	19	18,5	16,5	14	12							**1.291 €**
E70630080000	**C 4/1/A**	3	1,7			0,55	0,75									15,6	15,4	15,2	15	14	13,1	12	10,8	9,5	7	**793 €**
E70730081000	**CM 4/1/A**			4,5	0,91	0,55	0,75									15,6	15,4	15,2	15	14	13,1	12	10,8	9,5	7	**856 €**
E70630091000	**C 4/B**	3,7	2,2			0,75	1									19	18,8	18,5	18,3	17,7	17,4	16,8	16	15	13	**898 €**
E71600101000	**B- C 41/1E**	4	2,3			0,75	1									19	18,8	18,5	18,3	17,7	17,4	16,8	16	15	13	**1.692 €**
E70730091000	**CM 4/A**			5,7	1,2	0,75	1									19	18,8	18,5	18,3	17,7	17,4	16,8	16	15	13	**925 €**
E71700102000	**B- CM 41/1E**			5,8	1,2	0,75	1									19	18,8	18,5	18,3	17,7	17,4	16,8	16	15	13	**1.743 €**
E70600112000	**C 41/A**	4,7	2,7			1,1	1,5										22,4	22,3	22,2	21,5	21	20,5	19,5	18	15,5	**1.087 €**
E71600112000	**B- C 41/A**	4,7	2,7			1,1	1,5										22,4	22,3	22,2	21,5	21	20,5	19,5	18	15,5	**1.709 €**
E70700112000	**CM 41E**			7,4	1,6	1,1	1,5										22,4	22,3	22,2	21,5	21	20,5	19,5	18	15,5	**1.214 €**
E71700112000	**B- CM 41E**			7,4	1,6	1,1	1,5										22,4	22,3	22,2	21,5	21	20,5	19,5	18	15,5	**1.866 €**

P1
Máxima potencia absorbida.

P2
Potencia nominal del motor.

B-C, B-CM
Ejecución en bronce.

H
Altura total en m.

ρ
Densidad 1000 kg/m3 .

υ
Viscosidad cinemática max 20 mm2/sec.

Tolerancias según UNI EN ISO 9906:2012.

Bomba con rodete periférico

Materiales

Componentes	CT 61	B-CT 61
Cuerpo bomba	Hierro GJL 200 EN 1561	Bronce G-Cu Sn 10 EN 1982
Tapa cuerpo lado motor	Latón P- Cu Zn 40 Pb 2 UNI 5705	
Rodete	Latón P- Cu Zn 40 Pb 2 UNI 5705	
Eje	Acero al cromo AISI 430	
Sello mecánico	Carbón - Cerámica - NBR	

Ejecución

Electrobomba monobloc con rodete periférico.
Costrucción compacta, patentada, con carcasa motor y tapa lado bomba de una sola pieza.
Protegida contra la penetración del agua en el motor de l'exterior.
CT: Ejecución con cuerpo bomba in hierro.
B-CT: Ejecución con cuerpo bomba in bronce.
Las bombas en bronce se suministran totalmente pintadas.

Aplicaciones

- Para líquidos limpios, sin partículas sólidas en suspensión, y no agresivos para los materiales de la bomba.
- Para aumentar la presión disponible en una red de distribución de agua (observar las disposiciones locales).
- Por sus reducidas dimensiones son muy adecuadas para el montaje en máquinas y sistemas de refrigeración, circuitos de alimentación.

Límites de empleo

- Temperatura del líquido hasta 60° C.
- Temperatura ambiente hasta 40° C.
- Altura de aspiración manométrica hasta 7 m.
- Servicio continuo.

Motor

Motor a inducción 2 polos, 50 Hz (n = 2900 1/min).
CT 61: trifásico 230/400 V ± 10%.
CTM 61: monofásico 230 V ± 10%, con protector térmico.
Condensador incorporado en la caja de bornes.
Aislamiento clase F.
Protección IP 54.
Ejecución según: EN 60034-1;
EN 60335-1, EN 60335-2-41.

Otras ejecuciones bajo demanda

- Otras tensiones.
- Frecuencia 60 Hz.
- Sello mecánico especial.

CÓDIGO	MODELO	230V 3 ~	400V 3 ~	230V 1~	P2		Q m3/h	0,48	0,6	0,75	0,96	1,2	1,5	1,89	2,3	PRECIO
		A	A	A	kW	HP	Q l/min	8	10	12,5	16	20	25	31,5	38	
E70220010000	**CT 61/A**	1,9	1,1		0,33	0,45	H m	41	38,5	35,5	31	25,5	19	11	5	**217 €**
E71220010000	**B-CT 61/A**	1,9	1,1		0,33	0,45		41	38,5	35,5	31	25,5	19	11	5	**462 €**
E70320011000	**CTM 61/A**			2,5	0,33	0,45		41	38,5	35,5	31	25,5	19	11	5	**226 €**
E71320011000	**B-CTM 61/A**			2,5	0,33	0,45		41	38,5	35,5	31	25,5	19	11	5	**476 €**

P2
Potencia nominal del motor.

H
Altura total en m.

Bomba con rodete periférico

Materiales

Componentes	Material
Cuerpo bomba	Hierro GJL 200 EN 1561
Tapa cuerpo lado motor	Latón P- Cu Zn 40 Pb 2 UNI 5705
Rodete	Latón P- Cu Zn 40 Pb 2 UNI 5705
Eje	Acero al cromo AISI 430
Sello mecánico	Carbón - Cerámica - NBR

Ejecución

Electrobomba monobloc con rodete periférico.
Costrucción compacta, patentada, con carcasa motor y tapa lado bomba de una sola pieza.
Protegida contra la penetración del agua en el motor de l'exterior.

Aplicaciones

- Para líquidos limpios, sin partículas sólidas en suspensión, y no agresivos para los materiales de la bomba.
- Para aumentar la presión disponible en una red de distribución de agua (observar las disposiciones locales).
- Por sus reducidas dimensiones son muy adecuadas para el montaje en máquinas y sistemas de refrigeración, circuitos de alimentación.

Límites de empleo

- Temperatura del líquido hasta 60° C.
- Temperatura ambiente hasta 40° C.
- Altura de aspiración manométrica hasta 7 m.
- Servicio continuo.

Motor

Motor a inducción 2 polos, 50 Hz (n = 2900 1/min).
CT 60: trifásico 230/400 V ± 10%.
CTM 60: monofásico 230 V ± 10%, con protector térmico. Condensador incorporado en la caja de bornes.
Aislamiento clase F.
Protección IP 54.
Ejecución según: EN 60034-1; EN 60335-1, EN 60335-2-41.

Otras ejecuciones bajo demanda

- Otras tensiones.
- Frecuencia 60 Hz.
- Sello mecánico especial.

CÓDIGO	MODELO	230V 3 ~	400V 3 ~	230V 1~	P2		Q m3/h	0,48	0,6	0,75	0,96	1,2	1,5	1,89	2,3	PRECIO
		A	A	A	kW	HP	Q l/min	8	10	12,5	16	20	25	31,5	38	
E70220020000	**CT 60/A**	1,9	1,1		0,33	0,45	H m	41	38,5	35,5	31	25,5	19	11	5	--
E70320021000	**CTM 60/A**			2,5	0,33	0,45		41	38,5	35,5	31	25,5	19	11	5	--

P2
Potencia nominal del motor.

H
Altura total en m.

Bombas con rodete periférico

Materiales

Componentes	T,TP	B-T, B-TP
Cuerpo bomba Acomplamiento	Hierro GJL 200 EN 1561	Bronce G-Cu Sn 10 EN 1982
Tapa cuerpo bomba	Hierro GJL 200 EN 1561	Bronce G-Cu Sn 10 EN 1982
	Latón P- Cu Zn 40 Pb 2 UNI 5705 para T 61-65-70, B-T 61-70	
Rodete	Latón P- Cu Zn 40 Pb 2 UNI 5705 Bronce G-Cu Sn 10 EN 1982 para T 125, TP 132-132R	
Eje	Acero al Cr-Ni AISI 303 T 70-76, TP 78-80-100	Acero al Cr Ni Mo AISI 316
	Acero al cromo AISI 430 T 61-65-100-125, TP 132-132R	
Sello mecánico	Carbón - Cerámica - NBR	

Ejecución

Electrobomba monobloc con rodete periférico.
T, TP: Ejecución con cuerpo bomba y acoplamiento in hierro.
B-T, B-TP: Ejecución con cuerpo bomba y acoplamiento in bronce.
Las bombas en bronce se suministran totalmente pintadas.

Aplicaciones

- Para líquidos limpios, sin partículas sólidas en suspensión, y no agresivos para los materiales de la bomba.
- Para aumentar la presión disponible en una red de distribución de agua (observar las disposiciones locales).
- Por sus reducidas dimensiones son muy adecuadas para el montaje en máquinas y sistemas de refrigeración, circuitos de alimentación, alimentación de caderas, etc.

Límites de empleo

- Temperatura líquido de -10 °C a +90 °C.
- Temperatura ambiente hasta 40° C.
- Altura de aspiración manométrica hasta 7 m.
- Servicio continuo.

Motor

Motor a inducción 2 polos, 50 Hz (n = 2900 1/min).
T, TP: trifásico 230/400 V ± 10% hasta 3 kW;
400/690 V ± 10% de 4 a 7,5 kW.
TM, TPM: monofásico 230 V ± 10%, con protector térmico.
Condensador incorporado en la caja de bornes.
Aislamiento clase F.
Protección IP 54.
Clase alta eficiencia IE3 para motor trifásico de 0,75 kW.
Ejecución según EN 60034-1; EN 60034-30-1.
EN 60335-1, EN 60335-2-41.

Otras ejecuciones bajo demanda

- Otras tensiones. - Frecuencia 60 Hz.
- Protección IP 55.
- Sello mecánico especial.
- Para líquidos o ambientes con temperaturas más elevadas o más bajas.

CÓDIGO	MODELO	230V 3 ~	400V 3 ~	230V 1~	P1	P2		Q m3/h	0,06	0,12	0,24	0,38	0,48	0,6	0,75	1	1,2	1,5	1,89	2,4	3	3,6	4,2	4,8	5,4	6	PRECIO
		A	A	A	kW	kW	HP	Q l/min	1	2	4	6,3	8	10	12,5	16	20	25	31,5	40	50	60	70	80	90	100	
E70020021000	**T 61E**	1,9	1,1			0,33	0,45	H m				38	36	34	31,5	28	24	19	12,5	5							**334 €**
E70130021000	**TM 61E**			2,5	0,55	0,33	0,45					38	36	34	31,5	28	24	19	12,5	5							**344 €**
E71020021000	**B-T 61E**	1,9	1,1			0,33	0,45					38	36	34	31,5	28	24	19	12,5	5							**831 €**
E71120022000	**B- TM 61E**			2,5	0,55	0,33	0,45					38	36	34	31,5	28	24	19	12,5	5							**856 €**
E70020030000	**T 65E**	2,8	1,6			0,45	0,6						44	42	40	37	33	29	24	16	8						**487 €**
E70120030000	**TM 65E**			3,5	0,8	0,45	0,6						44	42	40	37	33	29	24	16	8						**525 €**
E71020030000	**B- T 65E**	2,8	1,6			0,45	0,6						44	42	40	37	33	29	24	16	8						**895 €**
E71120030000	**B- TM 65E**			3,5	0,8	0,45	0,6						44	42	40	37	33	29	24	16	8						**895 €**
E70020041000	**T 70/B**	3,7	2,2			0,75	1						59	57	55	51	48	43	38	30	22	10					**561 €**
E70120041000	**TM 70/A**			6	1,3	0,75	1						59	57	55	51	48	43	38	30	22	10					**629 €**
E71020041000	**B- T 70/B**	3,7	2,2			0,75	1						59	57	55	51	48	43	38	30	22	10					**1.024 €**
E71120041000	**B- TM 70/A**			6	1,3	0,75	1						59	57	55	51	48	43	38	30	22	10					**1.084 €**
E70000052000	**T 76/A**	5,3	3			1,1	1,5						70	68	67	65	62	58	53	46	38	26					**884 €**
E70100052000	**TM 76E**			7,4	1,6	1,1	1,5						70	68	67	65	62	58	53	46	38	26					**1.022 €**
E70000102000	**T 100/A**	11,5	6,6			3	4												103	97	89	82	75	68			**1.572 €**
E70000132000	**T 125/B**		9,6			4	5,5													125	110	90	75*	60*			**2.167 €**
E70020060000	**TP 78/A**	2,3	1,3			0,37	0,5		75	70	60	50	42	35	25	15											**577 €**
E70120060000	**TPM 78/A**			2,8	0,6	0,37	0,5		75	70	60	50	42	35	25	15											**577 €**
E71020060000	**B- TP 78/A**	2,3	1,3			0,37	0,5		75	70	60	50	42	35	25	15											**1.305 €**
E71120060000	**B- TPM 78/A**			2,8	0,6	0,37	0,5		75	70	60	50	42	35	25	15											**1.305 €**
E70000071000	**TP 80E**	4	2,3			0,75	1					90	85	79	73	61	48	34	20								**871 €**
E70100072000	**TPM 80E**	5,8	1,2			0,75	1					90	85	79	73	61	48	34	20								**969 €**
E71000071000	**B- TP 80E**	4	2,3			0,75	1					90	85	79	73	61	48	34	20								**1.572 €**
E71100072000	**B- TPM 80E**	5,8	1,2			0,75	1					90	85	79	73	61	48	34	20								**1.619 €**
E70000083000	**TP 100/B**	9,6	5,5			2,2	3						150	144	136	125	115	100	84	62							**1.325 €**
E70000152000	**TP 132R/A**		10,9			5,5	7,5												145	135	120	110	95	70			**3.420 €**
E70000172000	**TP 132/A**		14,3			7,5	10																	165	143*	120*	**3.608 €**

P1
Máxima potencia absorbida.

P2
Potencia nominal del motor.

B-T, B-TM
Ejecución en bronce.

H
Altura total en m.

*****
Máxima aspiración manométrica 2-3m.

Bombas autoaspirantes de anillo líquido

Materiales

Componentes	CA	B-CA
Cuerpo bomba Acomplamiento	Hierro GJL 200 EN 1561	Bronce G-Cu Sn 10 EN 1982
Rodete	Latón P- Cu Zn 40 Pb 2 UNI 5705	
Eje	Acero al cromo 1.4104 EN 10088 (AISI 430)	Acero al Cr-Ni-Mo 1.4401 EN 10088 (AISI 316)
Sello mecánico	Carbón - Cerámica - NBR	

Ejecución

Electrobombas monobloc autoaspirante de anillo líquido, con rodete a estrella y anillo rasante antibloqueo.
CA: Ejecución con cuerpo bomba y acoplamiento in hierro.
B-CA: Ejecución con cuerpo bomba y acoplamiento in bronce.
Las bombas en bronce se suministran totalmente pintadas.

Aplicaciones

- Para líquidos limpios sin partes abrasivas, sin partículas sólidas en suspensión, no explosible, antidefragrante para los materiales de la bomba.
- Cuando en el líquido a bombear hay presencia de aire o gas, o cuando hay breves interrupciones en el aflujo del líquido en la aspiración.
- Para suministros de agua con aspiración de pozo.
- Para aumentar la presión disponible de una red de distribución (observar las disposiciones locales).

Límites de empleo

- Temperatura del líquido de -10 °C a +90 °C.
- Temperatura ambiente hasta 40 °C.
- Altura de aspiración manométrica hasta 9 m.
- Servicio continuo.

Motor

Motor a inducción 2 polos, 50 Hz (n = 2900 1/min).
CA: trifásico 230/400 V ± 10%.
CAM: monofásico 230 V ± 10%, con protector térmico. Condensador incorporado en la caja de bornes.
Aislamiento clase F.
Protección IP 54.
Clase eficiencia IE3 para motor trifásico de 0,75 kW.
Ejecución según EN 60034-1; EN 60034-30-1. EN 60335-1, EN 60335-2-41.

Ejecuciones especiales bajo demanda

- Otras tensiones.
- Frecuencia 60 Hz.
- Protección IP 55.
- Sello mecánico especial.
- Para líquidos o ambientes con temperaturas más elevadas o más bajas.

CÓDIGO	MODELO	230V 3 ~	400V 3 ~	230V 1~	P1	P2		Q m3/h	0,12	0,24	0,38	0,48	0,6	0,75	1	1,2	1,5	1,89	2,4	PRECIO
		A	A	A	kW	kW	HP	Q l/min	2	4	6,3	8	10	12,5	16	20	25	31,5	40	
E70820011000	**CA 60E**	1,7	1			0,15	0,2		20	18	15,5	13	10,5	6,5						**510 €**
E71820011000	**B-CA 60E**	1,7	1			0,15	0,2		20	18	15,5	13	10,5	6,5						**928 €**
E70920011000	**CAM 60E**			1,6	0,26	0,15	0,2		20	18	15,5	13	10,5	6,5						**510 €**
E71920011000	**B-CAM 60E**			1,6	0,26	0,15	0,2		20	18	15,5	13	10,5	6,5						**928 €**
E70820020000	**CA 80E**	2,8	1,6			0,45	0,6				36	35	33,5	31,5	29	26	22	15		**550 €**
E71810020000	**B-CA 80/A**	2,3	1,3			0,45	0,6				36	35	33,5	31,5	29	26	22	15		**1.062 €**
E70920020000	**CAM 80E**			3,3	0,72	0,45	0,6				36	35	33,5	31,5	29	26	22	15		**572 €**
E71910020000	**B-CAM 80/A**			3,6	0,72	0,45	0,6	**H** m			36	35	33,5	31,5	29	26	22	15		**1.081 €**
E70820030000	**CA 90/A**	3	1,7			0,55	0,75					42	41	40	37	34	30	25	17	**614 €**
E71810030000	**B-CA 90/A**	3	1,7			0,55	0,75					42	41	40	37	34	30	25	17	**1.199 €**
E70920031000	**CAM 90/A**			4,5	0,9	0,55	0,75					42	41	40	37	34	30	25	17	**690 €**
E71910031000	**B-CAM 90/A**			4,5	0,9	0,55	0,75					42	41	40	37	34	30	25	17	**1.288 €**
E70820041000	**CA 91/B**	3,7	2,2			0,75	1					53	51	48	44	39	34	26,5	17	**723 €**
E71810041000	**B-CA 91/B**	3,7	2,2			0,75	1					53	51	48	44	39	34	26,5	17	**1.314 €**
E70920041000	**CAM 91/A**			5,7	1,2	0,75	1					53	51	48	44	39	34	26,5	17	**745 €**
E71910041000	**B-CAM 91/A**			5,7	1,2	0,75	1					53	51	48	44	39	34	26,5	17	**1.353 €**

P1
Máxima potencia absorbida.

P2
Potencia nominal del motor.

B-CA, B-CAM
Ejecución en bronce.

H
Altura total en m.

CÓDIGO	MODELO	230V 3 ~	400V 3 ~	230V 1~	P1	P2		Q m3/h	0,12	0,24	0,38	0,48	0,6	0,75	1	1,2	1,5	1,89	2,4	PRECIO
		A	A	A	kW	kW	HP	Q l/min	2	4	6,3	8	10	12,5	16	20	25	31,5	40	
E70820020052	**CA 80E-IP55**	2,8	1,6			0,45	0,6				36	36	33,5	31,5	29	26	22	15		**682 €**
E70920020014	**CAM 80E-IP55**			3,3	0,72	0,45	0,6				36	36	33,5	31,5	29	26	22	15		**704 €**
E70820030015	**CA 90/A - IP55**	3	1,7			0,55	0,75	**H** m				42	41	40	37	34	30	25	17	**747 €**
E70920030002	**CAM 90/A - IP55**			4,5	0,9	0,55	0,75					42	41	40	37	34	30	25	17	**825 €**
E70820040005	**CA 91/B - IP55**	3,7	2,2			0,75	1					53	51	48	44	39	34	26,5	17	**855 €**
E70920040006	**CAM 91/A-IP55**			5,7	1,2	0,75	1					53	51	48	44	39	34	26,5	17	**881 €**

Bombas autoaspirantes jet

Materiales

Componentes	Material
Cuerpo bomba	Hierro GJL 200 EN 1561
Tapa del cuerpo	Acero al Cr-Ni 1.4301 EN 10088 (AISI 304)
Rodete	PPO-GF20 (Noryl)
Anillo de cierre rodete-difusor	Acero al Cr-Ni 1.4301 EN 10088 (AISI 304)
Difusor	PPO-GF20 (Noryl)
Inyector	PPO-GF20 (Noryl)
Eje	Acero al cromo 1.4104 EN 10088 (AISI 430)
Sello mecánico	Carbón - Cerámica - NBR

Ejecución

Bomba centrífuga autoaspirante monobloc con inyector incorporado.

Aplicaciones

- Para suministro de agua con aspiración de pozo.
- Para bombear agua que contiene aire u otras sustancias gaseosas.
- Para aumentar la presión del agua que llega directamente a la bomba.
- Para aumentar la presión disponible de una red de distribución (observar las disposiciones locales).
- Para el jardín.
- Para lavar con chorro de agua a presión.

Límites de empleo

- Temperatura líquido: de 0 °C a +35 °C.
- Temperatura ambiente hasta +40 °C.
- Altura de aspiración manométrica hasta 9 metros
- Presión máxima admitida en el cuerpo de la bomba: 8 bar.
- Servicio continuo.

Motor

Motor a inducción 2 polos, 50 Hz (n = 2800 1/min).
NGL: Trifásico 230/400 V ± 10%.
NGLM: Monofásico 230 V ± 10%, con protector térmico. Condensador incorporado en la caja de bornes.
Aislamiento clase F.
Protección IP 54.
Clase eficiencia IE3 para motor trifásico de 0,75 kW.
Ejecución según EN 60034-1; EN 60034-30-1. EN 60335-1, EN 60335-2-41.

Ejecuciones especiales bajo demanda

- Otras tensiones.
- Frecuencia 60 Hz.

CÓDIGO	BOMBA	230V 3 ~	400V 3 ~	230V 1~	P1	P2		Q m3/h	0	0,3	1	2	2,4	3	3,2	3,6	4	4,5	PRECIO
		A	A	A	kW	kW	HP	Q l/min	0	5	16,6	33,3	40	50	53,3	60	66,6	75	
E70A51020000	**NGL 2/80**	2,8	1,6			0,55	0,75	H m	46,80	43,00	35,20	26,70	23,90	20,20	19,10				**381 €**
E70B51022000	**NGLM 2/80**			3,8	0,8	0,55	0,75		46,80	43,00	35,20	26,70	23,90	20,20	19,10				**392 €**
E70A51030000	**NGL 3/100**	3	1,7			0,65	0,9		50,00	45,90	39,40	31,30	28,50	24,80	23,70	21,70			**454 €**
E70B51031000	**NGLM 3/100**			4,5	0,95	0,65	0,9		50,00	45,90	39,40	31,30	28,50	24,80	23,70	21,70			**468 €**
E70A51040000	**NGL 4/110**	3,7	2,2			0,75	1		41,60	40,00	36,60	31,90	30,00	27,30	26,40	24,60	23,00	21,10	**492 €**
E70B51041000	**NGLM 4/110**			5,4	1	0,75	1		41,60	40,00	36,60	31,90	30,00	27,30	26,40	24,60	23,00	21,10	**507 €**

Bombas autoaspirantes jet

Materiales

Componentes	Material
Cuerpo bomba	Acero al Cr-Ni 1.4301 EN 10088 (AISI 304)
Tapa del cuerpo	Acero al Cr-Ni 1.4301 EN 10088 (AISI 304)
Rodete	Latón P-Cu Zn 40 Pb 2 UNI 5705 (PPO-GF20 (Noryl) para NGX 2/80,3/100,4/110)
Anillo de cierre rodete-difusor	Acero al Cr-Ni 1.4301 EN 10088 (AISI 304)
Difusor	PPO-GF20 (Noryl)
Inyector	PPO-GF20 (Noryl)
Eje	Acero al cromo 1.4104 EN 10088 (AISI 430) Acero al Cr-Ni 1.4305 EN 10088 (AISI 303) para NGX 6
Sello mecánico	Carbón - Cerámica - NBR

Ejecución

Bomba centrífuga autoaspirante monobloc con inyector incorporado. Una bomba para el abastecimiento de agua para uso doméstico de alta calidad y ecológica, con un cuerpo de acero inoxidable.

Aplicaciones

- Para suministro de agua con aspiración de pozo.
- Para bombear agua que contiene aire u otras sustancias gaseosas.
- Para aumentar la presión del agua que llega directamente a la bomba.
- Para aumentar la presión disponible de una red de distribución (observar las disposiciones locales).
- Para el jardín.
- Para lavar con chorro de agua a presión.

Límites de empleo

- Temperatura líquido: de 0 °C a +35 °C.
- Temperatura ambiente hasta +40 °C.
- Altura de aspiración manométrica hasta 9 metros.
- Presión máxima admitida en el cuerpo de la bomba: 8 bar.
- Servicio continuo.

Motor

Motor a inducción 2 polos, 50 Hz (n = 2800 1/min).
NGX: Trifásico 230/400 V ± 10%.
NGXM: Monofásico 230 V ± 10%, con protector térmico. Condensador incorporado en la caja de bornes.
Aislamiento clase F.
Protección IP 54.
Clase eficiencia IE3 para motor trifásico de 0,75 kW.
Ejecución según EN 60034-1; EN 60034-30-1. EN 60335-1, EN 60335-2-41.

Ejecuciones especiales bajo demanda

- Otras tensiones.
- Frecuencia 60 Hz.

CÓDIGO	BOMBA	230V 3 ~	400V 3 ~	230V 1~	P1	P2		Q m3/h	0	0,3	1	2	2,4	3	3,2	3,6	4	4,5	PRECIO
		A	A	A	kW	kW	HP	Q l/min	0	5	16,6	33,3	40	50	53,3	60	66,6	75	
E72A51020000	**NGX 2/80**	2,8	1,6			0,55	0,75	H m	46,8	43	35,2	26,7	23,9	20,2	19,1				**408 €**
E72B51022000	**NGXM 2/80**			3,8	0,8	0,55	0,75		46,8	43	35,2	26,7	23,9	20,2	19,1				**420 €**
E72A51030000	**NGX 3/100**	3	1,7			0,65	0,9		50	45,9	39,4	37,6	28,5	24,8	23,7	21,7			**483 €**
E72B51031000	**NGXM 3/100**			4,5	0,95	0,65	0,9		50	45,9	39,4	37,6	28,5	24,8	23,7	21,7			**497 €**
E72A51040000	**NGX 4/110**	3,7	2,2			0,75	1		41,6	40	36,6	35,6	30	27,3	26,4	24,6	23	21,1	**523 €**
E72B51041000	**NGXM 4/110**			5,4	1	0,75	1		41,6	40	36,6	35,6	30	27,3	26,4	24,6	23	21,1	**539 €**

CÓDIGO	BOMBA	230V 3 ~	400V 3 ~	230V 1~	P1	P2		Q m3/h	0	0,5	1	2	2,4	3	4	4,5	5	5,5	6	6,5	7	8	8,4	PRECIO
		A	A	A	kW	kW	HP	Q l/min	0	8,3	16,6	33,3	40	50	66,6	75	83,3	91,6	100	108	116	133	140	
E72A50370000	**NGX 4/16**	4,5	2,6					H m	57,5	54	47,3	40	37,5	34	28,5	26								**826 €**
E72B5037A000	**NGXM 4/16**			7	1,6	1,1	1,5		57,5	54	47,3	40	37,5	34	28,5	26								**851 €**
E72A50371000	**NGX 4/18**	4,5	2,6						48	46	42,5	37	35	32,5	28,5	27	25							**826 €**
E72B5037B000	**NGXM 4/18**			7	1,6	1,1	1,5		48	46	42,5	37	35	32,5	28,5	27	25							**851 €**
E72A50372000	**NGX 4/22**	4,5	2,6						35,5	34,8	33	30,5	29,5	28	25,3	24	23	22	21	20,3	19,5	18	17,5	**826 €**
E72B5037C000	**NGXM 4/22**			7	1,6	1,1	1,5		35,5	34,8	33	30,5	29,5	28	25,3	24	23	22	21	20,3	19,5	18	17,5	**851 €**
E72A50044200	**NGX 6/18/A**	7,5	4,3						58	54,7	51,5	46	44	41,3	37	34,7	32,5	30,5	28,5					**1.052 €**
E72B50044100	**NGXM 6/18**			9,2	2	1,5	2		58	54,7	51,5	46	44	41,3	37	34,7	32,5	30,5	28,5					**1.052 €**
E72A50045200	**NGX 6/22/A**	7,5	4,3						46,5	45	43,5	40,5	39,3	37,5	35	33,5	32,5	31,2	30	28,5	27,5	25,5	24,5	**1.052 €**
E72B50045100	**NGXM 6/22**			9,2	2	1,5	2		46,5	45	43,5	40,5	39,3	37,5	35	33,5	32,5	31,2	30	28,5	27,5	25,5	24,5	**1.052 €**

Bombas autoaspirantes jet

Materiales

Componentes	NG	B-NG
Cuerpo bomba Acoplamiento Disco del difusor	Hierro GJL 200 EN 1561	Bronce G-Cu Sn 10 UNI 7013
Rodete	Latón P- Cu Zn 40 Pb 2 UNI 5705	
Eje	Acero al Cr 1.4104 EN 10088 (AISI 430) para NG 3-4	Acero al Cr-Ni-Mo 1.4401 EN 10088 (AISI 316)
	Acero al Cr-Ni 1.4305 EN 10088 (AISI 303) para NG 5-6-7	
Difusor Inyector	PPO-GF20 (Noryl)	
Sello mecánico	Carbón - Cerámica - NBR	

Ejecución

Electrobomba centrífuga autoaspirante monobloc con inyector incorporado.
NG: Ejecución con cuerpo bomba y acoplamiento in hierro.
B-NG: Ejecución con cuerpo bomba y acoplamiento in bronce.
Las bombas en bronce se suministran totalmente pintadas.

Aplicaciones

- Para suministro de agua con aspiración de pozo.
- Para aumentar la presión disponible de una red de distribución (observar las disposiciones locales).
- Para líquidos límpios o aguas superficiales ligeramente sucias.
- Para el jardín.
- Para lavar con chorro de agua a presión.

Límites de empleo

- Temperatura del líquido hasta 40 °C.
- Temperatura ambiente hasta 40 °C.
- Presión máxima admitida en el cuerpo de la bomba 10 bar.
- Servicio continuo.

Motor

Motor a inducción 2 polos, 50 Hz (n = 2900 1/min).
NG: Trifásico 230/400 V ± 10%.
NGM: Monofásico 230 V ± 10%, con protector térmico.
Aislamiento clase F.
Protección IP 54.
Clase eficiencia IE3 para motor trifásico de 0,75 kW.
Ejecución según EN 60034-1; EN 60034-30-1.
EN 60335-1, EN 60335-2-41.

Ejecuciones especiales bajo demanda

- Otras tensiones.
- Frecuencia 60 Hz.
- Protección IP 55.
- Sello mecánico especial.

CÓDIGO	MODELO HIERRO	230V 3 ~	400V 3 ~	230V 1~	P1	P2		Q m3/h	0,25	0,5	1	1,5	2	2,5	3	3,5	4	4,5	5	5,5	6	6,5	7	8	9	9,5	PRECIO
		A	A	A	kW	kW	HP	Q l/min	4,1	8,3	16,6	25	33,3	41,6	50	58,3	66,6	75	83,3	91,6	100	108	116	133	150	158	
E70A40031000	**NG 3/A**	3	1,7			0,55	0,75	H m	49	45,5	40	36	32	28	24												**602 €**
E70B40032000	**NGM 3/A**			4,5	0,9	0,55	0,75		49	45,5	40	36	32	28	24												**620 €**
E70A40042000	**NG 4/B**	3,7	2,2			0,75	1		41	39	36	33	31	29	26	24	21										**663 €**
E70B40042000	**NGM 4/A**			5,7	1	0,75	1		41	39	36	33	31	29	26	24	21										**683 €**
E70A00041200	**NG 5/16/A**	4,7	2,7			1,1	1,5			59	54	50	46	43	40	37	34,5	32									**1.137 €**
E70B00041200	**NGM 5/16E**			7,4	1,64	1,1	1,5			59	54	50	46	43	40	37	34,5	32									**1.245 €**
E70A00042200	**NG 5/18/A**	4,7	2,7			1,1	1,5			48,5	464	43,5	41,5	39,5	38	35,5	34	32	30,5	29	28						**1.137 €**
E70B00042200	**NGM 5/18E**			7,4	1,68	1,1	1,5			48,5	6	43,5	41,5	39,5	38	35,5	34	32	30,5	29	28						**1.245 €**
E70A00043200	**NG 5/22/A**	4,7	2,7			1,1	1,5			35,5	34,5	33	31,5	30,5	29,5	28	27	26	25	23,5	23	21,5	20,5	18,5	16,5	15,5	**1.137 €**
E70B00043200	**NGM 5/22E**			7,4	1,55	1,1	1,5			35,5	34,5	33	31,5	30,5	38	28	27	26	25	23,5	23	21,5	20,5	18,5	16,5	15,5	**1.245 €**
E70A00044200	**NG 6/18/A**	7,5	4,3			1,5	2			64,5	62	59	56	54	51	48,5	46	43,5	41,5	39	36,5						**1.285 €**
E70B00044100	**NGM 6/18E**			9,2	2	1,5	2			59	57	54	51	48	45	43	40	37,5	35	33	30						**1.495 €**
E70A00045200	**NG 6/22/A**	7,5	4,3			1,5	2			51,5	50	48,5	47	46	44,5	43	41,5	40	39	37,5	36,5	35	33,5	31	28,5	27	**1.285 €**
E70B00045100	**NGM 6/22E**			9,2	2	1,5	2			47	45	43,5	42	41	40	38	37	36	35	33	32	31	30	27	24	23	**1.495 €**
E70A00048300	**NG 7/16/B**	9,15	5,3			2,2	3			89	83	77	72	67	62	58	54										**1.399 €**
E70A00046300	**NG 7/18/B**	9,15	5,3			2,2	3			74,5	71,5	68,5	65,5	63	60	57,5	55	53	51	49	47	45					**1.399 €**
E70A00047300	**NG 7/22/B**	9,15	5,3			2,2	3			59	57,5	56,5	55	54	52,5	51	50	48,5	47	45,5	44	42,5	41,5	38	35	34	**1.399 €**

P1
Máxima potencia absorbida.

P2
Potencia nominal del motor.

B-NG, B-NGM
Ejecución en bronce.

H
Altura total en m.

Tolerancias según UNI EN ISO 9906:2012.

CÓDIGO	MODELO BRONCE	230V 3 ~	400V 3 ~	230V 1~	P1	P2		Q m3/h	0,25	0,5	1	1,5	2	2,5	3	3,5	4	4,5	5	5,5	6	6,5	7	8	9	9,5	PRECIO
		A	A	A	kW	kW	HP	Q l/min	4,1	8,3	16,6	25	33,3	41,6	50	58,3	66,6	75	83,3	91,6	100	108	116	133	150	158	
E71A40030000	**B- NG 3/A**	3	1,7			0,55	0,75	H m	49	45,5	40	36	32	28	24												**2.036 €**
E71B40031000	**B- NGM 3/A**			4,5	0,9	0,55	0,75		49	45,5	40	36	32	28	24												**2.125 €**
E71A40040100	**B- NG 4/B**	3,7	2,2			0,75	1		41	39	36	33	31	29	26	24	21										**2.102 €**
E71B40041000	**B- NGM 4/A**			5,7	1	0,75	1		41	39	36	33	31	29	26	24	21										**2.177 €**
E71A00041200	**B- NG 5/16/A**	4,7	2,7			1,1	1,5			59	54	50	46	43	40	37	34,5	32									**2.843 €**
E71B00041200	**B- NGM 5/16E**			7,4	1,64	1,1	1,5			59	54	50	46	43	40	37	34,5	32									**3.019 €**
E71A00042200	**B- NG 5/18/A**	4,7	2,7			1,1	1,5			48,5	464	43,5	41,5	39,5	38	35,5	34	32	30,5	29	28						**2.843 €**
E71B00042200	**B- NGM 5/18E**			7,4	1,68	1,1	1,5			48,5	6	43,5	41,5	39,5	38	35,5	34	32	30,5	29	28						**3.019 €**
E71A00043200	**B- NG 5/22/A**	4,7	2,7			1,1	1,5			35,5	34,5	33	31,5	30,5	29,5	28	27	26	25	23,5	23	21,5	20,5	18,5	16,5	15,5	**2.843 €**
E71B00043200	**B- NGM 5/22E**			7,4	1,55	1,1	1,5			35,5	34,5	33	31,5	30,5	38	28	27	26	25	23,5	23	21,5	20,5	18,5	16,5	15,5	**3.019 €**
E71A00044200	**B- NG 6/18/A**	7,5	4,3			1,5	2			64,5	62	59	56	54	51	48,5	46	43,5	41,5	39	36,5						**3.016 €**
E71B00044100	**B- NGM 6/18E**			9,2	2	1,5	2			59	57	54	51	48	45	43	40	37,5	35	33	30						**3.223 €**
E71A00045200	**B- NG 6/22/A**	7,5	4,3			1,5	2			51,5	50	48,5	47	46	44,5	43	41,5	40	39	37,5	36,5	35	33,5	31	28,5	27	**3.016 €**
E71B00045100	**B- NGM 6/22E**			9,2	2	1,5	2			47	45	43,5	42	41	40	38	37	36	35	33	32	31	30	27	24	23	**3.223 €**
E71A00048300	**B- NG 7/16/B**	9,15	5,3			2,2	3			89	83	77	72	67	62	58	54										**3.146 €**
E71A00046300	**B- NG 7/18/B**	9,15	5,3			2,2	3			74,5	71,5	68,5	65,5	63	60	57,5	55	53	51	49	47	45					**3.146 €**
E71A00047300	**B- NG 7/22/B**	9,15	5,3			2,2	3			59	57,5	56,5	55	54	52,5	51	50	48,5	47	45,5	44	42,5	41,5	38	35	34	**3.146 €**

P1
Máxima potencia absorbida.

P2
Potencia nominal del motor.

B-NG, B-NGM
Ejecución en bronce.

H
Altura total en m.

Tolerancias según UNI EN ISO 9906:2012.

Bombas multicelulares autoaspirantes

Materiales

Componentes	Material
Cuerpo bomba	Acero al Cr-Ni 1.4301 EN 10088 (AISI 304)
Tapa del cuerpo	Acero al Cr-Ni 1.4301 EN 10088 (AISI 304)
Eje bomba	Acero al cromo 1.4104 EN 10088 (AISI 430)
Tapón	Acero al Cr-Ni 1.4305 EN 10088 (AISI 303)
Cuerpo aspiración	PPO-GF20 (Noryl)
Cuerpo elemento	PPO-GF20 (Noryl)
Rodete	PPO-GF20 (Noryl)
Sello mecánico	Carbón - Cerámica - NBR

Ejecución

Bomba multicelulare autoaspirante horizontale monobloc.
Cuerpo bomba de acero inoxidable al cromo-níchel en una sola pieza, abierto por un solo lado (barrel casing), con boca de aspiración frontal sobre el eje de la bomba y boca de impulsión radial en la parte superior.
Elementos en Noryl.

Aplicaciones

- Para aprovisionamiento de agua.
- Para uso doméstico, para jardinería e irrigación.

Límites de empleo

- Temperatura líquido: de 0 °C a +35 °C.
- Temperatura ambiente hasta +40 °C.
- Altura de aspiración hasta 8 m.
- Presión máxima admitida en el cuerpo de la bomba: 8 bar.

Motor

Motor a inducción 2 polos, 50 Hz (n = 2800 1/min).
MXA: Trifásico 230/400 V ± 10%.
MXAM: Monofásico 230 V ± 10%, con protector térmico.
Condensador incorporado en la caja de bornes.
Aislamiento clase F.
Protección IP 54.
Clase eficiencia IE3 para motor trifásico de 0,75 kW.
Ejecución según EN 60034-1; EN 60034-30-1.
EN 60335-1, EN 60335-2-41.

Ejecuciones especiales bajo demanda

- Otras tensiones.
- Frecuencia 60 Hz.

MXA

Bombas multicelulares autoaspirantes

CÓDIGO	BOMBA	230V 3 ~	400V 3 ~	230V 1~	P1	P2		Q m3/h	0	1	2	3	4	4,5	5	PRECIO
		A	A	A	kW	kW	HP	Q l/min	0	16,6	33,3	50	66,6	75	83,3	
E662A0031000	**MXA 203**	2,4	1,4			0,45	0,6	H m	32	28	24	19	14			**544 €**
E663A0031000	**MXAM 203**			3	0,63	0,45	0,6		32	28	24	19	14			**544 €**
E662A0041000	**MXA 204/A**	2,8	1,6			0,55	0,75		45	40	34	27	20	15		**600 €**
E663A0041100	**MXAM 204/A**			4,2	0,8	0,55	0,75		45	40	34	27	20	15		**618 €**
E662A0051200	**MXA 205/B**	3,5	2			0,75	1		55,5	50	43	35,5	26,5	21,5	15,5	**891 €**
E663A0051200	**MXAM 205/A**			5,4	1	0,75	1		55,5	50	43	35,5	26,5	21,5	15,5	**918 €**

CÓDIGO	BOMBA	230V 3 ~	400V 3 ~	230V 1~	P1	P2		Q m3/h	0	2	3	4	5	6,0	6,5	7,0	8,0	PRECIO
		A	A	A	kW	kW	HP	Q l/min	0	33	50	67	83	100	108	117	133	
E662A1031000	**MXA 403/A**	2,8	1,6			0,55	0,75	H m	34	30	28	25	22	17	15			**621 €**
E663A1031100	**MXAM 403/A**			4,2	0,9	0,55	0,75		34	30	28	25	22	17	15			**640 €**
E662A1041100	**MXA 404/B**	3,5	2			0,75	1		45	40	37	33	28	22	19	15		**686 €**
E663A1041100	**MXAM 404/A**			5,4	1,2	0,75	1		45	40	37	33	28	22	19	15		**707 €**
E662A1051100	**MXA 405/A**	4,5	2,6			1,1	1,5		56	51	47,5	42,5	36,5	30	26,5	23	14	**922 €**
E663A1051200	**MXAM 405/A**			7	1,5	1,1	1,5		56	51	47,5	42,5	36,5	30	26,5	23	14	**950 €**

P1
Máxima potencia absorbida.

P2
Potencia nominal del motor.

H
Altura total en m.

Para caudales mayores de 4 m3/h, utilizar un tubo de aspiración G 1 1/4 (DN 32).
Resultados de las pruebas con agua fría y limpia, sin gas.
Para el valor del NPSH se recomienda un margen de seguridad de + 0,5 m.

Tolerancias según UNI EN ISO 9906:2012.

Bomba sumergible para achiques

Ejecución

Bomba sumergible para achique construida con polímeros compuestos desarrollados especialmente para este producto.
Un soporte metálico asegura la alineación del eje entre la bomba y el motor tambien en las condiciones de trabajo más desfavorables.
Eje en acero al cromo AISI 430. Tres anillos de cierre radial en NBR sobre el eje.
Mínimas dimensiones y grandes prestaciones, para el empleo en las más diversas aplicaciones, con un caudal hasta 200 litros/minutos. Con interruptor de nivel (nivostato) para el arranque y paro automático.

Aplicaciones

- Para agua limpia o ligeramente sucia con cuerpos sólidos hasta un diámetro de 8 mm.
- Para el vaciado de locales inundados o tanques.
- Para sacar el agua de pantanos, fosas, pozos para la recogida de aguas pluviales. Para irrigación.
- Para uso en el exterior, el cable de alimentación tiene que ser de almenos 10 m.

Límites de empleo

- Temperatura máx. del líquido: 30 °C (con motor sumergido).
- Profundidad de inmersión máxima: 5 m (con la conveniente longitud de cable eléctrico).
- No apta para servicio continuo para tiempo prolongado.

Motor

Motor a inducción 2 polos, 50 Hz (n = 2900 1/min).
Monofásico 230 V ± 10%, con protector térmico.
Condensador incorporado en el soporte de la clavija de conexión.
Cable: con clavija, longitud 5 m, 245IEC57, 4 G 0,75 mm2, de acuerdo a EN 60335-2-41 para bombas hasta 5 kg.
Aislamiento en clase B.
Protección IP 68.
Bobinado en seco con triple impregnación resistente a la humedad.

Otras ejecuciones bajo demanda

- Otras tensiones.
- Frecuencia 60 Hz (con prestaciones como a 50 Hz).
- Cable longitud 10 m, sin enchufe.
- Cuadro de maniobras con condensador, para las bombas con cable sin enchufe.
- Sin interruptor de nivel.
- Con conexión curva en la boca de impulsión.

CÓDIGO	BOMBA	230V	Condensatore		P1	P2		Q m3/h	0	3	6	9	12	PRECIO
		A	- F	V	kW	kW	HP	Q l/min	0	50	100	150	200	
E76U10010000	**GM 10**	1,75	6,3	450	0,4	0,3	0,4	**H** m	7,5	6,5	5,2	3,7	2,2	**348 €**

Bomba sumergible para agua limpia

Materiales

Componentes	Material
Cuerpo bomba	PA66-50FV (Noryl)
Rodete	PPO-GF20 (Noryl)
Válvula	NBR / Acero al Cr-Ni AISI 304
Camisa motor Cuerpo bomba	Acero al Cr-Ni 1.4301 EN 10088 (AISI 304)
Filtro de asp. Asa transporte	Polipropileno
Eje	Acero al Cr-Ni 1.4305 EN 10088 (AISI 303)
Sello mecánico	Cerámica alúmina/Carbón/NBR
Aceite lubrif. sello	Aceite blanco para uso alimentario farmacéutico

Ejecución

Bomba sumergible monorodete de acero inoxidable al níquelcromo, con boca de impulsión vertical y válvula de retención en succión.
Capacidad de aspiración hasta 1 mm desde el fondo.
Motor refrigerado por el agua bombeada con deslizamiento entre la camisa del motor y la camisa externa.
Doble sello en el eje con cámara de aceite intermedia.
La bomba está equipada con una válvula de retención en succión que, durante el funcionamiento, permite que la bomba se pueda desplazar manualmente a varios puntos de la habitación y succione agua hasta 1 mm sin que la bomba pierda su cebado.

Aplicaciones

- Para aguas limpias con cuerpos sólidos hasta un diámetro de 3 mm.
- Para el vaciado de locales inundados o tanques.
- Para sacar el agua de pantanos, fosas, pozos para la recogida de aguas pluviales.
- Para irrigación.

Límites de empleo

- Temperatura del líquido hasta 35° C.
- Profundidad de inmersión máxima: 5 m.
- Nivel mínimo de vaciado 1 mm.
- Servicio continuo.

Motor

Motor a inducción 2 polos, 50 Hz (n = 2900 1/min).

GX ZERO: Trifásico 230 V ± 10%;
Trifásico 400 V ± 10%.
Cable: H05RN-F, 4G0,75 mm2, longitud 10 m, sin clavija.

GXM ZERO: Monofásico 230 V ± 10%.
Con protector térmico.
Con condensador incorporado.
Cable: H05RN-F, 3G0,75 mm2, longitud 10 m, con clavija CEI-UNEL 47166.

Aislamiento clase F.
Protección IP X8 (para inmersión continua).
Bobinado en seco con doble impregnación resistente a la humedad.
Ejecución según EN 60335-2-41.

Otras ejecuciones bajo demanda

- Otras tensiones.
- Frecuencia 60 Hz.
- Otro sello mecánico.
- Motor preparado al funcionamiento con convertidor de frecuencia.

CÓDIGO	BOMBA	230V 3 ~	400V 3 ~	230V 1~			P1	P2		Q m3/h	0	1,2	2,25	3	4,5	6	PRECIO
		A	A	A	µF	Vc	kW	kW	HP	Q l/min	0	20	37,5	50	75	100	
E76T01010000	**GX ZERO**	1,6	0,9	2,5	8	450	0,5	0,25	0,33	H m	9,8	9	8,1	7,1	4,5	1,6	**492 €**
E76U01000000	**GXM ZERO**	1,6	0,9	2,5	8	450	0,5	0,25	0,33		9,8	9	8,1	7,1	4,5	1,6	**492 €**

P1
Máxima potencia absorvida

P2
Potencia nominal del motor

Bomba sumergible de acero inoxidable

Materiales

Componentes	Material
Cuerpo bomba Filtro de asp. Rodete Camisa motor Camisa bomba	Acero al Cr-Ni 1.4301 EN 10088 (AISI 304)
Asa transporte	Polipropileno
Eje	Acero al Cr-Ni 1.4305 EN 10088 (AISI 303)
Sello mecánico	Cerámica alúmina/Carbón/NBR
Aceite lubrificante. sello	Aceite blanco para uso alimentario farmacéutico

Ejecución

Bomba sumergible monorodete de acero inoxidable al níquel-cromo, con boca de impulsión vertical.
GXR: Con rodete abierto.
GXV: Con rodete tipo vortex.
Motor refrigerado por el agua bombeada con deslizamiento entre la camisa del motor y la camisa externa.
Doble sello en el eje con cámara de aceite intermedia.
Con interruptor de nivel (nivostato) para el arranque y paro automático.

Aplicaciones

GXR:
Para aguas limpias con cuerpos sólidos hastaun diámetro de 10 mm.
Para el vaciado de locales inundados o tanques.
Para sacar el agua de pantanos, fosas, pozos
para la recogida de aguas pluviales.
Para irrigación.

GXV:
- Para aguas limpias o ligeramente sucia con cuerpos sólidos hasta un diámetro de 25 mm.
- Particularmente adecuada para líquidos con un elevado contenido de cuerpos sólidos.

Para uso en el exterior, el cable de alimentación tiene que ser de al menos 10 m, de acuerdo a EN 60335-2-41.

Límites de empleo

- Temperatura del líquido hasta 50° C.
- Profundidad de inmersión máxima: 5 m.
- Nivel mínimo de vaciado con interruptor de nivel 70 mm para GXR y 130 mm para GXV.
- Nivel mínimo de vaciado manual 15 mm para GXR y 30 mm para GXV.
- Servicio continuo.

Motor

Motor a inducción 2 polos, 50 Hz (n = 2900 1/min).

GXR, GXV:	Trifásico 230 V ± 10%; Trifásico 400 V ± 10%.
GXRM, GXVM:	Monofásico 230 V ± 10%. Con interruptor de nivel y protector térmico. Con condensador incorporado.

Aislamiento clase F.
Protección IP X8 (para inmersión continua).
Bobinado en seco con doble impregnación resistente a la humedad.
Ejecución según EN 60335-2-41.

Otras ejecuciones bajo demanda

- Otras tensiones.
- Frecuencia 60 Hz.
- Otro sello mecánico.
- Longitud cable 10 m.
- Con interruptor de nivel fijo (magnético).
- Motor preparado al funcionamiento con convertidor de frecuencia.

GXR, GXV

Bomba sumergible de acero inoxidable

calpeda

CÓDIGO	BOMBA	230V 3 ~	400V 3 ~	230V 1~	Condensador		P1	P2		Q m3/h	0	1,2	3	4,5	6	7,5	9	10,2	12	13,2	PRECIO
		A	A	A	µF	Vc	kW	kW	HP	Q l/min	0	20	50	75	100	125	150	170	200	220	
E72T70060000	**GXR 9**	1,6	0,9	2,5	8	450	0,5	0,25	0,33	H m	9	8,3	7	6	4,8	3,6	2,5	1,7			**526 €**
E72U70050000	**GXRM 9**			2,5	8	450	0,5	0,25	0,33		9	8,3	7	6	4,8	3,6	2,5	1,7			**420 €**
E72U70050009	**GXRM 9 GF**			2,5	8	450	0,5	0,25	0,33		9	8,3	7	6	4,8	3,6	2,5	1,7			**467 €**
E72U70050006	**GXRM 9 SG**			2,5	8	450	0,5	0,25	0,33		9	8,3	7	6	4,8	3,6	2,5	1,7			**499 €**
E72T70110000	**GXR 11**	2,3	1,3	3,5	12,5	450	0,7	0,37	0,5		11	10,4	9,5	8,5	7,5	6,5	5,3	4,2	2,2		**617 €**
E72U70100000	**GXRM 11**			3,5	12,5	450	0,7	0,37	0,5		11	10,4	9,5	8,5	7,5	6,5	5,3	4,2	2,2		**477 €**
E72U70100012	**GXRM 11 GF**			3,5	12,5	450	0,7	0,37	0,5		11	10,4	9,5	8,5	7,5	6,5	5,3	4,2	2,2		**-**
E72U70100005	**GXRM 11 SG**			3,5	12,5	450	0,7	0,37	0,5		11	10,4	9,5	8,5	7,5	6,5	5,3	4,2	2,2		**587 €**
E72T70160000	**GXR 13**	2,8	1,6	4,5	16	450	0,95	0,45	0,6		12,7	11,7	10,7	9,7	8,5	7,3	6,3	5,2	3,2	2	**679 €**
E72U70150000	**GXRM 13**			4,5	16	450	0,95	0,45	0,6		12,7	11,7	10,7	9,7	8,5	7,3	6,3	5,2	3,2	2	**487 €**
E72U70150010	**GXRM 13 GF**			4,5	16	450	0,95	0,45	0,6		12,7	11,7	10,7	9,7	8,5	7,3	6,3	5,2	3,2	2	**535 €**
E72U70150004	**GXRM 13 SG**			4,5	16	450	0,95	0,45	0,6		12,7	11,7	10,7	9,7	8,5	7,3	6,3	5,2	3,2	2	**648 €**

P1
Máxima potencia absorbida.

P2
Potencia nominal del motor.

Densidad p
1000 kg/m3

Viscosidad cinemática v
máx. 20 mm2/sec.

SG - Sin boya
GF - Boya magnética

CÓDIGO	BOMBA	230V 3 ~	400V 3 ~	230V 1~	Condensador		P1	P2		Q m3/h	0	1,2	3	4,5	6	7,5	9	10,2	12	13,2	PRECIO
		A	A	A	µF	Vc	kW	kW	HP	Q l/min	0	20	50	75	100	125	150	170	200	220	
E72T10310000	**GXV 25-6**	1,6	0,9			450	0,5	0,25	0,33	H m	6	5,7	5,2	4,5	3,8	3	2,2	1,5			**586 €**
E72U10300000	**GXVM 25-6**			2,5	8,0	450	0,5	0,25	0,33		6	5,7	5,2	4,5	3,8	3	2,2	1,5			**586 €**
E72U10300003	**GXVM 25-6 GFA**			2,5	8,0	450	0,5	0,25	0,33		6	5,7	5,2	4,5	3,8	3	2,2	1,5			**668 €**
E72U10300004	**GXVM 25-6 SG**			2,5	8,0	450	0,5	0,25	0,33		6	5,7	5,2	4,5	3,8	3	2,2	1,5			**580 €**
E72T10360000	**GXV 25-8**	2,3	1,3			450	0,7	0,37	0,5		8,2	7,8	7,2	6,7	6,1	5,4	4,5	3,6	2,2		**669 €**
E72U10350000	**GXVM 25-8**			3,5	12,5	450	0,7	0,37	0,5		8,2	7,8	7,2	6,7	6,1	5,4	4,5	3,6	2,2		**669 €**
E72U10350002	**GXVM 25-8 GFA**			3,5	12,5	450	0,7	0,37	0,5		8,2	7,8	7,2	6,7	6,1	5,4	4,5	3,6	2,2		**757 €**
E72U10350003	**GXVM 25-8 SG**			3,5	12,5	450	0,7	0,37	0,5		8,2	7,8	7,2	6,7	6,1	5,4	4,5	3,6	2,2		**663 €**
E72T10410000	**GXV 25-10**	2,8	1,6			450	0,95	0,45	0,6		10	9,5	8,7	8	7,3	6,5	5,7	4,9	3,7	2,6	**791 €**
E72U10400000	**GXVM 25-10**			4,5	1,6	450	0,95	0,45	0,6		10	9,5	8,7	8	7,3	6,5	5,7	4,9	3,7	2,6	**791 €**
E72U10400003	**GXVM 25-10 GFA**			4,5	1,6	450	0,95	0,45	0,6		10	9,5	8,7	8	7,3	6,5	5,7	4,9	3,7	2,6	**890 €**
E72U10400004	**GXVM 25-10 SG**			4,5	1,6	450	0,95	0,45	0,6		10	9,5	8,7	8	7,3	6,5	5,7	4,9	3,7	2,6	**784 €**

P1
Máxima potencia absorbida.

P2
Potencia nominal del motor.

Densidad p
1000 kg/m3

Viscosidad cinemática v
máx. 20 mm2/sec.

SG - Sin boya
GFA - Boya magnética

Bomba sumergible en acero inox AISI 316L

Materiales

Componentes	Material
Cuerpo bomba- Filtro Rodete Camisa motor Cuerpo bomba	Acero al Cr-Ni-Mo 1.4404 EN 10088 (AISI 316L)
Asa transporte	Polipropileno
Eje	Acero al Cr-Ni-Mo 1.4404 EN 10088 (AISI 316L)
Sello mecánico	Cerámica alúmina/Carbón/NBR
Aceite lubricante: sello	Aceite blanco para uso alimentario farmacéutico

Ejecución

Bomba sumergible monorodete de acero inoxidable al níquel-cromo-molibdeno AISI 316L, con boca de impulsión vertical.
GXVL: Con rodete tipo vortex.
Motor refrigerado por el agua bombeada con deslizamiento entre la camisa del motor y la camisa externa.
Doble sello en el eje con cámara de aceite intermedia.
Con interruptor de nivel (nivostato) para el arranque y paro automático.

Aplicaciones

- Para aguas limpias o ligeramente sucias con cuerpos sólidos hasta un diámetro de 25 mm.
- Particularmente adecuada para líquidos con un elevado contenido de cuerpos sólidos.
- Para uso en el exterior, el cable de alimentación tiene que ser de al menos 1 O m, de acuerdo a EN 60335-2-41.
- Límites de empleo
- Temperatura del líquido hasta 50º C.
- Profundidad de inmersión máxima: 5 m.
- Nivel mínimo de vaciado con interruptor de nivel 130 mm.
- Nivel mínimo de vaciado manual 30 mm.
- Servicio continuo.

Motor

Motor a inducción 2 polos, 50 Hz (n = 2900 1/min).
GXVL: Trifásico 230 V ± 10%;
Trifásico 400 V ± 10%.
Cable H0?RN-F, 4G1 mm2, longitud 5 m, sin clavija.
GXVLM: Monofásico 230 V ± 10%.
Con interruptor de nivel y protector térmico.
Con condensador incorporado.
Cable H0?RN-F, 3G1 mm2, longitud 5 m, con clavija CEI-UNEL 47166.
Aislamiento clase F.
Protección IP X8 (para inmersión continua).
Bobinado en seco con doble impregnación resistente a la humedad.
Ejecución según EN 60335-2-41.

Otras ejecuciones bajo demanda

- Otras tensiones.
- Frequenza 60 Hz (ver catalogo 60 Hz).
- Otro sello mecanico.
- Longitud de cable 10 m.
- Motor preparado al funcionamiento con convertidor de frecuencia.

CÓDIGO	BOMBA	230V 3 ~	400V 3 ~	Condensador		P1	P2		Q m3/h	0	1,2	3	4,5	6	7,5	9	10,2	12	13,2	PRECIO
		A	A	µF	Vc	kW	kW	HP	Q l/min	0	20	50	75	100	125	150	170	200	220	
--	**GXVL 25-10**	2,8	1,6	16	450	0,95	0,45	0,6	H m	10	9,5	8,7	8	7,3	6,5	5,7	4,9	3,7	2,6	--
E73U10400000	**GXVLM 25-10**	4,5		16	450	0,95	0,45	0,9		10	9,5	8,7	8	7,3	6,5	5,7	4,9	3,7	2,6	**964 €**

P1
Máxima potencia absorvida

P2
Potencia nominal del motor

Densidad ρ
1000 kg/m3

Viscosidad cinemática υ
máx 20 mm2/sec.

Bomba sumergible de acero inoxidable

Materiales

Componentes	Material
Cuerpo bomba Filtro de asp. Rodete Camisa motor Camisa bomba	Acero al Cr-Ni 1.4301 EN 10088 (AISI 304)
Asa transporte	Polipropileno
Eje	Acero al Cr-Ni 1.4305 EN 10088 (AISI 303)
Sello mecánico	Cerámica alúmina/Carbón/NBR
Aceite lubrificante. sello	Aceite blanco para uso alimentario farmacéutico

Ejecución

Bomba sumergible monorodete de acero inoxidable al níquel-cromo, con boca de impulsión vertical.
GXR: con rodete abierto.
Motor refrigerado por el agua bombeada con deslizamiento entre la camisa del motor y la camisa externa.
Doble sello en el eje con cámara de aceite intermedia.

Aplicaciones

- Para aguas limpias con cuerpos sólidos hasta un diámetro de 12 mm.
- Para el vaciado de locales inundados o tanques.
- Para sacar el agua de pantanos, fosas, pozos para la recogida de aguas pluviales.
- Para irrigación.
- Para uso en el exterior, el cable de alimentación tiene que ser de al menos 10 m, de acuerdo a EN 60335-2-41.

Límites de empleo

Temperatura del líquido hasta 40° C.
Profundidad de inmersión máxima: 5 m.
Nivel mínimo de vaciado con interruptor de nivel 70 mm.
Nivel mínimo de vaciado manual 15 mm.
Servicio continuo.

Motor

Motor a inducción 2 polos, 50 Hz (n = 2900 1/min).

GXR: Trifásico 230 V ± 10%;
Trifásico 400 V ± 10%.
Cable: H07RN-F, 4 G 1 mm2, longitud 10 m, sin clavija.

GXRM: Monofásico 230 V ± 10%.
Con interruptor de nivel y protector térmico.
Con condensador incorporado.
Cable: H07RN-F, 3G1 mm2, (3G1,5 mm2 para 1,1 kW, 3G2,5 mm2 per 1,5 kW) longitud 10 m, con clavija CEI-UNEL 47166.

Aislamiento clase F.
Protección IP X8 (para inmersión continua).
Bobinado en seco con triple impregnación resistente a la humedad.
Ejecución según: EN 60034-1;
EN 60335-1, EN 60335-2-41.

Otras ejecuciones bajo demanda

- Otras tensiones.
- Frecuencia 60 Hz.
- Otro sello mecánico.
- Longitud cable 20 m.
- Con interruptor de nivel fijo (magnético).
- Bombas trifásicas con interruptor de flotador incorporado.
- Motor preparado al funcionamiento con convertidor de frecuencia.

GXR 12

Bomba sumergible de acero inoxidable

CÓDIGO	BOMBA	230V 3 ~	400V 3 ~	230V 1~	Condensador		P1	P2		Q m3/h	0	3	6	9	12	15	18	21	24	27	30	PRECIO
		A	A	A	µF	Vc	kW	kW	HP	Q l/min	0	50	100	150	200	250	300	350	400	450	500	
E72T70210000	**GXR 12-10**	2,6	1,5			450	0,85	0,45	0,6		9,3	9	8,3	7,5	6,3	5	3,3	-	-	-	-	**991 €**
E72U70200000	**GXRM 12-10**			4	12,5	450	0,85	0,45	0,6		9,3	9	8,3	7,5	6,3	5	3,3	-	-	-	-	**991 €**
E72T70260000	**GXR 12-12**	3,3	1,9			450	1,1	0,55	0,75		12	11,3	10,6	9,6	8,5	7,2	5,6	3-,7	-	-	-	**1.014 €**
E72U70250000	**GXRM 12-12**			5,2	16	450	1,1	0,55	0,75		12	11,3	10,6	9,6	8,5	7,2	5,6	3,7	-	-	-	**1.014 €**
E72T70310000	**GXR 12-14**	3,8	2,2			450	1,3	0,75	1		13,5	13	12,2	11,4	10,4	9	7,5	5,6	3,3	-	-	**1.145 €**
E72U70300000	**GXRM 12-14**			6	20	450	1,3	0,75	1	**H** m	13,5	13	12,2	11,4	10,4	9	7,5	5,6	3,3	-	-	**1.145 €**
E72T70360000	**GXR 12-16**	4,8	2,8			450	1,6	0,9	1,2		15,5	14,7	14	13,2	12,2	11	9,4	7,5	5,4	3,2	-	**1.229 €**
E72U70350000	**GXRM 12-16**			7,4	25	450	1,6	0,9	1,2		15,5	14,7	14	13,2	12,2	11	9,4	7,5	5,4	3,2	-	**1.229 €**
E72T70410000	**GXR 12-18**	5,8	3,3			450	2	1,1	1,5		17	16,3	15,5	14,6	13,5	12,3	10,8	9,2	7,3	5,2	3-	**1.375 €**
E72U70400000	**GXRM 12-18**			9,5	30	450	2	1,1	1,5		17	16,3	15,5	14,6	13,5	12,3	10,8	9,2	7,3	5,2	3	**1.375 €**
E72T70460000	**GXR 12-20**	6,9	4			450	2,2	1,5	2		19,2	18,4	17,5	16,5	15,5	14,2	12,8	11,2	9,3	7,2	4,7	**1.519 €**
E72U70450000	**GXRM 12-20**			13	35	450	2,2	1,5	2		19,2	18,4	17,5	16,5	15,5	14,2	12,8	11,2	9,3	7,2	4,7	**1.684 €**

P1
Máxima potencia absorbida.

P2
Potencia nominal del motor.

Densidad p
1000 kg/m3

Viscosidad cinemática v
máx. 20 mm2/sec.

CÓDIGO	BOMBA	230V 3 ~	400V 3 ~	230V 1~	Condensador		P1	P2		Q m3/h	0	3	6	9	12	15	18	21	24	27	30	PRECIO
		A	A	A	µF	Vc	kW	kW	HP	Q l/min	0	50	100	150	200	250	300	350	400	450	500	
E72T70210004	**GXR 12-10 CG**	2,6	1,5			450	0,85	0,45	0,6		9,3	9	8,3	7,5	6,3	5	3,3	-	-	-	-	**1.501 €**
E72U70200001	**GXRM 12-10 GF**			4	12,5	450	0,85	0,45	0,6		9,3	9	8,3	7,5	6,3	5	3,3	-	-	-	-	**1.289 €**
E72T70260005	**GXR 12-12 CG**	3,3	1,9			450	1,1	0,55	0,75		12	11,3	10,6	9,6	8,5	7,2	5,6	3-,7	-	-	-	**1.526 €**
E72U70250004	**GXRM 12-12 GF**			5,2	16	450	1,1	0,55	0,75		12	11,3	10,6	9,6	8,5	7,2	5,6	3,7	-	-	-	**1.318 €**
E72T70310005	**GXR 12-14 CG**	3,8	2,2			450	1,3	0,75	1		13,5	13	12,2	11,4	10,4	9	7,5	5,6	3,3	-	-	**1.771 €**
E72U70300002	**GXRM 12-14 GF**			6	20	450	1,3	0,75	1	**H** m	13,5	13	12,2	11,4	10,4	9	7,5	5,6	3,3	-	-	**1.564 €**
E72T70360002	**GXR 12-16 CG**	4,8	2,8			450	1,6	0,9	1,2		15,5	14,7	14	13,2	12,2	11	9,4	7,5	5,4	3,2	-	**1.882 €**
E72U70350003	**GXRM 12-16 GF**			7,4	25	450	1,6	0,9	1,2		15,5	14,7	14	13,2	12,2	11	9,4	7,5	5,4	3,2	-	**1.672 €**
E72T70410001	**GXR 12-18 CG**	5,8	3,3			450	2	1,1	1,5		17	16,3	15,5	14,6	13,5	12,3	10,8	9,2	7,3	5,2	3-	**2.070 €**
E72T70460002	**GXR 12-20 CG**	6,9	4	13	35	450	2	1,5	2		19,2	18,4	17,5	16,5	15,5	14,2	12,8	11,2	9,3	7,2	4,7	**2.261 €**

P1
Máxima potencia absorbida.

P2
Potencia nominal del motor.

Densidad p
1000 kg/m3

Viscosidad cinemática v
máx. 20 mm2/sec.

GF - Boya magnética
CG - Con Boya (en bomba trifásica)

Bomba sumergible para achiques

PATENTADO

Materiales

Componentes	Material
Cuerpo de bomba Rodete	Cast iron GJL 200 EN 1561
Filtro de asp. Camisa motor Tapa camisa Tapa del cuerpo	Acero al cromo-níchel 1.4301 EN 10088 (AISI 304)
Asa transporte	Polipropileno (con un núcleo de AISI 304)
Eje	Acero al cromo-níchel 1.4305 EN 10088 (AISI 303)
Sello mecánico: superior Sello mecánico: inferior	Cerámica alúmina/Carbón/NBR
Aceite lubrificante. sello	Aceite blanco para uso alimentario farmacéutico

Ejecución

Bomba sumergible para achique con rodete abierto.
GQR: con boca de impulsión vertical roscada (G 1 1/2).
GQR 10 32: con boca de impulsión horizontal roscada y bridas (DN 32, PN 6 - G 1 1/2).
Cierre mecánico doble en cámara de aceite protegidos contra el funcionamiento en seco.

Aplicaciones

- Para aguas limpias con cuerpos sólidos hasta un diámetro de 10 mm.
- Para el vaciado de locales inundados o tanques.
- Para sacar el agua de pantanos, fosas, pozos para la recogida de aguas pluviales.
- Para irrigación.

Límites de empleo

- Temperatura del líquido hasta 35° C.
- Profundidad de inmersión máxima: 5 m.
- Profundidad de inmersión mínima: 205 mm.
- Servicio continuo (con el motor sumergido).

Motor

Motor a inducción 2 polos, 50 Hz (n = 2900 1/min).
GQR: Trifásico 230 V ± 10%;
Trifásico 400 V ± 10%.
Cable: H07RN-F, 4 G 1 mm2, longitud 10 m, sin clavija.
GQRM: Monofásico 230 V ± 10%.
Con interruptor de nivel y protector térmico.
Con condensador incorporado.
Cable: H07RN-F, 3 G 1 mm2, longitud 10 m, con clavija CEI-UNEL 47166.
Aislamiento clase F.
Protección IP X8 (para inmersión continua).
Bobinado en seco con triple impregnación resistente a la humedad.
Ejecución según: EN 60034-1;
EN 60335-1, EN 60335-2-41.

Otras ejecuciones bajo demanda

- Otras tensiones.
- Frecuencia 60 Hz.
- Otro sello mecánico.
- Longitud cable 20 m.
- Con interruptor de nivel fijo (magnético).
- Bombas trifásicas con interruptor de flotador incorporado.
- Motor preparado al funcionamiento con convertidor de frecuencia.

CÓDIGO	BOMBA	230V 3 ~	400V 3 ~	230V 1~	Condensador		P1	P2		Q m3/h	0	3	6	9	12	15	18	21	24	27	30	PRECIO
		A	A	A	µF	Vc	kW	kW	HP	Q l/min	0	50	100	150	200	250	300	350	400	450	500	
E70T71060000	**GQR 10-10**	2	1,2			450		0,45	0,6		10	9,5	8,8	8	6,7	5	3	-	-	-	-	**706 €**
E70T72060000	**GQR 10 32-10**	2	1,2			450		0,45	0,6		10	9,5	8,8	8	6,7	5	3	-	-	-	-	**840 €**
E70U71050000	**GQRM 10-10**			3,1	12,5	450	0,7	0,45	0,6		10	9,5	8,8	8	6,7	5	3	-	-	-	-	**706 €**
E70U72050000	**GQRM 10 32-10**			3,1	12,5	450	0,7	0,45	0,6		10	9,5	8,8	8	6,7	5	3	-	-	-	-	**840 €**
E70T71110000	**GQR 10-12**	2,4	1,4			450		0,55	0,75		12	11,6	11	10,2	9	7,5	5,5	3,2	-	-	-	**724 €**
E70T72110000	**GQR 10 32-12**	2,4	1,4			450		0,55	0,75		12	11,6	11	10,2	9	7,5	5,5	3,2	-	-	-	**881 €**
E70U71100000	**GQRM 10-12**			3,6	16	450	1	0,55	0,75		12	11,6	11	10,2	9	7,5	5,5	3,2	-	-	-	**724 €**
E70U72100000	**GQRM 10 32-12**			3,6	16	450	1	0,55	0,75		12	11,6	11	10,2	9	7,5	5,5	3,2	-	-	-	**881 €**
E70T71160000	**GQR 10-14**	2,8	1,6			450		0,75	1		14	13,5	12,8	12	10,8	9,3	7,5	5,5	3	-	-	**735 €**
E70T72160000	**GQR 10 32-14**	2,8	1,6			450		0,75	1		14	13,5	12,8	12	10,8	9,3	7,5	5,5	3	-	-	**913 €**
E70U71150000	**GQRM 10-14**			4,6	16	450	1	0,75	1		14	13,5	12,8	12	10,8	9,3	7,5	5,5	3	-	-	**735 €**
E70U72150000	**GQRM 10 32-14**			4,6	16	450	1	0,75	1	**H** m	14	13,5	12,8	12	10,8	9,3	7,5	5,5	3	-	-	**913 €**
E70T71210000	**GQR 10-16**	4	2,3			450		0,9	1,2		16	15,5	15	14,2	13,2	11,8	10,2	8	5,5	2,3	-	**789 €**
E70T72210000	**GQR 10 32-16**	4	2,3			450		0,9	1,2		16	15,5	15	14,2	13,2	11,8	10,2	8	5,5	2,3	-	**1.015 €**
E70U71200000	**GQRM 10-16**			6	25	450	1,3	0,9	1,2		16	15,5	15	14,2	13,2	11,8	10,2	8	5,5	2,3	-	**789 €**
E70U72200000	**GQRM 10 32-16**			6	25	450	1,3	0,9	1,2		16	15,5	15	14,2	13,2	11,8	10,2	8	5,5	2,3	-	**1.015 €**
E70T71260000	**GQR 10-18**	4,8	2,8			450		1,1	1,5		18	17,5	17	16,2	15	13,7	11,8	9	7	4,3	-	**877 €**
E70T72260000	**GQR 10 32-18**	4,8	2,8			450		1,1	1,5		18	17,5	17	16,2	15	13,7	11,8	9	7	4,3	-	**1.090 €**
E70U71250000	**GQRM 10-18**			8	30	450	1,7	1,1	1,5		18	17,5	17	16,2	15	13,7	11,8	9	7	4,3	-	**877 €**
E70U72250000	**GQRM 10 32-18**			8	30	450	1,7	1,1	1,5		18	17,5	17	16,2	15	13,7	11,8	9	7	4,3	-	**1.090 €**
E70T71310000	**GQR 10-20**	6,6	3,8			450		1,5	2		20	19,5	18,8	18	16,8	15,2	13,2	10,8	8,4	5,7	3	**900 €**
E70T72310000	**GQR 10 32-20**	6,6	3,8			450		1,5	2		20	19,5	18,8	18	16,8	15,2	13,2	10,8	8,4	5,7	3	**1.117 €**
E70U71300000	**GQRM 10-20**			13	35	450	2,2	1,5	2		20	19,5	18,8	18	16,8	15,2	13,2	10,8	8,4	5,7	3	**1.026 €**
E70U72300000	**GQRM 10 32-20**			13	35	450	2,2	1,5	2		20	19,5	18,8	18	16,8	15,2	13,2	10,8	8,4	5,7	3	**1.257 €**

CÓDIGO	BOMBA	230V 3 ~	400V 3 ~	230V 1~	Condensador		P1	P2		Q m3/h	0	3	6	9	12	15	18	21	24	27	30	PRECIO
		A	A	A	µF	Vc	kW	kW	HP	Q l/min	0	50	100	150	200	250	300	350	400	450	500	
E70T71060002	**GQR 10-10 CG**	2	1,2			450		0,45	0,6		10	9,5	8,8	8	6,7	5	3	-	-	-	-	**1.114 €**
E70T72060001	**GQR 10 32-10 CG**	2	1,2			450		0,45	0,6		10	9,5	8,8	8	6,7	5	3	-	-	-	-	**1.114 €**
E70U71050005	**GQRM 10-10 GF**			3,1	12,5	450	0,7	0,45	0,6		10	9,5	8,8	8	6,7	5	3	-	-	-	-	**904 €**
E70U72050003	**GQRM 10 32 10-GF**			3,1	12,5	450	0,7	0,45	0,6		10	9,5	8,8	8	6,7	5	3	-	-	-	-	**904 €**
E70T71110004	**GQR 10-12 CG**	2,4	1,4			450		0,55	0,75		12	11,6	11	10,2	9	7,5	5,5	3,2	-	-	-	**1.155 €**
E70T72110001	**GQR 10 32-12 CG**	2,4	1,4			450		0,55	0,75		12	11,6	11	10,2	9	7,5	5,5	3,2	-	-	-	**1.155 €**
E70U71100004	**GQRM 10-12 GF**			3,6	16	450	1	0,55	0,75		12	11,6	11	10,2	9	7,5	5,5	3,2	-	-	-	**948 €**
E70U72100003	**GQRM 10 32-12 GF**			3,6	16	450	1	0,55	0,75		12	11,6	11	10,2	9	7,5	5,5	3,2	-	-	-	**948 €**
E70T71160003	**GQR 10-14 CG**	2,8	1,6			450		0,75	1		14	13,5	12,8	12	10,8	9,3	7,5	5,5	3	-	-	**1.188 €**
E70T72160002	**GQR 10 32-14 CG**	2,8	1,6			450		0,75	1		14	13,5	12,8	12	10,8	9,3	7,5	5,5	3	-	-	**1.188 €**
E70U71150008	**GQRM 10-14 GF**			4,6	16	450	1	0,75	1	**H** m	14	13,5	12,8	12	10,8	9,3	7,5	5,5	3	-	-	**977 €**
E70U72150002	**GQRM 10 32-14 GF**			4,6	16	450	1	0,75	1		14	13,5	12,8	12	10,8	9,3	7,5	5,5	3	-	-	**977 €**
E70T71210002	**GQR 10-16 CG**	4	2,3			450		0,9	1,2		16	15,5	15	14,2	13,2	11,8	10,2	8	5,5	2,3	-	**1.289 €**
E70T72210001	**GQR 10-32-16 CG**	4	2,3			450		0,9	1,2		16	15,5	15	14,2	13,2	11,8	10,2	8	5,5	2,3	-	**1.289 €**
E70U71200004	**GQRM 10-16 GF**			6	25	450	1,3	0,9	1,2		16	15,5	15	14,2	13,2	11,8	10,2	8	5,5	2,3	-	**1.081 €**
E70U72200002	**GQRM 10 32-16 GF**			6	25	450	1,3	0,9	1,2		16	15,5	15	14,2	13,2	11,8	10,2	8	5,5	2,3	-	**1.081 €**
E70T71260001	**GQR 10-18 CG**	4,8	2,8			450		1,1	1,5		18	17,5	17	16,2	15	13,7	11,8	9	7	4,3	-	**1.363 €**
E70T72260003	**GQR 10 32-18 CG**	4,8	2,8			450		1,1	1,5		18	17,5	17	16,2	15	13,7	11,8	9	7	4,3	-	**1.363 €**
E70T71210004	**GQRM 10-18 GF**			8	30	450	1,7	1,1	1,5		18	17,5	17	16,2	15	13,7	11,8	9	7	4,3	-	**1.155 €**
E70U72250004	**GQR 10 32-18 GF**			8	30	450	1,7	1,1	1,5		18	17,5	17	16,2	15	13,7	11,8	9	7	4,3	-	**1.155 €**
E70T71310004	**GQR 10-20 CG**	6,6	3,8			450		1,5	2		20	19,5	18,8	18	16,8	15,2	13,2	10,8	8,4	5,7	3	**1.392 €**
E70T72310001	**GQR 10 32-20 CG**	6,6	3,8			450		1,5	2		20	19,5	18,8	18	16,8	15,2	13,2	10,8	8,4	5,7	3	**1.392 €**

GF - Boya magnética **CG** - Con boya

Bombas sumergibles de acero inoxidable para aguas sucias

PATENTADO

Materiales

Componentes	Material
Cuerpo de bomba Rodete Camisa motor Tapa camisa Tapa del cuerpo	Acero al cromo-níchel 1.4301 EN 10088 (AISI 304)
Asa transporte	Polipropileno (con un núcleo de AISI 304)
Eje	Acero al cromo-níchel 1.4305 EN 10088 (AISI 303)
Sello mecánico: superior Sello mecánico: inferior	Cerámica alúmina/Carbón/NBR
Aceite lubrificante. sello	Aceite blanco para uso alimentario farmacéutico

Ejecución

Bombas monorodete sumergible de acero inoxidable al níquel-cromo, con boca de impulsión vertical.
GXC: con rodete bicanal.
GXV: con rodete tipo vortex.
Cierre mecánico doble en cámara de aceite protegidos contra el funcionamiento en seco.

Aplicaciones

Para aguas limpias y para aguas sucias con cuerpos sólidos hasta un diámetro de 35 mm.
La ejecución GXV con rodete tipo vortex, es particularmente adecuada para líquidos con un elevado contenido de cuerpos sólidos o con fibras largas.
Esta ejecución (con superficie lisa de acero inoxidable laminado es fácilmente accesible para su limpieza) es válida también para algunas aplicaciones en la industria alimentaria.

Límites de empleo

- Temperatura del líquido hasta 35° C.
- Profundidad de inmersión máxima: 5 m.
- Profundidad de inmersión mínima: 248 mm.
- Servicio continuo (con el motor sumergido).

Motor

Motor a inducción 2 polos, 50 Hz (n = 2900 1/min).

GXC, GXV: Trifásico 230 V ± 10%;
Trifásico 400 V ± 10%.
Cable: H07RN-F, 4 G 1 mm2, longitud 10 m, sin clavija.

GXCM, GXVM: Monofásico 230 V ± 10%.
Con interruptor de nivel y protector térmico.
Con condensador incorporado.
Cable: H07RN-F, 3 G 1 mm2, longitud 10 m, con clavija CEI-UNEL 47166.

Aislamiento clase F.
Protección IP X8 (para inmersión continua).
Bobinado en seco con triple impregnación resistente a la humedad.
Ejecución según: EN 60034-1;
EN 60335-1, EN 60335-2-41.

Otras ejecuciones bajo demanda

- Otras tensiones.
- Frecuencia 60 Hz.
- Otro sello mecánico.
- Longitud cable 20 m.
- Bombas trifásicas con interruptor de flotador incorporado.
- Motor preparado al funcionamiento con convertidor de frecuencia.

CÓDIGO	BOMBA	230V 3 ~	400V 3 ~	230V 1~	Condensador		P1	P2		Q m3/h	0	3	6	9	12	15	18	21	24	26	PRECIO
		A	A	A	µF	Vc	kW	kW	HP	Q l/min	0	50	100	150	200	250	300	350	400	433	
E72T10110000	**GXC 40-10**	2,8	1,6			450		0,55	0,75	H m	10,4	9	8	7,1	6,3	5,4	4,4	3,2	-	-	**959 €**
E72U10100000	**GXCM 40-10**			4,6	16	450	1	0,55	0,75		10,4	9	8	7,1	6,3	5,4	4,4	3,2	-	-	**1.007 €**
E72T10150000	**GXC 40-13**	4	2,3			450		0,9	1,2		12,9	11,6	10,5	9,5	8,7	7,8	6,9	5,9	4,7	4	**1.186 €**
E72U10140000	**GXCM 40-13**			6,6	25	450	1,45	0,9	1,2		12,9	11,6	10,5	9,5	8,7	7,8	6,9	5,9	4,7	4	**1.232 €**

CÓDIGO	BOMBA	230V 3 ~	400V 3 ~	230V 1~	Condensador		P1	P2		Q m3/h	0	3	6	9	12	15	18	21	24	26	PRECIO
		A	A	A	µF	Vc	kW	kW	HP	Q l/min	0	50	100	150	200	250	300	350	400	433	
E72T10111000	**GXV 40-7**	2,8	1,6			450		0,55	0,75	H m	7	6,2	5,4	4,6	3,7	3	-	-	-	-	**933 €**
E72U10101000	**GXVM 40-7**			4,6	16	450	1	0,55	0,75		7	6,2	5,4	4,6	3,7	3	-	-	-	-	**981 €**
E72T10131000	**GXV 40-8**	3,8	2,2			450		0,75	1		8	7,2	6,4	5,5	4,6	3,7	2,8	-	-	-	**1.073 €**
E72U10121000	**GXVM 40-8**			5,4	25	450	1,1	0,75	1		8	7,2	6,4	5,5	4,6	3,7	2,8	-	-	-	**1.117 €**
E72T10151000	**GXV 40-9**	4	2,3			450		0,9	1,2		9	8,1	7,2	6,3	5,4	4,5	3,5	2,4	-	-	**1.160 €**
E72U10141000	**GXVM 40-9**			6	25	450	1,3	0,9	1,2		9	8,1	7,2	6,3	5,4	4,5	3,5	2,4	-	-	**1.206 €**

P1
Máxima potencia absorbida.

P2
Potencia nominal del motor.

Densidad p
1000 kg/m3

Viscosidad cinemática v
máx. 20 mm2/sec.

Bombas sumergibles para aguas sucias

Materiales

Componentes	Material
Cuerpo de bomba	Cast iron GJL 200 EN 1561
Rodete Camisa motor Tapa camisa	Acero al cromo-níchel 1.4301 EN 10088 (AISI 304)
Asa transporte	Polipropileno (con un núcleo de AISI 304)
Eje	Acero al cromo-níchel 1.4305 EN 10088 (AISI 303)
Sello mecánico	Cerámica alúmina / Carbón / NBR
Aceite lubrificante. sello	Aceite blanco para uso alimentario farmacéutico

PATENTADO

Ejecución

Bombas monorodete sumergible con rodete tipo vortex, con boca de impulsión vertical roscada.
Cierre mecánico doble en cámara de aceite protegidos contra el funcionamiento en seco.

Aplicaciones

- Para las descargas de aguas sucias con cuerpos sólidos de hasta Ø40 mm en aplicaciones domésticas e industriales no agresivas para los materiales de la bomba.
- Para el vaciado de locales inundados o tanques.
- Para sacar el agua de pantanos, fosas, pozos para la recogida de aguas pluviales.
- Parra irragación.

Límites de empleo

- Temperatura del líquido hasta 35°C.
- Valor pH: 6-11.
- Profundidad de inmersión máxima: 5 m.
- Profundidad de inmersión mínima: 200 mm.
- Servicio continuo (con el motor sumergido).

Motor

Motor a inducción 2 polos, 50 Hz (n = 2900 1/min).

GQS: Trifásico 230 V ± 10%;
Trifásico 400 V ± 10%.
Cable: H07RN-F, 4 G 1 mm2, longitud 10 m, sin clavija.

GQSM: Monofásico 230 V ± 10%.
Con interruptor de nivel y protector térmico.
Con condensador incorporado.
Cable: H07RN-F, 3 G 1 mm2, longitud 10 m, con clavija CEI-UNEL 47166.

Aislamiento clase F.
Protección IP X8 (para inmersión continua).
Bobinado en seco con doble impregnación resistente a la humedad.
Ejecución según: EN 60034-1;
EN 60335-1, EN 60335-2-41.

Otras ejecuciones bajo demanda

- Otras tensiones.
- Frecuencia 60 Hz.
- Otro sello mecánico.
- Longitud cable 20 m.
- Motor preparado para funcionamiento con convertidor de frecuencia.

CÓDIGO	BOMBA	230V 3 ~	400V 3 ~	230V 1~	Capacitor		P1	P2		Q m3/h	0	1,5	3	6	9	12	15	18	21	24	27	30	33	PRECIO
		A	A	A	µF	Vc	kW	kW	HP	Q l/min	0	25	50	100	150	200	250	300	350	400	450	500	550	
E70T90110000	**GQS 40-9**	2,8	1,6			450	0,95	0,45	0,6	H m	9,3	8,8	8,3	7,3	6,3	5,2	3,8	2,3	0,9	-	-	-	-	**547 €**
E70U90100000	**GQSM 40-9**			4,5	20	450	0,95	0,45	0,6		9,3	8,8	8,3	7,3	6,3	5,2	3,8	2,3	0,9	-	-	-	-	**547 €**

P1
Máxima potencia absorbida.

P2
Potencia nominal del motor.

Densidad p
1000 kg/m3

Viscosidad cinemática v
máx. 20 mm2/sec.

Bombas sumergibles para aguas sucias

PATENTADO

Materiales

Componentes	Material
Cuerpo de bomba Rodete	Cast iron GJL 200 EN 1561
Camisa motor Tapa camisa Tapa del cuerpo	Acero al cromo-níchel 1.4301 EN 10088 (AISI 304)
Asa transporte	Polipropileno (con un núcleo de AISI 304)
Eje	Acero al cromo-níchel 1.4305 EN 10088 (AISI 303)
Sello mecánico: superior Sello mecánico: inferior	Cerámica alúmina/Carbón/NBR
Aceite lubrificante. sello	Aceite blanco para uso alimentario farmacéutico

Ejecución

Bombas monorodete sumergible, con rodete tipo vortex.
GQS: Con boca de impulsión vertical roscada G 2".
GQV: Con boca de impulsión horizontal roscada G 2" o G 2 1/2" y bridas DN 50 o DN 65.
Cierre mecánico doble en cámara de aceite protegidos contra el funcionamiento en seco.

Aplicaciones

- Para las descargas civiles e industriales no agresivas para los materiales de la bomba, para aguas sucias con cuerpos sólidos hasta ø 50 mm (Ø 65 para GQV 65).
- Para el vaciado de locales inundados o tanques.
- Para sacar el agua de pantanos, fosas, pozos para la recogida de aguas pluviales.
- Para irrigación.

Límites de empleo

- Temperatura del líquido hasta 35° C.
- Valor pH: 6-11.
- Profundidad de inmersión máxima: 5 m.
- Profundidad de inmersión mínima: 275 mm (355 para GQV 65)
- Servicio continuo (con el motor sumergido).

Motor

Motor a inducción 2 polos, 50 Hz (n = 2900 1/min).

GQS, GQV: Trifásico 230 V ± 10%;
Trifásico 400 V ± 10%.
Cable: H07RN-F, 4 G 1 mm2, longitud 10 m, sin clavija.

GQSM. GQVM: Monofásico 230 V ± 10%.
Con interruptor de nivel y protector térmico.
Con condensador incorporado.
Cable: H07RN-F, 3 G 1 mm2, longitud 10 m, con clavija CEI-UNEL 47166.

Aislamiento clase F.
Protección IP X8 (para inmersión continua).
Bobinado en seco con triple impregnación resistente a la humedad.
Ejecución según: EN 60034-1;
EN 60335-1, EN 60335-2-41.

Otras ejecuciones bajo demanda

- Otras tensiones.
- Frecuencia 60 Hz.
- Otro sello mecánico.
- Longitud cable 20 m.
- Bombas trifásicas con interruptor de flotador incorporado.
- Motor preparado al funcionamiento con convertidor de frecuencia.

GQS, GQV

Bombas sumergibles para aguas sucias

calpeda

CÓDIGO	BOMBA	230V 3 ~	400V 3 ~	230V 1~	Capacitor		P1	P2		Q m3/h	0	3	6	9	12	15	18	21	24	27	30	33	36	PRECIO
		A	A	A	µF	Vc	kW	kW	HP	Q l/min	0	50	100	150	200	250	300	350	400	450	500	550	600	
E70T91060000	**GQS 50-8**	2,6	1,5			450		0,55	0,75	H m	8	7,4	6,9	6,3	5,6	4,8	4	3	1,8	-	-	-	-	**840 €**
E70T81060000	**GQV 50-8**	2,6	1,5			450		0,55	0,75		8	7,4	6,9	6,3	5,6	4,8	4	3	1,8	-	-	-	-	**944 €**
E70U91050000	**GQSM 50-8**			4,3	16	450	0,95	0,55	0,75		8	7,4	6,9	6,3	5,6	4,8	4	3	1,8	-	-	-	-	**840 €**
E70U81050000	**GQVM 50-8**			4,3	16	450	0,95	0,55	0,75		8	7,4	6,9	6,3	5,6	4,8	4	3	1,8	-	-	-	-	**944 €**
E70T91110000	**GQS 50-9**	3,1	1,8			450		0,75	1		9,3	8,8	8,3	7,7	7	6,2	5,3	4,3	3,2	2,2	-	-	-	**850 €**
E70T81110000	**GQV 50-9**	3,1	1,8			450		0,75	1		9,3	8,8	8,3	7,7	7	6,2	5,3	4,3	3,2	2,2	-	-	-	**972 €**
E70U91100000	**GQSM 50-9**			4,8	16	450	1,1	0,75	1		9,3	8,8	8,3	7,7	7	6,2	5,3	4,3	3,2	2,2			-	**850 €**
E70U81100000	**GQVM 50-9**			4,8	16	450	1,1	0,75	1		9,3	8,8	8,3	7,7	7	6,2	5,3	4,3	3,2	2,2			-	**972 €**
E70T91160000	**GQS 50-11**	4	2,3			450		0,9	1,2		11	10,5	10	9,3	8,6	7,8	7	6,2	5,2	4,2	3	1,8		**881 €**
E70T81160000	**GQV 50-11**	4	2,3			450		0,9	1,2		11	10,5	10	9,3	8,6	7,8	7	6,2	5,2	4,2	3	1,8		**1.068 €**
E70U91150000	**GQSM 50-11**			6,6	25	450	1,45	0,9	1,2		11	10,5	10	9,3	8,6	7,8	7	6,2	5,2	4,2	3	1,8		**881 €**
E70U81150000	**GQVM 50-11**			6,6	25	450	1,45	0,9	1,2		11	10,5	10	9,3	8,6	7,8	7	6,2	5,2	4,2	3	1,8		**1.068 €**
E70T91210000	**GQS 50-13**	5,2	3			450		1,1	1,5		12,8	12,2	11,6	11	10,3	9,5	8,6	7,7	6,7	5,7	4,5	3,3	2	**979 €**
E70T81210000	**GQV 50-13**	5,2	3			450		1,1	1,5		12,8	12,2	11,6	11	10,3	9,5	8,6	7,7	6,7	5,7	4,5	3,3	2	**1.166 €**
E70U91200000	**GQSM 50-13**			8,4	30	450	1,8	1,1	1,5		12,8	12,2	11,6	11	10,3	9,5	8,6	7,7	6,7	5,7	4,5	3,3	2	**979 €**
E70U81200000	**GQVM 50-13**			8,4	30	450	1,8	1,1	1,5		12,8	12,2	11,6	11	10,3	9,5	8,6	7,7	6,7	5,7	4,5	3,3	2	**1.166 €**
E70T91260000	**GQS 50-15**	6,9	4			450		1,5	2		15	14,4	13,7	13	12,2	11,3	10,4	9,5	8,5	7,4	6,2	4,8	3,5	**1.010 €**
E70T81260000	**GQV 50-15**	6,9	4			450		1,5	2		15	14,4	13,7	13	12,2	11,3	10,4	9,5	8,5	7,4	6,2	4,8	3,5	**1.193 €**
E70U91250000	**GQSM 50-15**			13	35	450	2,2	1,5	2		15	14,4	13,7	13	12,2	11,3	10,4	9,5	8,5	7,4	6,2	4,8	3,5	**1.133 €**
E70U81250000	**GQVM 50-15**			13	35	450	2,2	1,5	2		15	14,4	13,7	13	12,2	11,3	10,4	9,5	8,5	7,4	6,2	4,8	3,5	**1.324 €**

CÓDIGO	BOMBA	230V 3 ~	400V 3 ~	230V 1 ~	Capacity		P1	P2		Q m3/h	0	6	12	18	24	30	36	42	PRECIO
		A	A	A	µF	Vc	kW	kW	HP	Q l/min	0	100	200	300	400	500	600	700	
E70T82060000	**GQV 65-9**	5,2	3			450		1,1	1,5	H m	9,1	8,5	7,5	6,3	4,9	3,5	2,1	-	**1.193 €**
E70U82050000	**GQVM 65-9**			8,4	30	450		1,1	1,5		9,1	8,5	7,5	6,3	4,9	3,5	2,1	-	**1.272 €**
E70T82110000	**GQV 65-11**	6,9	4			450		1,5	2		11,4	10,7	9,7	8,5	7	5,5	3,9	2,3	**1.272 €**
E70U82100000	**GQVM 65-11**			13	35	450		1,5	2		11,4	10,7	9,7	8,5	7	5,5	3,9	2,3	**1.352 €**

CÓDIGO	BOMBA	230V 3 ~	400V 3 ~	P2		Q m3/h	0	3	6	9	12	15	18	21	24	27	30	33	36	PRECIO
		A	A	kW	HP	Q l/min	0	50	100	150	200	250	300	350	400	450	500	550	600	
E70T91060002	**GQS 50-8 CG**	2,6	1,5	0,55	0,75	H m	8	7,4	6,9	6,3	5,6	4,8	4	3	1,8					**1.219 €**
E70T81060002	**GQV 50-8 CG**	2,6	1,5	0,55	0,75		8	7,4	6,9	6,3	5,6	4,8	4	3	1,8					**1.238 €**
E70T91110001	**GQS 50-9 CG**	3,1	1,8	0,75	1		9,3	8,8	8,3	7,7	7	6,2	5,3	4,3	3,2	2,2				**1.248 €**
E70T81110002	**GQV 50-9 CG**	3,1	1,8	0,75	1		9,3	8,8	8,3	7,7	7	6,2	5,3	4,3	3,2	2,2				**1.267 €**
E70T91160002	**GQS 50-11 CG**	4	2,3	0,9	1,2		11	10,5	10	9,3	8,6	7,8	7	6,2	5,2	4,2	3	1,8		**1.354 €**
E70T81160003	**GQV 50-11 CG**	4	2,3	0,9	1,2		11	10,5	10	9,3	8,6	7,8	7	6,2	5,2	4,2	3	1,8		**1.366 €**
E70T91210005	**GQS 50-13 CG**	5,2	3	1,1	1,5		12,8	12,2	11,6	11	10,3	9,5	8,6	7,7	6,7	5,7	4,5	3,3	2	**1.454 €**
E70T81210008	**GQV 50-13 CG**	5,2	3	1,1	1,5		12,8	12,2	11,6	11	10,3	9,5	8,6	7,7	6,7	5,7	4,5	3,3	2	**1.468 €**
E70T91260002	**GQS 50-15 CG**	6,9	4	1,5	2		15	14,4	13,7	13	12,2	11,3	10,4	9,5	8,5	7,4	6,2	4,8	3,5	**1.482 €**
E70T81260004	**GQV 50-15 CG**	6,9	4	1,5	2		15	14,4	13,7	13	12,2	11,3	10,4	9,5	8,5	7,4	6,2	4,8	3,5	**1.497 €**

CÓDIGO	BOMBA	230V 3 ~	400V 3 ~	230V 1 ~	Capacity		P1	P2		Q m3/h	0	6	12	18	24	30	36	42	PRECIO
		A	A	A	µF	Vc	kW	kW	HP	Q l/min	0	100	200	300	400	500	600	700	
E70T82060002	**GQV 65-9 CG**	5,2	3			450		1,1	1,5	H m	9,1	8,5	7,5	6,3	4,9	3,5	2,1	-	**1.403 €**
E70T82110002	**GQV 65-11 CG**	6,9	4			450		1,5	2		11,4	10,7	9,7	8,5	7	5,5	3,9	2,3	**1.483 €**

CG
Con boya

Bombas sumergibles para aguas sucias

PATENTADO

Materiales

Componentes	Material
Cuerpo de bomba Rodete	Cast iron GJL 200 EN 1561
Camisa motor Tapa camisa Tapa del cuerpo	Acero al cromo-níchel 1.4301 EN 10088 (AISI 304)
Asa transporte	Polipropileno (con un núcleo de AISI 304)
Eje	Acero al cromo-níchel 1.4305 EN 10088 (AISI 303)
Sello mecánico: superior Sello mecánico: inferior	Cerámica alúmina/Carbón/NBR
Aceite lubrificante. sello	Aceite blanco para uso alimentario farmacéutico

Ejecución

Bombas monorodete sumergible, con rodete tipo bicanal con boca de impulsión vertical roscada G 2".
Cierre mecánico doble en cámara de aceite protegidos contra el funcionamiento en seco.

Aplicaciones

- Para las descargas civiles e industriales no agresivas para los materiales de la bomba, para aguas sucias con cuerpos solidos hasta ø 50 mm.
- Para el vaciado de locales inundados o tanques.
- Para sacar el agua de pantanos, fosas, pozos para la recogida de aguas pluviales. Para irrigación.

Límites de empleo

- Temperatura del líquido hasta 35° C.
- Valor pH: 6-11.
- Profundidad de inmersión máxima: 5 m.
- Profundidad de inmersión mínima: 275 mm.
- Servicio continuo (con el motor sumergido).

Motor

Motor a inducción 2 polos, 50 Hz (n = 2900 1/min).

GQN: Trifásico 230 V ± 10%;
Trifásico 400 V ± 10%.
Cable: H07RN-F, 4 G 1 mm2, longitud 10 m, sin clavija.

GQNM: Monofásico 230 V ± 10%.
Con interruptor de nivel y protector térmico.
Con condensador incorporado.
Cable: H07RN-F, 3 G 1 mm2, longitud 10 m, con clavija CEI-UNEL 47166.

Aislamiento clase F.
Protección IP X8 (para inmersión continua).
Bobinado en seco con triple impregnación resistente a la humedad.
Ejecución según: EN 60034-1;
EN 60335-1, EN 60335-2-41.

Otras ejecuciones bajo demanda

- Otras tensiones.
- Frecuencia 60 Hz.
- Otro sello mecánico.
- Longitud cable 20 m.
- Bombas trifásicas con interruptor de flotador incorporado.
- Motor preparado al funcionamiento con convertidor de frecuencia.

GQN

Bombas sumergibles para aguas sucias

CÓDIGO	BOMBA	230V 3 ~	400V 3 ~	230V 1~	Capacitor		P1	P2		Q m3/h	0	3	6	12	18	24	30	36	42	48	PRECIO
		A	A	A	µF	Vc	kW	kW	HP	Q l/min	0	50	100	200	300	400	500	600	700	800	
E70TA0060000	**GQN 50-13**	4	2,3			450		0,9	1,2		12,7	11,6	10,6	8,9	7,7	6,3	4,7	3,1	-	-	**925 €**
E70UA0050000	**GQNM 50-13**			6,6	25	450	1,45	0,9	1,2		12,7	11,6	10,6	8,9	7,7	6,3	4,7	3,1	-	-	**925 €**
E70TA0110000	**GQN 50-15**	5,8	3,3			450		1,1	1,5	**H** m	14,6	13,5	12,6	10,9	9,6	8,3	6,7	5	3,2	-	**1.031 €**
E70UA0100000	**GQNM 50-15**			8,4	30	450	1,8	1,1	1,5		14,6	13,5	12,6	10,9	9,6	8,3	6,7	5	3,2	-	**1.031 €**
E70TA0160000	**GQN 50-17**	7,8	4,5			450		1,5	2		16,4	15,7	14,9	13,2	11,7	10,3	8,9	7,3	5,5	3,6	**1.074 €**
E70UA0150000	**GQNM 50-17**			12	35	450	2,2	1,5	2		16,4	15,7	14,9	13,2	11,7	10,3	8,9	7,3	5,5	3,6	**1.188 €**

P1
Máxima potencia absorbida.

P2
Potencia nominal del motor.

Densidad p
1000 kg/m3

Viscosidad cinemática v
máx. 20 mm2/sec.

CÓDIGO	BOMBA	230V 3 ~	400V 3 ~	P2		Q m3/h	0	3	6	12	18	24	30	36	42	48	PRECIO
		A	A	kW	HP	Q l/min	0	50	100	200	300	400	500	600	700	800	
E70TA0060002	**GQN CG 50-13**	4	2,3	0,9	1,2		12,7	11,6	10,6	8,9	7,7	6,3	4,7	3,1	-		**1.326 €**
E70TA0110003	**GQN CG 50-15**	5,8	3,3	1,1	1,5	**H** m	14,6	13,5	12,6	10,9	9,6	8,3	6,7	5	3,2	-	**1.428 €**
E70TA0160003	**GQN CG 50-17**	7,8	4,5	1,5	2		16,4	15,7	14,9	13,2	11,7	10,3	8,9	7,3	5,5	3,6	**1.461 €**

CG
Con boya

Bombas sumergibles para aguas sucias

Materiales

Componentes	Material
Cuerpo de bomba Tapa del cuerpo Rodete Carcasa motor Tapa motor	GJL 200 EN 1561
Eje	Acero al cromo 1.4104 EN 10088 (AISI 430)
Sello mecánico: superior Sello mecánico: inferior	Cerámica, carbón, NBR Carburo de silicio, carburo de silicio, NBR
Aceite lubrificante. sello	Aceite blanco para uso alimentario farmacéutico

Ejecución

Electrobombas sumergibles monobloc.
GMC: Con rodete monocanal.
GMV: Con rodete tipo vórtice.
Cierre sobre el eje: Cierre mecánico doble en cámara de aceite protegidos contra el funcionamiento en seco.

Aplicaciones

Para las descargas civiles e industriales no agresivas para los materiales de la bomba, para aguas sucias con cuerpos solidos hasta ø 45 mm para GMC y ø 50 mm para GMV.

Límites de empleo

- Temperatura del líquido hasta 35° C.
- Valor pH: 6-11.
- Profundidad de inmersión máxima: 10 m (con cable de adecuada longitud).
- Servicio continuo (con el motor sumergido).

Motor

Motor de inducción a 2 polos, 50 Hz (n = 2900 1/min).

GMC, GMV: Trifásico 230 V ± 10%;
Trifásico 400 V ± 10%;
Con 2 protectores térmicos incorporados para conectar al cuadro de maniobras.
Cable: 4 G 1,5 mm2+ 2x0,5 mm2, longitud 10 m.

GMCM, GMVM: Monofásico 230 V ± 10%.
Con interruptor de nivel.
Con protector térmico en el bobinado y condensador incorporado.
Cable: 3 G 1,5 mm2, longitud 10 m, con clavija (CEI - UNEL 47166).

Aislamiento clase F.
Protección IP X8.
Bobinado en triple impregnación resistente a la humedad.
Ejecución según: EN 60 335-2-41.

Otras ejecuciones bajo demanda

- Otras tensiones.
- Frecuencia 60 Hz.
- Motor preparado al funcionamiento con convertidor de frecuencia.

GMC, GMV

Bombas sumergibles para aguas sucias

calpeda®

CÓDIGO	BOMBA	230V 3 ~	400V 3 ~	230V 1~			P1	P2		Q m3/h	0	6	12	18	24	30	36	42	48	PRECIO
		A	A	A	µF	Vc	kW	kW	HP	Q l/min	0	100	200	300	400	500	600	700	800	
E70T20100000	**GMC 50CE**	3,3	1,9	4,5	16	450	1,1	0,75	1		12,8	9,5	8	6,5	5	3	1			**1.648 €**
E70T30210000	**GMC 50-65C**	3,3	1,9	4,5	16	450	1,1	0,75	1		12,8	9,5	8	6,5	5	3	1			**1.707 €**
E70U20090000	**GMCM 50CE**	3,3	1,9	4,5	16	450	1,1	0,75	1		12,8	9,5	8	6,5	5	3	1			**1.715 €**
E70U30200000	**GMCM 50-65C**	3,3	1,9	4,5	16	450	1,1	0,75	1		12,8	9,5	8	6,5	5	3	1			**1.772 €**
E70T20120000	**GMC 50BE**	4,8	2,7	6,5	12,5x2	450	1,5	1,1	1,5	**H** m	15,5	12,5	10	8,5	6,5	5	3	1		**1.955 €**
E70T30230000	**GMC 50-65B**	4,8	2,7	6,5	12,5x2	450	1,5	1,1	1,5		15,5	12,5	10	8,5	6,5	5	3	1		**2.012 €**
E70U20110000	**GMCM 50BE**	4,8	2,7	6,5	12,5x2	450	1,5	1,1	1,5		15,5	12,5	10	8,5	6,5	5	3	1		**2.028 €**
E70U30220000	**GMCM 50-65B**	4,8	2,7	6,5	12,5x2	450	1,5	1,1	1,5		15,5	12,5	10	8,5	6,5	5	3	1		**2.084 €**
E70T20140000	**GMC 50AE**	6,6	3,8					1,5	2		17,3	14,5	12,5	11	9	7,5	5,5	3	1	**2.028 €**
E70T30250000	**GMC 50-65A**	6,6	3,8					1,5	2		17,3	14,5	12,5	11	9	7,5	5,5	3	1	**2.084 €**

CÓDIGO	BOMBA	230V 3 ~	400V 3 ~	230V 1~			P1	P2		Q m3/h	0	6	12	18	24	30	31	35	39	PRECIO
		A	A	A	µF	Vc	kW	kW	HP	Q l/min	0	100	200	300	400	500	516	583	650	
E72T20101000	**GMV 50CE**	3,3	1,9	4,5	16	450	1,1	0,75	1		9,2	8	7	5	3,5	1,5	1			**1.626 €**
E70T30211000	**GMV 50-65C**	3,3	1,9	4,5	16	450	1,1	0,75	1		9,2	8	7	5	3,5	1,5	1			**1.680 €**
E70U20091000	**GMVM 50CE**	3,3	1,9	4,5	16	450	1,1	0,75	1		9,2	8	7	5	3,5	1,5	1			**1.690 €**
E70U30201000	**GMVM 50-65C**	3,3	1,9	4,5	16	450	1,1	0,75	1		9,2	8	7	5	3,5	1,5	1			**1.746 €**
E70U20111000	**GMVM 50BE**	4,8	2,7	6,5	12,5x2	450	1,5	1,1	1,5	**H** m	10,7	9,5	8,0	6,5	4,5	2,5	2,3	1		**2.000 €**
E70U30221000	**GMVM 50-65B**	4,8	2,7	6,5	12,5x3	450	1,5	1,1	1,5		10,7	9,5	8,0	6,5	4,5	2,5	2,3	1		**2.057 €**
E72T20121000	**GMV 50BE**	4,8	2,7	6,5	12,5x4	450	1,5	1,1	1,5		10,7	9,5	8,0	6,5	4,5	2,5	2,3	1		**1.927 €**
E70T30231000	**GMV 50-65B**	4,8	2,7	6,5	12,5x5	450	1,5	1,1	1,5		10,7	9,5	8,0	6,5	4,5	2,5	2,3	1		**1.986 €**
E70T20141000	**GMV 50AE**	6,6	3,8					1,5	2,0		12,9	11,5	10,0	8,5	6,5	4,3	4,0	2,5	1	**2.000 €**
E70T30251000	**GMV 50-65A**	6,6	3,8					1,5	2,0		12,9	11,5	10,0	8,5	6,5	4,3	4,0	2,5	1	**2.057 €**

P1
Máxima potencia absorbida.

P2
Potencia nominal del motor.

Densidad p
1000 kg/m3

Viscosidad cinemática v
máx. 20 mm2/sec.

Bombas sumergibles con sistema triturador

PATENTADO

Materiales

Componentes	Material
Cuerpo de bomba Rodete Tapa del cuerpo	Cast iron GJL 200 EN 1561
Cuchilla giratoria Cuchilla fija	Acero al Cr Mo 1.4125 EN 10088 (AISI 440C)
Camisa motor Tapa camisa	Acero al Cr Mo 1.4301 EN 10088 (AISI 304)
Tapa asa	Polipropileno (con un núcleo de AISI 304)
Eje	Acero al cromo-níchel 1.4305 EN 10088 (AISI 303)
Sello mecánico: superior Sello mecánico: inferior	Cerámica alúmina/Carbón/NBR
Aceite lubrificante. sello	Aceite blanco para uso alimentario farmacéutico

Ejecución

Bombas sumergibles con sistema triturador de alto poder cortante, con una salida de descarga horizontal rosca G 1 1/2” con bridas DN 32 PN 6.
Sello del eje doble con cámara de aceite interpuesta, protegida contra el funcionamiento en seco.

Aplicaciones

- Para manejar el agua que contiene materiales fibrosos largos, materiales de papel o textil.
- Son especialmente adecuados para la disposición de aguas residuales de uso doméstico, residencial e industrial.
- Paso de sólidos 6 mm.

Límites de empleo

- Temperatura del líquido hasta 35 ° C.
- Profundidad de inmersión máxima: 5 m.
- Profundidad de inmersión mínima de 300 mm.
- Servicio continuo (con motor sumergible).

Motor

Motor a inducción 2 polos, 50 Hz (n = 2900 1/min).
GQG: Trifásico 230 V ± 10%;
Trifásico 400 V ± 10%.
GQGM: Monofásico 230 V ± 10%.
con interruptor de flotador, protector térmico y el panel de control con protección térmica y condensadores de partida.
Cavo H07RN-F, 4G1 mm2 (4G1,5 mm2 per GMGM 6-25), longitud 10 m.
Aislamiento clase F.
Protección IP X8 (para inmersión continua).
Bobinado en seco con triple impregnación resistente a la humedad.
Ejecución según: EN 60034-1;
EN 60335-1, EN 60335-2-41.

Otras ejecuciones bajo demanda

- Otras tensiones.
- Frecuencia 60 Hz (ver catálogo 60 Hz).
- Otro sello mecánico.
- Longitud del cable 20 m.
- Con interruptor de flotador fijo (magnético).
- Bombas trifásicas con interruptor de flotador incorporado.

GQG

Bombas sumergibles con sistema triturador

CÓDIGO	BOMBA	230V 3 ~	400V 3 ~	230V 1~	Capacitor		P1	P2		Q m3/h	0	3	6	9	12	13,2	15	16,8	PRECIO
		A	A	A	µF	Vc	kW	kW	HP	Q l/min	0	50	100	150	200	220	250	280	
E70T41060000	**GQG 6-18**	4	2,3			450		0,9	1,2		18	16,5	14,5	11,2	6,5	4,5			**1.452 €**
E70U41050000	**GQGM 6-18**			7	30+80	450	1,3	0,9	1,2		18	16,5	14,5	11,2	6,5	4,5			**1.506 €**
E70T41110000	**GQG 6-21**	4,8	2,8			450		1,1	1,5	**H** m	21	19,2	17	13,5	9	7	4		**1.558 €**
E70U41100000	**GQGM 6-21**			7,5	30+80	450	1,5	1,1	1,5		21	19,2	17	13,5	9	7	4		**1.610 €**
E70T41160000	**GQG 6-25**	6,6	3,8			450		1,5	2		25	23	20,5	17	13	11	7,8	4	**2.114 €**
E70U41150000	**GQGM 6-25**			9,5	30+80	450	2	1,5	2		25	23	20,5	17	13	11	7,8	4	**2.167 €**

P1
Máxima potencia absorbida.

P2
Potencia nominal del motor.

Densidad p
1000 kg/m3

Viscosidad cinemática v
máx. 20 mm2/sec.

CÓDIGO	BOMBA	230V 3 ~	400V 3 ~	P2		Q m3/h	0	3	6	9	12	13,2	15	16,8	PRECIO
		A	A	kW	HP	Q l/min	0	50	100	150	200	220	250	280	
E70T41060001	**GQG 6-18 CG**	4	2,3	0,9	1,2		18	16,5	14,5	11,2	6,5	4,5			**1.764 €**
E70T41110001	**GQG 6-21 CG**	4,8	2,8	1,1	1,5	**H** m	21	19,2	17	13,5	9	7	4		**1.872 €**
E70T41160001	**GQG 6-25 CG**	6,6	3,8	1,5	2		25	23	20,5	17	13	11	7,8	4	**2.442 €**

CG
Con boya.

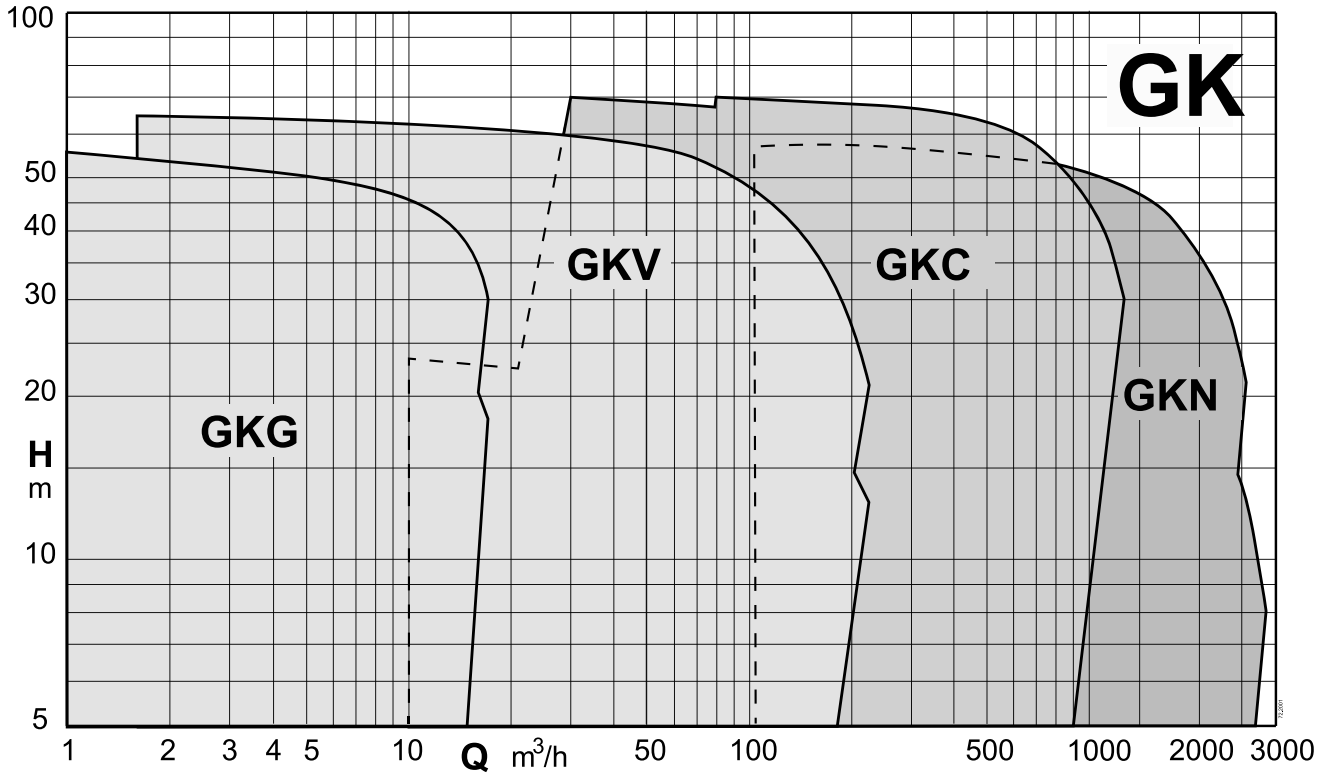
GK
GKG
GKV
GKC
GKN
H
m
100
50
40
30
20
10
5
1
2
3
4
5
10
Q m³/h
50
100
500
1000
2000
3000

GK

Las electrobombas sumergibles para líquidos cargado se han estudiado específicamente para funcionar sumergidas en el líquido para elevar. La parte hidráulica se encuentra conectada firmemente al motor eléctrico y esta particular estructura compacta de fabricación la hace facil de instalar y segura en el funcionamiento. Siendo componentes esenciales y de amplia difusión en las instalaciones de depuración, se utilizan también en los servicios, en las industrias y en las instalaciones civiles. Las electrobombas de la serie GK han sido proyectadas para elt ransporte de aguas residuales que contienen gases y cuerpos sólidos compactos o fibras largas. Están previstas tanto para instalación fija como para instalación móvil. Se ha prestado una atención particular a los rendimientos de las máquinas para obtener la máxima economía de servicio.

Motor

Asíncrono, trifásico, con rotor en jaula de ardilla. La refrigeración se realiza por el mismo líquido en donde está sumergido o por refrigeración forzada . El motor está separado del cuerpo de la bomba por una amplia cámara rellena parcialmente de aceite
que actúa como lubricante para los cierres mecánicos y como cambiador de calor. A excepción de aquellos con refrigeración forzada, en los demás modelos, y para consentir la correcta refrigeración del motor es preciso respetar la cota de nivel mínimo indicada en las dimensiones de cada una de las elecrobombas.

Soportes

El eje del motor, en cuya extensión está montado el rodete, está guiado por dos cojinetes lubricados con grasa; el inferior está dimensionado para soportar el empuje axial. El carácter compacto de la electrobomba permite limitar la longitud del eje y, consecuentemente, la carga sobre los cojinetes, garantizando así una mayor fiabilidad y durabilidad.

Cierres Mecanicos

El doble cierre mecánico (montado en serie) constituye una doble garantía para salvaguardar el motor eléctrico. En el caso de avería del cierre lado bomba, el motor no se daña gracias al cierre lado motor. Son de materiales particularmente adecuados para condiciones de gran esfuerzo; el cierre lado bomba está realizado con materiales resistentes a la abrasión.

Seguridad de Funcionamiento

- El sensor de conductividad presente en la cámara de aceite advierte de la presencia de agua y lo señala al cuadro eléctrico adecuadamente predispuesto.
De esta forma se verifica el correcto funcionamiento de los cierres mecánicos.
- El motor está equipado con sondas térmicas conectadas en serie e inserta das en el bobinado estatórico.
En el caso de elevada temperatura, éstas intervienen interrumpiendo la alimentación.
En las electrobombas de la serie GK se montan tres sistemas hidráulicos distintos con las siguientes características.

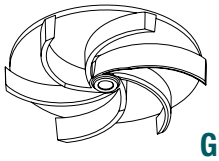

GKV

Rodete Vortex

Caracterizado por su buena seguridad contra atascos, anchos pasos de sólidos, buena resistencia al desgaste, gracias también a la ausencia de anillos de desgaste, versatilidad de empleo que compensa los rendimientos reducidos; posibilidad de reducir los rodetes. Indicada para la elevación de aguas con elevado contenido de cuerpos sólidos y con fibra larga, aguas negras con alto contenido de gas y fangos.

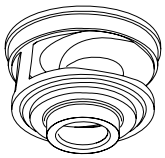

GKC

Rodete Monocanal

Caracterizado por su buena seguridad contra atascos, anchos pasos de sólidos, buena resistencia al desgaste,reducida acción mecánica sobre el fluido, elevado rendimiento hidráulico. Particularmente idóneo para aguas claras, aguas cargadas con cuerpos sólidos y filamentosos, agua de cloaca,aguas negras y fangos. Reducidas vibraciones gracias al rodete equilibrado dinámicamente. festen und langfasrigen Bestandteilen, Abwasser mit hohem Anteil an Gas und Schlamm.

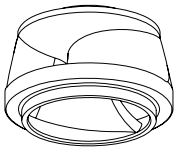

GKN

Rodete Bicanal

Caracterizado por su buena seguridad contra atascos, anchos pasos de sólidos, buena resistencia al desgaste,reducida acción mecánica sobre el fluido, elevado rendimiento hidráulico. Particularmente idóneo para aguas claras, aguas cargadas con cuerpos sólidos y filamentosos, agua de cloaca,aguas negras y fangos. Reducidas vibraciones gracias al rodete equilibrado dinámicamente.

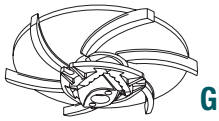

GKG

Trituradora

De acero inoxidable de elevada dureza; su conformación asegura una larga duración y mantenimiento de las capacidades de triturado. Eliminación de las aguas de descarga provenientes de estaciones de servicio, viviendas comunitarias y barrios. La eventual sustitución no requiere equipos particulares.

GKV

Electrobombas sumergibles con impulsor de vórtice

Ejecución

Bombas sumergibles con impulsor de vórtice.
Caracterizado por su buena seguridad contra atascos, anchos pasos de sólidos, buena resistencia al desgaste, gracias también a la ausencia de anillos de desgaste, versatilidad de empleo que compensa los rendimientos reducidos; posibilidad de reducir los rodetes. Boca de envío DN 65-80-100.

Aplicaciones

Para aguas cargadas y sucias con cuerpos en suspensión y con presencia de cuerpos filamentosos, están indicadas en particular para vaciado de pozos o tanques de primera recogida y fosas biológicas en las instalaciones domésticas, residenciales e industriales. Pasaje sólidos de 55 a 100 mm.

Límites de empleo

Temperatura líquido: de 0 de °C a +40 °C.
Máxima profundidad de inmersión: 20m
(con cable de longitud adecuada).
Presión máxima de ejercicio: 80 m.c.a.
pH del liquido a levantar : 4 ÷ 10
Servicio continuo (con el agua al mínimo nivel de inmersión).

Materiales

Cuerpo boba: hierro fundido gris
Impulsor: hierro fundido gris
Caja motor: hierro fundido gris
Eje: acero
Sujeción mecánica lado motor: gra ito/cerámica
Cierre mecánico lado bomba: Carburo de silicio/cerámica

Motor

Motor a inducción de 2, 4 o 6 polos, 50Hz.
Versión trifásica: 400V ± 10%hasta 4,8 kW
400/690V ± 10%de 5,8 kW
Aislamiento clase: H
Grado de protección: IP 68
N° máx puestas en marcha por hora:
- 20 hasta 5 kW
- 15 hasta 10 kW
- 10 para potencias superiores

Cable: ancho 10 m
Sentido de rotación: horario vista desde arriba

Designación

GKV4 65-55D-0023
GK = Serie
V = Impulsor Vortex
4 = Número polos
65 = Diámetro de la boca de impulsion en mm
55 = Pasaje libre en mm
D = Peladura impulsor
0021 = Tamaño motor kW x 10

GKV

Prestaciones

n ≈ 1450 1/min

CÓDIGO	BOMBA	400V	P2	Q = Caudal															PRECIO
				Q m3/h	0	2,9	3,6	7,2	10,8	14,4	18	21,5	25,2	28,8	32,4	36	54	72	
				Q l/min	0	48,33	60	120	180	240	300	358	420	480	540	600	900	1200	
		A	kW	H (m) = Altura total															
E70TB0050000	**GKV4 65-55G-0016**	3,7	1,6	H m	7,8	7,8	7,7	7,7	7,5	7,3	7,1	6,9	6,6	6,3	5,9	5,5	5,1		**2.923 €**
E70TB0080000	**GKV4 65-55D-0021**	5,1	2,1		9,3	9,3	9,1	9,1	8,9	8,6	8,4	8,1	7,9	7,6	7,4	7,1	6,8		**3.007 €**
E70TB0110000	**GKV4 65-55A-0026**	5,8	2,6		10,6	10,5	10,4	10,2	10	9,9	9,7	9,4	9,2	8,9	8,7	8,4	6,5	4,1	**3.208 €**

n ≈ 2850 1/min

CÓDIGO	BOMBA	400V	P2	Q = Caudal																PRECIO
				Q m3/h	0	2,2	2,5	2,9	3,2	3,6	7,2	10,8	14,4	18	21,5	25,2	28,8	32,4	36	39,6	
				Q l/min	0	36,66	41,66	48,33	53,33	60	120	180	240	300	358	420	480	540	600	660	
		A	kW	H (m) = Altura total																	
E70TB0140000	**GKV2 65-40L-0020**	4,1	2	H m	15,8	15	14,9	14,7	14,6	14,5	13,3	12,4	11,6	10,8	10,1	9,3	8,6	7,8	7	6,2	**3.283 €**
E70TB0170000	**GKV2 65-40G-0025**	5,5	2,5		17,4	16,9	16,8	16,7	16,6	16,6	15,7	14,9	14,2	13,5	12,8	12,1	11,3	10,4	9,5	8,5	**3.409 €**
E70TB0200000	**GKV2 65-40A-0031**	5,6	3,1		26,8						24,5	23,4	22,3	21,2	20,1	18,9					**3.509 €**
E70TB0230000	**GKV2 65-40D-0031**	5,6	3,1		22,7	22	21,9	21,8	21,7	21,6	20,6	19,6	18,6	17,7	16,8	15,9	14,8	13,8	12,7	11,6	**3.509 €**

n ≈ 950 1/min

CÓDIGO	BOMBA	400V	P2	Q = Caudal																PRECIO
				Q m3/h	0	2,2	2,5	2,9	3,6	7,2	10,8	14,4	18	21,5	25,2	28,8	32,4	36	54	72	
				Q l/min	0	36,66	41,66	48,33	60	120	180	240	300	358	420	480	540	600	900	1200	
		A	kW	H (m) = Altura total																	
E70TB0350000	**GKV6 80-80P-0015**	3,4	1,5	H m	3,1	3,1	3,1	3,1	3	2,9	2,7	2,5	2,2	2	1,7	1,4	1	0,6			**4.895 €**
E70TB0380000	**GKV6 80-80M-0015**	3,4	1,5		4,1	4	4	4	4	3,8	3,6	3,4	3,2	2,9	2,7	2,4	2,1	1,8			**4.895 €**
E70TB0410000	**GKV6 80-80I-0015**	3,4	1,5		4,7	4,6	4,6	4,6	4,6	4,4	4,3	4,1	3,9	3,7	3,4	3,2	2,9	2,7	1,4		**4.895 €**
E70TB0440000	**GKV6 80-80E-0015**	3,4	1,5		6,1	6	6	6	6	5,8	5,6	5,4	5,2	5	4,8	4,6	4,4	4,2	2,9	1,4	**4.895 €**
E70TB0470000	**GKV6 80-80A-0015**	3,4	1,5		7,6	7,5	7,4	7,4	7,4	7,2	7	6,7	6,5	6,3	6,1	5,9	5,7	5,4	4,2	2,7	**4.895 €**

n ≈ 1450 1/min

CÓDIGO	BOMBA	400V	690V	P2	Q = Caudal															PRECIO
					Q m3/h	0	2,9	3,6	7,2	14,4	21,5	28,8	36	54	72	90	108	126		
					Q l/min	0	48,33	60	120	240	358	480	600	900	1200	1500	1800	2100		
		A	A	kW		H (m) = Altura total														
E70TB0590000	**GKV4 80-80P-0016**	3,4		1,6	H m	6,9	6,8	6,8	6,6	6,1	5,4	4,6	3,7							**3.968 €**
E70TB0620000	**GKV4 80-80M-0016**	3,4		1,6		9,4	9,2	9,1	8,9	8,3	7,8	7,2	6,4	4,3						**3.968 €**
E70TB0650000	**GKV4 80-80I-0021**	5,0		2,1		10,9	10,8	10,7	10,5	10	9,5	8,8	8,1	6,2	4,1					**4.093 €**
E70TB0680000	**GKV4 80-80H-0029**	6,1		2,9		12,4	12,2	12,2	11,9	11,4	10,9	10,2	9,6	7,7	5,6	3,3				**4.427 €**
E70TB0710000	**GKV4 80-80E-0037**	7,7		3,7		14,1	13,9	13,8	13,5	12,9	12,3	11,7	11,1	9,6	7,7	5,6	3			**5.278 €**
E70TB0740000	**GKV4 80-80C-0046**	9,5		4,6		15,7	15,5	15,5	15,2	14,6	14	13,4	12,7	11,1	9,4	7,6	5,7			**5.714 €**
E70TB0770000	**GKV4 80-80A-0058**	11,9	6,9	5,8		17,3	17	16,9	16,6	15,8	15	14,3	13,6	12,1	10,5	8,7	6,5	4,2		**6.766 €**

n ≈ 2850 1/min

CÓDIGO	BOMBA	400V	690V	P2	Q = Caudal																PRECIO
					Q m3/h	0	1,4	2,2	2,9	3,6	7,2	10,8	14,4	18	21,5	25,2	28,8	32,4	36	54	72	
					Q l/min	0	23,33	36,66	48,33	60	120	180	240	300	358	420	480	540	600	900	1200	
		A	A	kW		H (m) = Altura total																
E70TB1010000	**GKV2 80-80V-0048**	8,9		4,8	H m	19,5	19,5	19,4	19,4	19,4	19,1	18,8	18,3	17,9	17,3	16,8	16,2	15,6	15			**6.683 €**
E70TB1040000	**GKV2 80-80X-0048**			4,8		17	17	16,9	16,9	16,9	16,6	16,2	15,8	15,4	15	14,5	14,1	13,6	13,1	10,5		**6.683 €**
E70TB1070000	**GKV2 80-80Z-0048**	8,9		4,8		14	14	13,9	13,9	13,9	13,6	13,3	12,9	12,5	12	11,5	11	10,5	9,9	6,6		**6.683 €**
E70TB1250000	**GKV2 80-80W-0048**	8,9		4,8		25,1	25	24,9	24,8	24,8	24,4	24	23,5	23,1	22,5	22	21,3	20,6				**6.683 €**
E70TB1100000	**GKV2 80-80N-0065**	11,9	6,9	6,5		34,9	34,8	34,8	34,8	34,8	34,6	34,2	33,5	32,6	31,7							**7.519 €**
E70TB1130000	**GKV2 80-80P-0065**	11,9	6,9	6,5		28,8	28,6	28,5	28,4	28,3	27,9	27,5	27,1	26,6	26,2	25,7	25,1	24,5	23,9			**7.519 €**
E70TB1160000	**GKV2 80-80Q-0065**	11,9	6,9	6,5		33,1	33,1	33,1	33,1	33	32,7	32,2	31,7	31,1	30,5	29,9	29,4					**7.519 €**
E70TB1190000	**GKV2 80-80R-0065**	11,9	6,9	6,5		30,9	30,8	30,7	30,7	30,6	30,3	30	29,5	28,9	28,3	27,6	27	26,3	25,5			**7.519 €**
E70TB1220000	**GKV2 80-80T-0065**	11,9	6,9	6,5		26,7	26,6	26,6	26,6	26,5	26,2	25,9	25,4	24,9	24,3	23,7	23,1	22,4	21,7	18,2		**7.519 €**
E70TB1280000	**GKV2 80-80W-0065**	11,9	6,9	6,5		25,6	25,5	25,5	25,5	25,4	25,1	24,7	24,2	23,6	23	22,4	21,7	21,1	20,4	16,6	12,3	**7.519 €**

n ≈ 2850 1/min

CÓDIGO	BOMBA	400V	690V	P2	Q = Caudal																	PRECIO
					Q m3/h	0	1,4	2,2	2,9	3,2	3,6	7,2	14,4	21,5	28,8	36	54	72	90	108	126	144	
					Q l/min	0	23,33	36,66	48,33	53,33	60	120	240	358	480	600	900	1200	1500	1800	2100	2400	
		A	A	kW	H (m) = Altura total																		
E70TB1310000	**GKV2 80-80W-0090**	16,3	9,4	9	H m	25,5				25,2	25,2	24,9	24	22,9	21,6	20,3	16,9	13,5	10,4	7,6	4,9		**8.354 €**
E70TB1340000	**GKV2 80-80T-0090**	16,3	9,4	9		26,6				26,3	26,3	25,9	25,1	24	22,9	21,6	18	14,5	11,2	8,3			**8.354 €**
E70TB1370000	**GKV2 80-80R-0090**	16,3	9,4	9		30,7				30,4	30,4	30,1	29,2	28	26,8	25,4	21,6	17,7	13,9	10,3			**8.354 €**
E70TB1400000	**GKV2 80-80Q-0090**	16,3	9,4	9		33				32,7	32,7	32,3	31,4	30,2	28,8	27,2	23,1	19	15	-			**8.354 €**
E70TB1430000	**GKV2 80-80P-0090**	16,3	9,4	9		28,7				28,4	28,4	28,1	27,2	26,2	25	23,6	19,9	16	12,5	9,4			**8.354 €**
E70TB1460000	**GKV2 80-80N-0090**	16,3	9,4	9		34,9				34,8	34,7	34,5	33,5	32	30,4	28,9	25,6						**8.354 €**
E70TB1490000	**GKV2 80-80R-0125**	22,4	12,9	12,5		33,3	33,2	33,1	33,1		33	32,7	31,9	31	29,9	28,7	25,3	21,5	17,8	14,3	11,2	8,4	**11.561 €**
E70TB1520000	**GKV2 80-80P-0165**	31	17,9	16,5		41,8	41,7	41,7	41,6		41,6	41,5	40,7	39,6	38,3	36,9	33,2	29,3	25,5	21,8	18,1	14,1	**12.029 €**
E70TB1550000	**GKV2 80-80L-0165**	31	17,9	16,5		47,7	47,6	47,6	47,6		47,5	47,3	46,5	45,5	44,3	43	39,7	36,5	33,1				**12.029 €**
E70TB1580000	**GKV2 80-80G-0165**	31	17,9	16,5		55,2	55,2	55,1	55,1		55,1	54,9	54,2	53,1	51,7	50,3	46,6						**12.029 €**
E70TB1610000	**GKV2 80-80D-0165**	31	17,9	16,5		61,5	61,4	61,4	61,3		61,2	60,8	59,8	58,2	56,1	53,7							**12.029 €**
E70TB1640000	**GKV2 80-80A-0165**	31	17,9	16,5		67,7	67,6	67,5	67,4		67,3	66,7	65,2										**12.029 €**

n ≈ 950 1/min

CÓDIGO	BOMBA	400V	P2	Q = Caudal													PRECIO
				Q m3/h	0	7,2	14,4	21,5	28,8	36	54	72	90	108	126	144	
				Q l/min	0	120	240	358	480	600	900	1200	1500	1800	2100	2400	
		A	kW	H (m) = Altura total													
E70TB1850000	**GKV6 100-100E-0040**	9	4	H m	7,3	7,1	6,9	6,6	6,3	6	5,2	4,2	3,1	1,7			**9.039 €**
E70TB1880000	**GKV6 100-100C-0040**	9	4		8,3	8,1	7,9	7,7	7,4	7,2	6,4	5,5	4,5	3,3	2,1	0,7	**9.039 €**
E70TB1910000	**GKV6 100-100A-0040**	9	4		10,1	9,8	9,5	9,2	8,9	8,6	7,9	7,2	6,4	5,4	4,3	2,9	**9.039 €**

n ≈ 1450 1/min

CÓDIGO	BOMBA	400V	690V	P2	Q = Caudal																	PRECIO
					Q m3/h	0	7,2	14,4	21,5	28,8	36	45	54	63	72	81	90	99	108	117	126	
					Q l/min	0	120	240	358	480	600	750	900	1050	1200	1350	1500	1650	1800	1950	2100	
		A	A	kW	H (m) = Altura total																	
E70TB2060000	**GKV4 100-100R-0021**	5,0		2,1	H m	7,4	7,2	7	6,8	6,5	6,1	5,7	5,1	4,5	3,8	3,1	2,4					**6.531 €**
E70TB2090000	**GKV4 100-100N-0029**	6,1		2,9		8,8	8,6	8,3	8,1	7,8	7,5	7,1	6,6	6	5,3	4,6	3,8	2,9	2			**6.816 €**
E70TB2120000	**GKV4 100-100L-0037**	7,7		3,7		10	9,7	9,4	9,2	8,9	8,5	8,1	7,5	6,9	6,3	5,7	5	4,4	3,8	3,1	2,3	**7.495 €**
E70TB2150000	**GKV4 100-100F-0046**	9,5		4,6		11,6	11,5	11,3	11,1	10,7	10,4	9,9	9,3	8,8	8,3	7,7	7,1	6,5	5,9	5,2		**7.769 €**
E70TB2180000	**GKV4 100-100A-0058**	11,9	6,9	5,8		15	14,5	14,1	13,8	13,4	13,1	12,6	12,2	11,8	11,3	10,8	10,3	9,7	9,1			**8.001 €**

n ≈ 1450 1/min

CÓDIGO	BOMBA	400V	690V	P2	Q = Caudal															PRECIO
					Q m3/h	0	10,8	18	36	54	72	90	108	126	144	162	180	216		
					Q l/min	0	180	300	600	900	1200	1500	1800	2100	2400	2700	3000	3600		
		A	A	kW	H (m) = Altura total															
E70TB2210000	**GKV4 100-100E-0075**	15,3	8,8	7,5	H m	16,6	16,4	16,2	15,2	14	12,7	11,2	9,7	8,2	6,7	5,2				**9.264 €**
E70TB2240000	**GKV4 100-100C-0105**	20	11,5	10,5		18,8	18,5	18,2	17,2	16,1	14,9	13,6	12,2	10,8	9,4	7,8	6,1			**10.575 €**
E70TB2270000	**GKV4 100-100A-0125**	24	13,9	12,5		23	22,4	22,1	21,1	20	18,9	17,7	16,5	15,3	13,9	12,6	11,1	7,9		**11.328 €**

n ≈ 2850 1/min

CÓDIGO	BOMBA	400V	690V	P2	Q = Caudal																	PRECIO
					Q m3/h	0	7,2	14,4	21,5	28,8	36	54	72	90	108	126	144	162	180	198	216	
					Q l/min	0	120	240	358	480	600	900	1200	1500	1800	2100	2400	2700	3000	3300	3600	
		A	A	kW	H (m) = Altura total																	
E70TB2870000	**GKV2 100-80L-0260**	44,6	25,7	26	H m	29,2	28,8	28,3	27,8	27,3	26,7	25,2	23,5	21,7	19,7	17,6	15,3	12,9	10,4	7,9		**21.514 €**
E70TB2900000	**GKV2 100-80I-0260**	44,6	25,7	26		35,4	35	34,7	34,2	33,8	33,3	31,8	30,2	28,3	26,2	23,9	21,5	19	16,3			**21.514 €**
E70TB2930000	**GKV2 100-80H-0350**	57,8	33,4	35		40,6	40,1	39,6	39,1	38,6	38,1	36,8	35,4	33,8	32,1	30,1	27,8	25,4	22,7	19,8	16,8	**24.984 €**
E70TB2960000	**GKV2 100-80G-0350**	57,8	33,4	35		45,5	45,1	44,6	44,2	43,7	43,2	41,9	40,3	38,5	36,5	34,3	32	29,4	26,7			**24.984 €**
E70TB2990000	**GKV2 100-80F-0350**	57,8	33,4	35		49,7	49,3	48,9	48,5	48,1	47,6	46,1	44,3	42,2	40	37,6	34,9					**24.984 €**
E70TB3020000	**GKV2 100-80E-0350**	57,8	33,4	35		53,4	53,1	52,7	52,3	51,9	51,4	50	48,3	46,2	43,9	41,5						**24.984 €**
E70TB3050000	**GKV2 100-80D-0350**	57,8	33,4	35		56,3	56	55,7	55,3	54,9	54,4	52,9	51,1	49	46,6							**24.984 €**

GKC

Electrobombas sumergibles con impulsor de un solo canal

Ejecución

Bombas sumergibles con impulsor de un solo canal.
Caracterizado por su buena seguridad contra atascos, anchos pasos de sólidos, buena resistencia al desgaste,reducida acción mecánica sobre el fluido, elevado rendimiento hidráulico.
Reducidas vibraciones gracias al rodete equilibrado dinámicamente.
Boca de envío DN 65-80-100-150-200-250

Aplicaciones

Particularmente idóneo para aguas claras, aguas cargadas con cuerpos sólidos y filamentosos, agua de cloaca,aguas negras y fangos.
Particularmente adecuadas para el vaciado de aguas residuales de pozos negros o de tanques de primera recogida o de aguas industriales de residuos. Pasaje sólidos de 40 a 163 mm.

Límites de empleo

Temperatura líquido: de 0 de °C a +40 °C.
Máxima profundidad de inmersión: 20m (con cable de longitud adecuada). Presión máxima de ejercicio: 80 m.c.a.
pH del líquido para elevar: 4 ÷ 10
Servicio continuo (con el agua al mínimo nivel de inmersión).

Materiales

Cuerpo boba: hierro fundido gris Impulsor: hierro fundido gris Caja motor: hierro fundido gris Eje: acero
Cierre mecánico bombas con clase de aislamiento H
- lado motor: cerámica/grafito
- lado bomba: carburo de silicio/cerámica

Cierre mecánico bombas con clase de aislamiento F
- lado motor: acero inox/grafito
- lado bomba: carburo de silicio/carburo de silicio

Motor

Motor de inducción de 2,4,6,8 polos, 50Hz.
Versión trifásica: 400V ± 10%, hasta 4,8 kW
400/690V ± 10% de 5,8 kW
Aislamiento clase: F o H Grado de protección: IP 68
N° máx puestas en marcha por hora:
- 20 hasta 5 kW
- 15 hasta 10 kW
- 10 para potencias superiores

Cable: ancho 10 m
Sentido de rotación: horario vista desde arriba

Designación

GKC4 100-80A-0058R
GK = Serie
C = Impulsor de un solo canal
4 = Número polos
100 = Diámetro de la boca de impulsion en mm 80 = Pasaje libre en mm
A = Peladura impulsor
0058 = Tamaño motor kW x 10 R = Con manto de enfriamiento

n ≈ 2850 1/min

CÓDIGO	BOMBA	400V	P2	Q = Caudal															PRECIO
				Q m3/h	0	10,8	14,4	18	21,5	25,2	28,8	32,4	36	43,2	50,4	57,6	64,8	72	
				Q l/min	0	180	240	300	358	420	480	540	600	720	840	960	1080	1200	
		A	kW	H (m) = Altura total															
E70TB0260000	**GKC2 65-40G-0020**	4,1	2	H m	19,5	16,1	15,2	14,4	13,5	12,7	12	11,2	10,4	8,9	7,2				**2.807 €**
E70TB0290000	**GKC2 65-40D-0020**	4,1	2		24,1	18,1	17,2	16,4	15,5	14,7	13,8	13	12,2	10,4	8,6	6,7			**3.040 €**
E70TB0320000	**GKC2 65-40A-0025**	5,5	2,5		27,9	21,8	20,7	19,7	18,8	17,9	17	16,2	15,3	13,6	11,8	9,8	7,7	5,3	**3.226 €**

n ≈ 950 1/min

CÓDIGO	BOMBA	400V	P2		Q = Caudal														PRECIO
					Q m3/h	0	18	21,5	25,2	28,8	32,4	36	43,2	50,4	57,6	64,8	72	79,2	
		400V	P2		Q l/min	0	300	358	420	480	540	600	720	840	960	1080	1200	1320	
		A	kW	HP	H (m) = Altura total														
E70TB0500000	**GKC6 80-75G-0015**	3,4	1,5	2	H m	4,3	3,6	3,4	3,2	3	2,9	2,7	2,3	1,8	1,3	0,7			**4.679 €**
E70TB0530000	**GKC6 80-75D-0015**	3,4	1,5	2		5,7	4,3	4,2	4	3,9	3,7	3,5	3,1	2,7	2,2	1,7			**4.679 €**
E70TB0560000	**GKC6 80-75A-0015**	3,4	1,5	2		7,2	-	5,5	5,3	5,1	4,9	4,7	4,3	3,9	3,5	3,1	2,5	1,9	**4.679 €**

n ≈ 1450 1/min

CÓDIGO	BOMBA	400V	690V	P2		Q = Caudal														PRECIO
						Q m3/h	0	21,5	28,8	36	54	72	90	108	126	144	162	180	198	216	
		400V	690V	P2		Q l/min	0	358	480	600	900	1200	1500	1800	2100	2400	2700	3000	3300	3600	
		A	A	kW		H (m) = Altura total															
E70TB0890000	**GKC4 80-75G-0016**	3,4		1,6	H m	10,8		8,1	7,5	6,1	4,7	3,2									**4.178 €**
E70TB0920000	**GKC4 80-75D-0021**	5,0		2,1		13,2	10,2	9,8	9,4	8,3	6,8	5,1									**4.377 €**
E70TB0800000	**GKC4 80-75A-0029**	6,1		2,9		15,9	13,2	12,6	12	10,5	9,1	7,6	5,8								**4.427 €**
E70TB0860000	**GKC4 80-80G-0037**	7,7		3,7		16,8	12,7	12,3	11,9	10,8	9,6	8,2	6,6	5	3,3						**4.679 €**
E70TB0950000	**GKC4 80-80L-0029**	6,1		2,9		14,9			10,2	9,1	7,7	6,2	4,7	3							**4.427 €**
E70TB0980000	**GKC4 80-80D-0046**	9,5		4,6		19,3		14,5	13,9	12,8	11,7	10,5	9,1	7,5	5,9	4,1					**5.062 €**
E70TB0830000	**GKC4 80-80A-0058**	11,9	6,9	5,8		21,4			16,7	15,6	14,4	13,2	12	10,5	8,9	7,2	5,3	3,4	1,3		**5.430 €**

n ≈ 2850 1/min

CÓDIGO	BOMBA	400V	690V	P2		Q = Caudal													PRECIO
						Q m3/h	0	18	21,5	28,8	36	54	72	90	108	126	144	162	
		400V	690V	P2		Q l/min	0	300	358	480	600	900	1200	1500	1800	2100	2400	2700	
		A	A	kW		H (m) = Altura total													
E70TB1670000	**GKC2 80-80P-0165**	31	17,9	16,5	H m	62,9			53,6	51	45,9	42	38,8	35,6	32,1	28,1	22,9		**12.531 €**
E70TB1700000	**GKC2 80-80I-0065**	11,8	6,8	6,5		28,1		22,1	20,3	18,7	15,4	12,7	10,2	7,5	4,6				**9.406 €**
E70TB1730000	**GKC2 80-80G-0065**	11,8	6,8	6,5		33,9		28,3	26,3	24,7	21,7	18,9	15,8	12,6	9,5				**9.406 €**
E70TB1760000	**GKC2 80-80E-0090**	16,1	9,3	9		42,1	36,1	34,8	32,5	30,5	27	24,3	21,3	17,5	13,3				**9.858 €**
E70TB1790000	**GKC2 80-80C-0125**	22,4	12,9	12,5		47,9	41,3	40,1	37,7	35,6	31,4	28,2	25	21,3	17,3	13,4			**11.846 €**
E70TB1820000	**GKC2 80-80A-0125**	22,4	12,9	12,5		53,6		46,1	43,5	41,2	36,9	33,9	30,9	27	22,4	17,6			**11.846 €**

n ≈ 950 1/min

CÓDIGO	BOMBA	400V	P2	Q = Caudal																		PRECIO
				Q m3/h	0	21,5	25,2	28,8	32,4	36	45	54	63	72	81	90	99	108	117	126	135	
		400V	P2	Q l/min	0	358	420	480	540	600	750	900	1050	1200	1350	1500	1650	1800	1950	2100	2250	
		A	kW	H (m) = Altura total																		
E70TB1940000	**GKC6 100-80L-0015**	3,4	1,5	H m	5,4	4,7	4,6	4,5	4,3	4,2	3,9	3,5	3,2	2,8	2,5	2,1						**6.600 €**
E70TB1970000	**GKC6 100-80G-0015**	3,4	1,5		7,2	5,5	5,4	5,2	5,1	4,9	4,5	4,2	3,8	3,5	3,1	2,6	2,1	1,5				**6.600 €**
E70TB2000000	**GKC6 100-80D-0018**	4,1	1,8		8,7	6,8	6,6	6,4	6,3	6,1	5,7	5,4	5	4,6	4,3	3,9	3,5	3,1	2,7	2,2		**7.268 €**
E70TB2030000	**GKC6 100-80A-0018**	4,1	1,8		9,5	7,5	7,4	7,3	7,2	7	6,7	6,4	6,1	5,7	5,4	5	4,6	4,1	3,7	3,2	2,6	**7.268 €**

GKC

Prestaciones

n ≈ 1450 1/min

CÓDIGO	BOMBA	400V	690V	P2	Q = Caudal																	PRECIO
					Q m3/h	0	28,8	36	54	72	90	108	126	144	162	180	198	216	234	252	270	
					Q l/min	0	480	600	900	1200	1500	1800	2100	2400	2700	3000	3300	3600	3900	4200	4500	
		A	A	HP	H (m) = Altura total																	
E70TB2300000	**GKC4 100-80L-0029**	6,1			H m	14,3		10,1	9,1	8	6,9	5,8	4,6									**5.012 €**
E70TB2330000	**GKC4 100-80G-0037**	7,7		5		16,9	12,6	12,2	11,3	10,2	9,2	8	6,8	5,5								**5.597 €**
E70TB2360000	**GKC4 100-80D-0046**	9,5				19,3		13,9	13	12	11	10	8,9	7,7	6,5							**6.432 €**
E70TB2390000	**GKC4 100-80A-0058**	11,9	6,9			21,2	17,7	16,9	15,5	14,4	13,4	12,3	11,2	10	8,6	7,1	5,4	3,7				**7.353 €**
E70TB2750000	**GKC4 100-100L-0165**	31,2	18			27,4				21,4	20,7	20	19,3	18,5	17,7	16,8	15,7	14,6	13,4	12	10,7	**20.820 €**
E70TB2780000	**GKC4 100-100G-0193**	38,8	22,4			31				24,9	24,1	23,3	22,4	21,5	20,6	19,6	18,6	17,5	16,3	15,1	13,8	**22.208 €**
E70TB2810000	**GKC4 100-100D-0193**	38,8	22,4			34,3				29	27,6	26,4	25,2	24,1	23	21,9	20,8	19,7	18,5	17,3	16	**22.208 €**
E70TB2840000	**GKC4 100-100A-0230**	42,4	24,5	31		39,6				34	32,7	31,4	30,1	29	27,9	26,8	25,7	24,7	23,5	22,3		**23.596 €**

n ≈ 2850 1/min

CÓDIGO	BOMBA	400V	690V	P2	Q = Caudal													PRECIO
					Q m3/h	0	28,8	36	54	72	90	108	126	144	162	180	198	
					Q l/min	0	480	600	900	1200	1500	1800	2100	2400	2700	3000	3300	
		A	A	kW	H (m) = Altura total													
E70TB3080000	**GKC2 100-80C-0260**	44,6	25,7	26	H m	73,7			56,2	53,1	49,9	46,6						**24.012 €**
E70TB3110000	**GKC2 100-80D-0260**	44,6	25,7	26		67,9		53,7	50,8	47,9	45	42,2	39,4	36,6				**24.012 €**
E70TB3140000	**GKC2 100-80G-0260**	44,6	25,7	26		49,4	39	37,6	34,7	31,9	29,2	26,4	23,5	20,7	17,7	14,6	11,4	**24.012 €**
E70TB3170000	**GKC2 100-80F-0260**	44,6	25,7	26		54,5	44,6	42,6	39,1	36,2	33,4	30,6	27,8	24,8	21,8	18,8	15,7	**24.012 €**
E70TB3200000	**GKC2 100-80E-0260**	44,6	25,7	26		59,3		46,6	43,7	40,9	38,2	35,4	32,5	29,6	26,7	23,6		**24.012 €**
E70TB3230000	**GKC2 100-80C-0350**	57,8	33,4	35		73,9			56,3	53,3	50,3	47,2	44,1	40,9	37,7	34,6		**27.760 €**
E70TB3260000	**GKC2 100-80D-0350**	57,8	33,4	35		68		54,3	51,5	48,6	45,8	42,9	39,9	36,9	33,9	30,8		**27.760 €**
E70TB3290000	**GKC2 100-80B-0350**	57,8	33,4	35		77			59,3	56,1	53,1	50,2	47,4	44,7	41,9	39		**27.760 €**
E70TB3320000	**GKC2 100-80A-0350**	57,8	33,4	35		80,1			66,2	61,9	58,4	55,4	52,6	49,9	47			**27.760 €**

n ≈ 950 1/min

CÓDIGO	BOMBA	400V	P2	Q = Caudal																	PRECIO
				Q m3/h	0	10,8	14,4	21,5	28,8	36	54	72	90	108	126	144	162	180	198	216	
				Q l/min	0	180	240	358	480	600	900	1200	1500	1800	2100	2400	2700	3000	3300	3600	
		A	kW	H (m) = Altura total																	
E70TB2420000	**GKC6 150-100G-0040**	9	4	H m	9,3					7,3	6,8	6,2	5,7	5	4,4	3,7	3				**10.550 €**
E70TB2450000	**GKC6 150-100D-0040**	9	4		10,9	10	9,7	9,2	8,8	8,5	7,8	7,3	6,8	6,3	5,7	5,1	4,4	3,6			**10.550 €**
E70TB2480000	**GKC6 150-100A-0040**	9	4		12,4					9,8	9,1	8,6	8,1	7,6	7,1	6,5	5,9	5,2	4,5	3,7	**10.550 €**

n ≈ 1450 1/min

CÓDIGO	BOMBA	400V	690V	P2	Q = Caudal																				PRECIO
					Q m3/h	0	54	72	90	108	126	144	162	180	198	216	234	252	270	288	324	360	450	540	630	
					Q l/min	0	900	1200	1500	1800	2100	2400	2700	3000	3300	3600	3900	4200	4500	4800	5400	6000	7500	9000	10500	
		A	A	HP	H (m) = Altura total																				
E70TB2510000	**GKC4 150-80D-0046**	9,5		4,6	H m	12,1	10,4	9,8	9,1	8,3	7,6	6,9	6,2	5,5	4,8	4									**10.611 €**
E70TB2540000	**GKC4 150-80A-0058**	11,9	6,9	5,8		18,1	13,5	12,8	12,1	11,3	10,5	9,8	9	8,2	7,4	6,6	5,8	4,9	3,9						**11.236 €**
E70TB2570000	**GKC4 150-100G-0075**	15,3	8,8	7,5		20,2	16	14,9	14,1	13,4	12,6	11,8	10,9	10		8,1		6,1							**10.501 €**
E70TB2600000	**GKC4 150-100D-0105**	20	11,5	10,5		24,1	19	18,3	17,6	16,8	16	15,1	14,3	13,4		11,6		9,7		7,6	5,1				**12.230 €**
E70TB2630000	**GKC4 150-100A-0125**	24	13,9	12,5		28,9	23	21,6	20,7	19,9	19,1	18,4	17,6	16,8		15		13		10,9	8,5	5,5			**13.089 €**
E70TB3350000	**GKC4 150-115L-0165**	31,2	18	16,5		27,6		21,7	20,8	20,1	19,3	18,6	17,9	17,1		15,6		14		12,2	10,4	8,5			**20.820 €**
E70TB3380000	**GKC4 150-115G-0193**	38,8	22,4	19,3		32		26,1	24,9	23,8	22,9	22	21,2	20,4		18,8		17,1		15,3	13,4	11,3			**22.208 €**
E70TB3410000	**GKC4 150-115D-0210**	39	22,5	21		34,9		28,4	27,3	26,4	25,6	24,8	24	23,2		21,5		19,7		17,8	15,7	13,6			**24.290 €**
E70TB3440000	**GKC4 150-115A-0260**	47,2	27,3	26		39,9		33	31,7	30,6	29,7	28,8	27,9	27,1		25,4		23,7		21,9	20	18	11,9		**24.984 €**
E70TB4700000	**GKC4 150-102L-0340R**	65,8	37,6	34		45,5				35,8	34,5	33,4	32,3	31,2		29,3		27,5		25,9	24,2	22,5	17,8	12,5	7,1	**48.036 €**
E70TB4730000	**GKC4 150-102G-0420R**	80,5	46,0	42		51,7				41,3	40,1	39	37,9	36,8		34,8		32,9		31,1	29,3	27,5	22,8	17,2	10,6	**48.838 €**
E70TB4760000	**GKC4 150-102D-0510R**	93,5	53,4	51		58				46,8	45,6	44,5	43,4	42,3		40,3		38,4		36,5	34,7	32,8	28	22,1	15,1	**50.374 €**
E70TB4790000	**GKC4 150-102A-0620R**	117	66,9	62		64,8				52	50,7	49,7	48,7	47,8		45,9		44,1		42,2	40,3	38,4	33,5	27,8	20,8	**62.637 €**

n ≈ 950 1/min

CÓDIGO	BOMBA	400V	690V	P2		Q = Caudal														PRECIO
						Q m3/h	0	90	108	126	144	162	180	216	252	288	324	360	450	540	
						Q l/min	0	1500	1800	2100	2400	2700	3000	3600	4200	4800	5400	6000	7500	9000	
		A		kW	HP	H (m) = Altura total															
E70TB3470000	**GKC6 200-135G-0110**	23,8	13,7	11	15	H m	13		11,1	10,8	10,5	10,2	9,9	9,3	8,6	7,9	7,1	6,3	4,3		**22.208 €**
E70TB3500000	**GKC6 200-135D-0150**	33	19,1	15	20		20,3	16,7	16,2	15,8	15,4	15	14,6	13,7	12,9	12,1	11,2	10,4	8,1	5,7	**23.180 €**
E70TB3530000	**GKC6 200-135A-0195**	40,2	23,2	19,5			23,2	19,6	19,2	18,7	18,3	17,9	17,5	16,7	15,9	15,1	14,3	13,5	11,3	8,9	**27.760 €**

n ≈ 750 1/min

CÓDIGO	BOMBA	400V	690V	P2	Q = Caudal																	PRECIO
					Q m3/h	0	108	126	144	162	180	216	252	288	324	360	450	540	630	720	810	900	
					Q l/min	0	1800	2100	2400	2700	3000	3600	4200	4800	5400	6000	7500	9000	10500	12000	13500	15000	
		A		kW	H (m) = Altura total																	
E70TB3980000	**GKC8 250-163A-0210**	44,1	25,2	21	H m	19,7	16,9	16,6	16,4	16,2	15,9	15,4	14,9	14,4	13,9	13,4	12	10,6	9	7,1	5	2,5	**50.256 €**

n ≈ 950 1/min

CÓDIGO	BOMBA	400V	690V	P2	Q = Caudal																		PRECIO
					Q m3/h	0	144	162	180	216	252	288	324	360	450	540	630	720	810	900	990	1080	
		400V	690V	P2	Q l/min	0	2400	2700	3000	3600	4200	4800	5400	6000	7500	9000	10500	12000	13500	15000	16500	18000	
		A	A	kW	H (m) = Altura total																		
E70TB4010000	**GKC6 250-163L-0250**	50,0	28,6	25	H m	23,8				17,5	16,7	16,1	15,5	14,9	13,3	11,7	9,9	8,1	6,3	4,5			**47.215 €**
E70TB4040000	**GKC6 250-163G-0340**	68,5	39,1	34		28,3	23,6	23,3	23	22,4	21,7	21	20,2	19,5	17,8	16	14,2	12,3	10,5	8,6	6,5	4	**47.917 €**
E70TB4070000	**GKC6 250-163D-0420**	84,7	48,4	42		32		26,6	26,3	25,6	25	24,3	23,6	22,9	21,2	19,4	17,5	15,6	13,6	11,6	9,6	7,3	**49.573 €**
E70TB4100000	**GKC6 250-163A-0510**	103	58,9	51		35,4	30,2	29,9	29,6	29	28,3	27,7	27	26,3	24,6	22,8	20,9	18,9	16,8	14,6	12,2	8,8	**68.903 €**
E70TB4850000	**GKC6 250-163L-0250R**	50,0	28,6	25		23,8				17,5	16,7	16,1	15,5	14,9	13,3	11,7	9,9	8,1	6,3	4,5			**52.347 €**
E70TB4880000	**GKC6 250-163G-0340R**	68,5	39,1	34		28,3	23,6	23,3	23	22,4	21,7	21	20,2	19,5	17,8	16	14,2	12,3	10,5	8,6	6,5	4	**53.063 €**
E70TB4910000	**GKC6 250-163D-0420R**	84,7	48,4	42		32		26,6	26,3	25,6	25	24,3	23,6	22,9	21,2	19,4	17,5	15,6	13,6	11,6	9,6	7,3	**54.752 €**
E70TB4940000	**GKC6 250-163A-0510R**	103	58,9	51		35,4	30,2	29,9	29,6	29	28,3	27,7	27	26,3	24,6	22,8	20,9	18,9	16,8	14,6	12,2	8,8	**78.159 €**

n ≈ 1450 1/min

CÓDIGO	BOMBA	400V	690V	P2	Q = Caudal													PRECIO
					Q m3/h	0	324	360	450	540	630	720	810	900	990	1080	1188	
		400V	690V	P2	Q l/min	0	5400	6000	7500	9000	10500	12000	13500	15000	16500	18000	19800	
		A	A	kW	H (m) = Altura total													
A consultar	**GKC4 250-163M-0820**	148	84,5	82	H m	45,8	36,2	35,3	33	30,8	28,5	26,2	24	21,7	19,6	17,5	15	A consultar
	GKC4 250-163L-1000	184	105	100		55,3	41,1	40	37,4	35	32,5	30,1	27,6	25,1	22,4	19,6	15,9	
	GKC4 250-163H-1000	184	105	100		59,3	43,3	42,3	39,8	37,2	34,6	32,1	29,5	26,8	24	21	17,5	
	GKC4 250-163G-1200	223	128	120		62,4	50,2	49,2	46,4	43,6	40,7	37,9	35	32,2	29,4	26,5	23,1	
	GKC4 250-163E-1450	262	150	145		65,9	56,8	55,4	52,1	49,3	46,8	44,3	41,7	39	36,3	33,4	30,1	
	GKC4 250-163T-1450	262	150	145		70,8	57	56	53,5	50,9	48,2	45,4	42,5	39,4	36,2	32,9	28,9	
	GKC4 250-163B-1450	262	150	145		74,1	61	59,8	57,1	54,4	51,6	48,8	45,9	42,9	39,8	36,6	32,5	
	GKC4 250-163A-1800	321	184	180		78,1	66,8	65,7	62,8	59,9	57,1	54,3	51,6	48,8	46	43	39,2	
	GKC4 250-163M-0820R	148	84,5	82		45,8	36,2	35,3	33	30,8	28,5	26,2	24	21,7	19,6	17,5	15	
	GKC4 250-163L-1000R	184	105	100		55,3	41,1	40	37,4	35	32,5	30,1	27,6	25,1	22,4	19,6	15,9	
	GKC4 250-163H-1000R	184	105	100		59,3	43,3	42,3	39,8	37,2	34,6	32,1	29,5	26,8	24	21	17,5	
	GKC4 250-163G-1200R	223	128	120		62,4	50,2	49,2	46,4	43,6	40,7	37,9	35	32,2	29,4	26,5	23,1	
	GKC4 250-163E-1450R	262	150	145		65,9	56,8	55,4	52,1	49,3	46,8	44,3	41,7	39	36,3	33,4	30,1	
	GKC4 250-163T-1450R	262	150	145		70,8	57	56	53,5	50,9	48,2	45,4	42,5	39,4	36,2	32,9	28,9	
	GKC4 250-163B-1450R	262	150	145		74,1	61	59,8	57,1	54,4	51,6	48,8	45,9	42,9	39,8	36,6	32,5	
	GKC4 250-163A-1800R	321	184	180		78,1	66,8	65,7	62,8	59,9	57,1	54,3	51,6	48,8	46	43	39,2	

GKN

Electrobombas sumergibles con impulsor multicanal

Ejecución

Bombas sumergibles con impulsor multicanal.
Caracterizada por buena seguridad contra atascamientos, anchos pasajes esféricos, buena resistencia al desgaste, baja acción mecánica en el fluido, elevado rendimiento hidráulico en los altos caudales.
Reducidas vibraciones gracias al rodete equilibrado dinámicamente. festen und langfasrigen Bestandteilen, Abwasser mit hohem Anteil an Gas und Schlamm. Boca de envío DN 200-250-300-350.

Aplicaciones

Para el movimiento de aguas cargadas y sucias por rejilla.
Particularmente adecuadas para el vaciado de aguas residuales de pozos negros o de tanques de primera recogida o de aguas industriales de residuos. Sustituyen a las bombas de un solo canal cuando no se requiere un elevado diámetro de pasaje de sólidos.
Pasaje sólidos de 100 a164 mm.

Límites de empleo

Temperatura líquido: de 0 de °C a +40 °C.
Máxima profundidad de inmersión: 20m (con cable de longitud adecuada). Presión máxima de ejercicio: 80 m.c.a.
pH del líquido para elevar: 4 ÷ 10
Servicio continuo (con el agua al mínimo nivel de inmersión).

Materiales

Cuerpo boba: hierro fundido gris Impulsor: hierro fundido gris Caja motor: hierro fundido gris Eje: acero
Cierre mecánico bombas con clase de aislamiento H
- lado motor: cerámica/grafito
- lado bomba: carburo de silicio/cerámica

Cierre mecánico bombas con clase de aislamiento F
- lado motor: acero inox/grafito
- lado bomba: carburo de silicio/carburo de silicio

Motor

Motor a inducción de 4-6 o 8 polos, 50Hz
400/690V ± 10%
Aislamiento clase: F o H Grado de protección: IP 68
N° máx puestas en marcha por hora:
- 20 hasta 5 kW
- 15 hasta 10 kW
- 10 para potencias superiores

Cable: ancho 10 m
Sentido de rotación: horario vista desde arriba

Designación

GKN4 200-100A-0260R
GK = Serie
N = Impulsor Multicanal
4 = Número polos
200 = Diámetro de la boca de impulsion en mm
100 = Pasaje libre en mm
A = Peladura impulsor
0260 = Tamaño motor kW x 10
R = Con manto de enfriamiento

n ≈ 950 1/min

CÓDIGO	BOMBA	400V	690V	P2	Q = Caudal														PRECIO
					Q m3/h	0	108	126	144	162	180	216	252	288	324	360	450	540	
					Q l/min	0	1800	2100	2400	2700	3000	3600	4200	4800	5400	6000	7500	9000	
		A	A	kW	H (m) = Altura total														
E70TB2660000	**GKN6 200-100L-0075**	15,8	9,1	7,5		5,9		4,8	4,6	4,5	4,3	3,9	3,5	3,1	2,7	2,3			**15.230 €**
E70TB2690000	**GKN6 200-100G-0075**	15,8	9,1	7,5		7,7		6,1	5,9	5,7	5,6	5,2	4,8	4,4	3,9	3,4	2,2		**15.230 €**
E70TB2720000	**GKN6 200-100A-0075**	15,8	9,1	7,5	**H**	10,4				7,9	7,7	7,3	6,9	6,4	5,9	5,3	3,8	2,1	**15.230 €**
E70TB3560000	**GKN6 200-100L-0110**	23,8	13,7	11	m	5,9	5	4,8	4,6	4,4	4,3	4	3,7	3,3	3	2,5			**22.208 €**
E70TB3590000	**GKN6 200-100G-0110**	23,8	13,7	11		8,1			6,4	6,2	6	5,6	5,3	4,9	4,4	4	2,7		**22.208 €**
E70TB3620000	**GKN6 200-100A-0110**	23,8	13,7	11		11,6				8,2	8	7,6	7,2	6,9	6,5	6	4,7	3,1	**22.208 €**

n ≈ 1450 1/min

CÓDIGO	BOMBA	400V	690V	P2	Q = Caudal														PRECIO
					Q m3/h	0	216	252	288	324	360	450	540	630	720	810	900		
					Q l/min	0	3600	4200	4800	5400	6000	7500	9000	10500	12000	13500	15000		
		A	A	kW	H (m) = Altura total														
E70TB3650000	**GKN4 200-100L-0165**	31,2	18	16,5		12,9	10	9,5	9	8,6	8,1	6,9	5,4	3,6					**22.486 €**
E70TB3680000	**GKN4 200-100G-0193**	38,8	22,4	19,3	**H**	18	14,2	13,6	13	12,4	11,9	10,4	8,8	7	4,9	2,9			**24.290 €**
E70TB3710000	**GKN4 200-100D-0210**	39	22,5	21	m	20,1		14,9	14,2	13,6	13	11,6	10	8,1	6	3,8			**25.678 €**
E70TB3740000	**GKN4 200-100A-0260**	47,2	27,3	26		24,9	18,1	17,6	17	16,5	15,9	14,5	12,9	11	8,7	6,1	3,7		**27.066 €**

n ≈ 950 1/min

CÓDIGO	BOMBA	400V	690V	P2	Q = Caudal														PRECIO
					Q m3/h	0	252	288	324	360	450	540	630	720	810	900	990	1080	
					Q l/min	0	4200	4800	5400	6000	7500	9000	10500	12000	13500	15000	16500	18000	
		A	A	kW	H (m) = Altura total														
E70TB3770000	**GKN6 250-115I-0110**	23,8	13,7	11		8,4	6,4	6,1	5,8	5,6	4,9	4	3,1	2,1					**25.678 €**
E70TB3800000	**GKN6 250-115D-0150**	33	19,1	15	**H**	11,4	9,4	9,1	8,8	8,5	7,7	6,8	5,8	4,7	3,5	2,2			**26.372 €**
E70TB3830000	**GKN6 250-115A-0195**	40,2	23,2	19,5	m	15	13,1	12,7	12,3	11,9	10,8	9,8	8,7	7,6	6,4	5,1	3,8	2,5	**30.536 €**

n ≈ 750 1/min

CÓDIGO	BOMBA	400V	690V	P2	Q = Caudal														PRECIO
					Q m3/h	0	288	360	450	540	630	720	810	900	990	1080	1170	1260	1350	
					Q l/min	0	4800	6000	7500	9000	10500	12000	13500	15000	16500	18000	19500	21000	22500	
		A	A	kW	H (m) = Altura total															
E70TB4130000	**GKN8 300-143D-0170**	36,0	20,6	17		11,1	8,6	8,2	7,7	7,3	6,8	6,3	5,7	5	4,2	3,4	2,6	1,7		**45.199 €**
E70TB4160000	**GKN8 300-143A-0210**	44,1	25,2	21	**H**	13	10,1	9,8	9,4	8,9	8,3	7,7	6,9	6,2	5,4	4,6	3,8	3	2,2	**46.380 €**
E70TB4970000	**GKN8 300-143E-0170R**	36,0	20,6	17	m	11,1	8,6	8,2	7,7	7,3	6,8	6,3	5,7	5	4,2	3,4	2,6	1,7		**49.784 €**
E70TB5000000	**GKN8 300-143B-0210R**	44,1	25,2	21		13	10,1	9,8	9,4	8,9	8,3	7,7	6,9	6,2	5,4	4,6	3,8	3	2,2	**50.993 €**

n ≈ 950 1/min

CÓDIGO	BOMBA	400V	690V	P2	Q = Caudal														PRECIO
					Q m3/h	0	324	360	450	540	630	720	900	1080	1260	1440	1620	1800	
					Q l/min	0	5400	6000	7500	9000	10500	12000	15000	18000	21000	24000	27000	30000	
		A	A	kW	H (m) = Altura total														
E70TB4190000	**GKN6 300-143M-0250**	50,0	28,6	25		11,6	9,6	9,4	9	8,5	8,1	7,6	6,4	5,1	3,5	2			**43.695 €**
E70TB4220000	**GKN6 300-143G-0340**	68,5	39,1	34		16,4		12,7	12,4	12	11,5	10,9	9,6	8	6,2	4,3			**44.315 €**
E70TB4250000	**GKN6 300-143D-0420**	84,7	48,4	42		20,5		15,3	14,8	14,3	13,9	13,4	12,2	10,6	8,6	6,4	4,2		**45.775 €**
E70TB4280000	**GKN6 300-143A-0510**	103	58,9	51	**H**	23,7		18	17,5	17	16,6	16,1	14,8	13,1	11	8,8	6,5	4,1	**62.816 €**
E70TB5030000	**GKN6 300-143N-0250R**	50,0	28,6	25	m	11,6	9,6	9,4	9	8,5	8,1	7,6	6,4	5,1	3,5	2			**48.250 €**
E70TB5060000	**GKN6 300-143H-0340R**	68,5	39,1	34		16,4		12,7	12,4	12	11,5	10,9	9,6	8	6,2	4,3			**48.884 €**
E70TB5090000	**GKN6 300-143E-0420R**	84,7	48,4	42		20,5		15,3	14,8	14,3	13,9	13,4	12,2	10,6	8,6	6,4	4,2		**50.373 €**
E70TB5120000	**GKN6 300-143B-0510R**	103	58,9	51		23,7		18	17,5	17	16,6	16,1	14,8	13,1	11	8,8	6,5	4,1	**71.028 €**

n ≈ 1450 1/min

CÓDIGO	BOMBA	400V	690V	P2	Q = Caudal																		PRECIO
					Q m3/h	0	540	630	720	810	900	990	1080	1170	1260	1440	1620	1800	1980	2160	2340	2520	
					Q l/min	0	9000	10500	12000	13500	15000	16500	18000	19500	21000	24000	27000	30000	33000	36000	39000	42000	
		A	A	kW	H (m) = Altura total																		
E70TB5870000	**GKN4 300-143N-0820**	148	84,5	82		30,8	24	22,9	21,9	20,8	19,8	18,8	17,8	16,8	15,8	13,8	11,7	9,5	7,2	4,5	1,6		**66.944 €**
E70TB5900000	**GKN4 300-143M-0900**	159	90,9	90		32,1	25,2	24,2	23,1	22,1	21	20	18,9	17,9	16,9	14,8	12,7	10,6	8,3	5,8	2,8		**74.801 €**
E70TB5930000	**GKN4 300-143I-1000**	184	105	100		34,4	27,5	26,4	25,4	24,3	23,2	22,1	21	19,9	18,9	16,7	14,5	12,2	9,8	7,4	4,9	2,3	**78.501 €**
E70TB5960000	**GKN4 300-143G-1200**	223	128	120		37,9	32,9	31,3	29,8	28,5	27,2	25,9	24,8	23,7	22,6	20,5	18,3	16,1	13,6	10,9	8,1	5,2	**85.387 €**
E70TB5990000	**GKN4 300-143D-1450**	262	150	145		48,3	38,4	37	35,7	34,5	33,3	32,1	30,9	29,7	28,4	25,7	22,8	20	17,2	14,6	12,2	10	**105.376 €**
E70TB6020000	**GKN4 300-143A-1800**	321	184	180	**H**	56,6	46,8	45,4	44,2	43,1	42	40,9	39,7	38,6	37,4	34,8	32	29	25,9	22,6	19,3	15,9	**114.355 €**
E70TB6050000	**GKN4 300-143Q-0820R**	148	84,5	82	m	30,8	24	22,9	21,9	20,8	19,8	18,8	17,8	16,8	15,8	13,8	11,7	9,5	7,2	4,5	1,6		**74.640 €**
E70TB6080000	**GKN4 300-143P-0900R**	159	90,9	90		32,1	25,2	24,2	23,1	22,1	21	20	18,9	17,9	16,9	14,8	12,7	10,6	8,3	5,8	2,8		**82.393 €**
E70TB6110000	**GKN4 300-143L-1000R**	184	105	100		34,4	27,5	26,4	25,4	24,3	23,2	22,1	21	19,9	18,9	16,7	14,5	12,2	9,8	7,4	4,9	2,3	**86.935 €**
E70TB6140000	**GKN4 300-143H-1200R**	223	128	120		37,9	32,9	31,3	29,8	28,5	27,2	25,9	24,8	23,7	22,6	20,5	18,3	16,1	13,6	10,9	8,1	5,2	**93.819 €**
E70TB6170000	**GKN4 300-143E-1450R**	262	150	145		48,3	38,4	37	35,7	34,5	33,3	32,1	30,9	29,7	28,4	25,7	22,8	20	17,2	14,6	12,2	10	**113.913 €**
E70TB6200000	**GKN4 300-143B-1800R**	321	184	180		56,6	46,8	45,4	44,2	43,1	42	40,9	39,7	38,6	37,4	34,8	32	29	25,9	22,6	19,3	15,9	**123.185 €**

n ≈ 750 1/min

CÓDIGO	BOMBA	400V	690V	P2	Q = Caudal																	PRECIO
					Q m3/h	0	252	270	360	450	540	630	720	900	1080	1260	1440	1620	1800	1980	2160	
					Q l/min	0	4200	4500	6000	7500	9000	10500	12000	15000	18000	21000	24000	27000	30000	33000	36000	
		A	A	kW	H (m) = Altura total																	
E70TB4310000	**GKN8 350-143S-0210**	44,1	25,2	21		8,4	7,2	7,2	7,1	7	6,8	6,5	6,2	5,6	4,8	3,8	2,8	1,8				**47.130 €**
E70TB4340000	**GKN8 350-143O-0250**	58,5	33,4	25		10,1			8,7	8,5	8,3	8	7,6	6,8	5,9	4,9	3,8	2,5				**56.256 €**
E70TB4370000	**GKN8 350-143G-0340**	80,0	45,7	34		13,9			12	11,5	11,1	10,7	10,3	9,4	8,4	7,3	6,1	4,8	3,4	2		**58.349 €**
E70TB4400000	**GKN8 350-143A-0420**	90,5	51,7	42	**H**	16,1			13,5	13,1	12,8	12,4	12	11,1	10,1	9,1	8	6,7	5,3	3,9	2,4	**65.338 €**
E70TB5150000	**GKN8 350-143T-0210R**	44,1	25,2	21	m	8,4	7,2	7,2	7,1	7	6,8	6,5	6,2	5,6	4,8	3,8	2,8	1,8				**51.759 €**
E70TB5180000	**GKN8 350-143P-0250R**	58,5	33,4	25		10,1			8,7	8,5	8,3	8	7,6	6,8	5,9	4,9	3,8	2,5				**63.111 €**
E70TB5210000	**GKN8 350-143H-0340R**	80,0	45,7	34		13,9			12	11,5	11,1	10,7	10,3	9,4	8,4	7,3	6,1	4,8	3,4	2		**65.233 €**
E70TB5240000	**GKN8 350-143B-0420R**	90,5	51,7	42		16,1			13,5	13,1	12,8	12,4	12	11,1	10,1	9,1	8	6,7	5,3	3,9	2,4	**73.592 €**

n ≈ 950 1/min

CÓDIGO	BOMBA	400V	690V	P2	Q = Caudal																	PRECIO
					Q m3/h	0	720	810	900	990	1080	1170	1260	1440	1620	1800	1980	2160	2340	2520	2700	2880	
					Q l/min	0	12000	13500	15000	16500	18000	19500	21000	24000	27000	30000	33000	36000	39000	42000	45000	48000	
		A	A	kW	H (m) = Altura total																		
E70TB5270000	**GKN6 350-164V-0420**	84,7	48,4	42		12,7	10,2	9,9	9,6	9,3	8,9	8,5	8,1	7,1	5,9	4,6	3,1	1,8					**48.811 €**
E70TB5300000	**GKN6 350-164S-0510**	103	58,9	51		15,2	12,2	11,9	11,6	11,2	10,8	10,3	9,8	8,7	7,4	6,1	4,7	3,4	2				**65.866 €**
E70TB5330000	**GKN6 350-164W-0420R**	84,7	48,4	42		12,7	10,2	9,9	9,6	9,3	8,9	8,5	8,1	7,1	5,9	4,6	3,1	1,8					**55.415 €**
E70TB5360000	**GKN6 350-164T-0510R**	103	58,9	51		15,2	12,2	11,9	11,6	11,2	10,8	10,3	9,8	8,7	7,4	6,1	4,7	3,4	2				**73.166 €**
E70TB6230000	**GKN6 350-164O-0600**	110	62,7	60	**H**	21,1	16,4	15,8	15,1	14,4	13,8	13,1	12,3	10,9	9,4	8	6,5	5,2	3,9	2,7			**82.409 €**
E70TB6260000	**GKN6 350-164G-0820**	145	82,7	82	m	27,2	20,7	20	19,3	18,6	17,9	17,1	16,4	14,9	13,3	11,7	10	8,4	6,8	5,2	3,6		**86.522 €**
E70TB6290000	**GKN6 350-164A-1000**	177	101	100		31,7	24,9	24	23,2	22,4	21,6	20,8	19,9	18,3	16,6	14,9	13,3	11,6	10	8,3	6,8	5,2	**89.558 €**
E70TB6320000	**GKN6 350-164P-0600R**	110	62,7	60		21,1	16,4	15,8	15,1	14,4	13,8	13,1	12,3	10,9	9,4	8	6,5	5,2	3,9	2,7			**91.090 €**
E70TB6350000	**GKN6 350-164H-0820R**	145	82,7	82		27,2	20,7	20	19,3	18,6	17,9	17,1	16,4	14,9	13,3	11,7	10	8,4	6,8	5,2	3,6		**95.116 €**
E70TB6380000	**GKN6 350-164B-1000R**	177	101	100		31,7	24,9	24	23,2	22,4	21,6	20,8	19,9	18,3	16,6	14,9	13,3	11,6	10	8,3	6,8	5,2	**98.331 €**

GKG

Electrobombas sumergibles con sistema triturador

Ejecución

Bombas sumergibles con sistema triturador de alto poder de corte. De acero inoxidable de elevada dureza; su conformación asegura una larga duración y mantenimiento de las capacidades de triturado. La eventual sustitución no requiere equipos particulares. Boca de envío DN 40.

Aplicaciones

Para desplazar agua que contenga materiales filamentosos largos, papel o material textil.
Son particularmente adecuadas para la eliminación de aguas residuales en el uso doméstico, residencial e industrial.
Pasaje sólidos 4 mm.

Límites de empleo

Temperatura líquido hasta 40 °C.
Máxima profundidad de inmersión: 20m (con cable de longitud adecuada). Presión máxima de ejercicio: 80 m.c.a.
pH del liquido a levantar : 6 ÷ 10
Servicio continuo (con el agua al mínimo nivel de inmersión).

Materiales

Cuerpo boba: hierro fundido gris Impulsor: hierro fundido gris Caja motor: hierro fundido gris Eje: acero
Sujeción mecánica lado motor: gra ito/cerámica
Cierre mecánico lado bomba: Carburo de silicio/cerámic

Motor

Motor a inducción a 2,4 polos, 50Hz
Versión trifásica: 400V ± 10%hasta 4,8 kW
400/690V ± 10%de 5,8 kW
Aislamiento clase: H Grado de protección: IP 68
N° máx puestas en marcha por hora: 20 a intervalos regulares
Cable: ancho 10 m
Para otros modelos: contacte con nuestra oficina comercial

Designación

GKG2 40-4T-0020
GK = Serie
G = Impulsor con sistema triturador
2 = Número polos
40 = Diámetro de la boca de impulsion en mm
4 = Pasaje libre en mm
T = Peladura impulsor
0020 = Tamaño motor kW x 10

GKG

Prestaciones

n ≈ 2850 1/min

CÓDIGO	BOMBA	400V	690V	P2	Q = Caudal													PRECIO
					Q m3/h	0	1,4	1,8	2,2	2,5	2,9	3,2	3,6	7,2	10,8	14,4	18	
					Q l/min	0	23,33	30	36,66	41,66	48,33	53,33	60	120	180	240	300	
		A	A	kW	H (m) = Altura total													
E70TB4430000	**GKG2 40-4T-0020**	4,1		2	**H** m	23,3	22,2	22	21,8	21,6	21,4	21,2	21	18,9	16			**3.258 €**
E70TB4460000	**GKG2 40-4R-0020**	4,1		2		27,5	26,4	26,1	25,9	25,7	25,5	25,2	25	22,6	19,2			**3.291 €**
E70TB4550000	**GKG2 40-4D-0020**	4,1		2		23,8	23	22,9	22,7	22,5	22,3	22,2	22	20,3	18,3	15,4	10,6	**3.291 €**
E70TB4580000	**GKG2 40-4G-0020**	4,1		2		20,3	19,8	19,6	19,5	19,4	19,2	19,1	19	17,5	15,6	12,9	8,7	**3.258 €**
E70TB4490000	**GKG2 40-4P-0025**	5,5		2,5		33	31,4	31,1	30,9	30,7	30,4	30,2	30	27,5	23,9			**3.342 €**
E70TB4520000	**GKG2 40-4A-0025**	5,5		2,5		28,1	27	26,7	26,5	26,3	26	25,9	25,7	24,1	22,3	19,6	14,5	**3.342 €**
E70TB4670000	**GKG2 40-4G-0038**	7,5		3,8		37,5	36,6	36,3	36,1	35,8	35,5	35,3	35	31,9	28,7	25,4	19,3	**4.872 €**
E70TB4640000	**GKG2 40-4D-0048**	8,9		4,8		44,3	42,9	42,5	42,3	42	41,7	41,4	41,1	38,3	34,7	30,3		**4.929 €**
E70TB4610000	**GKG2 40-4A-0065**	11,9	6,9	6,5		52,6	50,9	50,5	50,1	49,7	49,3	48,9	48,5	44,6	40,7	36,9	30,9	**5.430 €**

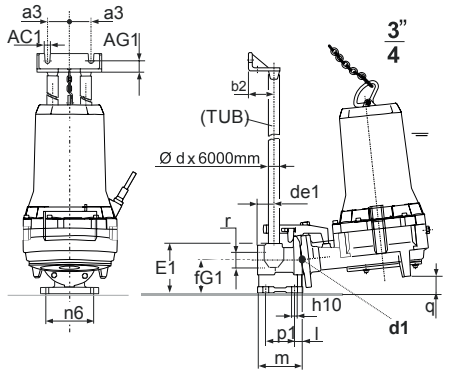

Acoplamiento de fondo

CÓDIGO	TIPO	mm															PRECIO
		a3	AC1	AG1	b2	d1	de1	E1	fG1	H1	h10	K1	n6	p1	q	y	
E18120290000	SAK 40-G11/2-3/4	52.5	12	27	60	3/4"	40	120	80	21.5	14	113	115	70	37	G11/2"	275 €

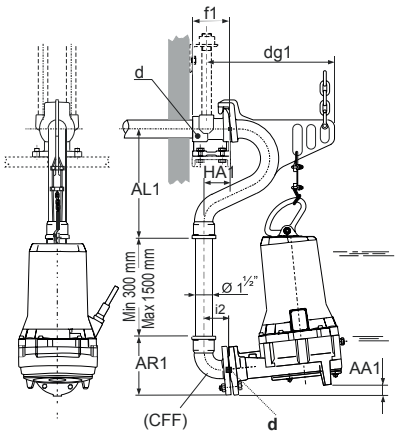

Acoplamiento de fondo

CÓDIGO	TIPO	mm								PRECIO
		AA1	AL1	AR1	d	dg1	f1	g3	HA1	
E18120300000	SAK 40-G11/2A	29	315	165	G1 1/2"	403	107	76	76	791 €

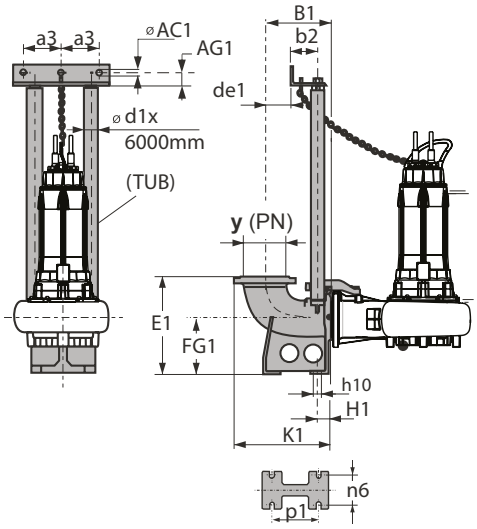

Acoplamiento de fondo

CÓDIGO	TIPO	mm																PRECIO
		a3	AC1	AG1	B1	b2	d1	de1	E1	fG1	H1	h10	K1	n6	p1	y	PN	
E18120310000	SAK 65-65-2	130	12.5	35	220	102	2"	40	280	160	47	18	312,5	110	156	65	16	683 €
E18120320000	SAK 65-80-2	130	12.5	35	220	102	2"	40	280	160	47	18	320	110	156	80	16	702 €
E18120340000	SAK 80-100-2	130	12.5	35	228	102	2"	48	320	180	47	18	338	110	156	100	16	886 €
E18120350000	SAK 80-80-2	130	12.5	35	220	102	2"	40	320	180	47	18	320	110	156	80	16	867 €
E18120370000	SAK 100-100-2	130	12.5	35	228	102	2"	48	430	280	49	18	338	194	186	100	16	922 €
E18120380000	SAK 100-100-2A	130	12.5	35	228	102	2"	48	350	200	49	18	338	135	186	100	16	941 €
E18120390000	SAK 150-150-2	158	12.5	35	260	102	2"	75	435	235	59	19	403	194	214	150	16	1.161 €
E18120400000	SAK 150-200-3	157.5	12.5	35	385	117	3"	180	540	290	80	24	555	210	280	200	10	2.284 €
E18120410000	SAK 200-250-3	157.5	12.5	35	425	117	3"	220	595	345	80	24	623	250	380	250	10	3.114 €
E18120420000	SAK 250-300-3	157,5	12,5	35	450	117	3"	245	700	400	85	24	673	310	425	300	10	4.257 €
E18120430000	SAK 300-350-3	157,5	12,5	35	500	117	3"	295	820	500	90	24	755	360	475	350	10	5.050 €
E18120440000	SAK 350-400-3	157,5	12,5	35	525	117	3"	320	920	575	95	24	810	400	510	400	10	6.487 €
E18120630000	SAK 250-300-3A	157,5	12,5	35	450	117	3"	245	700	400	85	24	673	310	425	300	10	5.099 €
E18120640000	SAK 300-350-3A	157,5	12,5	35	500	117	3"	295	820	500	90	24	755	360	475	350	10	6.041 €
E18120650000	SAK 350-400-3A	157,5	12,5	35	525	117	3"	320	920	575	95	24	810	400	510	400	10	6.793 €

Accesorios

Dimensiones y pesos

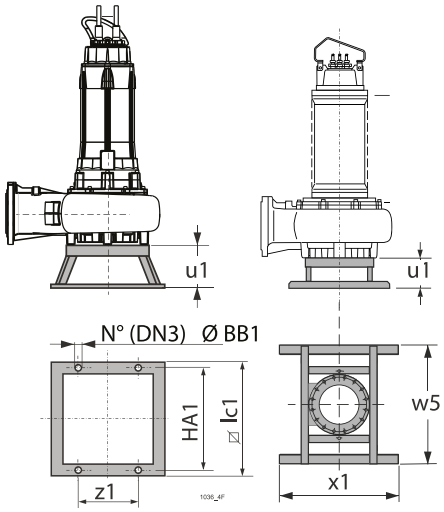

Base apoyo

CÓDIGO	TIPO	mm								PRECIO
		BB1	DN3	HA1	lc1	u1	w5	x1	z1	
E18120000000	**APK 80**	12	4	400	440	166			230	791 €
E18120010000	**APK 100**	14	4	600	650	180			350	791 €
E18120020000	**APK 100A**	14	4	600	650	180			350	1.033 €
E18120030000	**APK 150**	14	4	600	650	220			350	977 €
E18120040000	**APK 150A**					280	1000	1000		1.052 €
E18120050000	**APK 250**	14	4	600	650	220			350	1.071 €
E18120060000	**APK 350**					280	1000	1000		1.199 €

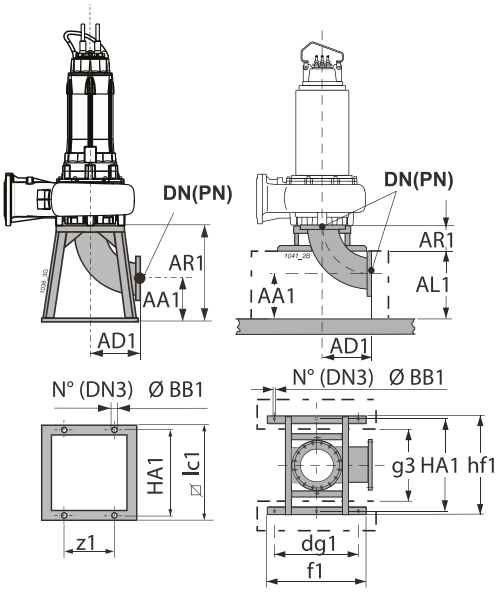

Base apoyo cámara seca

CÓDIGO	TIPO	mm															PRECIO
		DN	PN	AA1	AD1	AL1	AR1	BB1	dg1	DN3	f1	g3	HA1	hf1	lc1	z1	
E18120680000	**APCK 65**	65	16	150	140		290	12		4			390		440	230	1.064 €
E18120690000	**APCK 80**	80	16	126	164		290	12		4			390		440	230	1.512 €
E18120070000	**APCK 100**	100	16	135	204		340	22		4			600		650		2.214 €
E18120080000	**APCK 150**	150	16	285	395	400	280	22	850	6	1000	740	935	1000			3.114 €
E18120090000	**APCK 150A**	150	16	205	395		600	22		4			600		650		3.279 €
E18120100000	**APCK 200**	200	10	290	310		600	22		4			600		650		3.279 €
E18120110000	**APCK 250**	250	10	215	385		600	22		4			600		650		4.590 €
E18120120000	**APCK 250A**	250	10	295	385	400	280	22	850	6	1000	740	935	1000			4.645 €
E18120130000	**APCK 300**	300	10	320	465	500	280	22	850	6	1000	740	935	1000			5.050 €
E18120140000	**APCK 350**	350	10	345	540	600	280	22	850	6	1000	740	935	1000			7.040 €

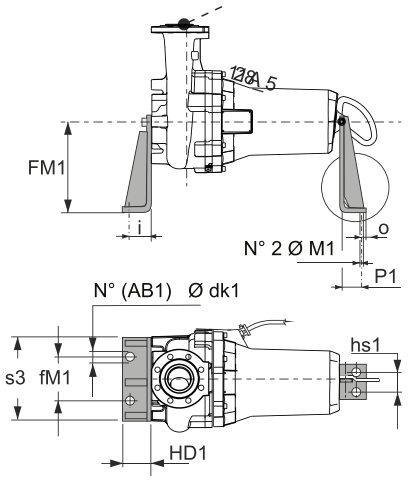

Soporte horizontal

CÓDIGO	TIPO	mm											PRECIO
		AB1	c1	dk1	fM1	HD1	hs1	i	M1	o	P1	s3	
E18120450000	**SOK80/N3**	2	400	22	270	100	100	66	22	34	43	400	1.327 €
E18120470000	**SOK100/N3**	2	400	22	320	100	100	66	22	34	43	470	1.512 €
E18120480000	**SOK150/N3**	2	400	22	320	100	100	66	22	34	43	470	1.621 €
E18120490000	**SOK150-200**	3	530	22	335	160	270	100	22	40	85		2.064 €
E18120500000	**SOK150-225**	3	530	22	335	160	270	100	22	40	85		2.064 €
E18120510000	**SOK150-250**	3	530	22	335	160	270	100	22	40	85		2.064 €
E18120540000	**SOK350-200**	3	530	22	500	160	270	100	22	40	85		2.360 €
E18120550000	**SOK350-225**	3	530	22	500	160	270	100	22	40	85		2.360 €
E18120560000	**SOK350-250**	3	530	22	500	160	270	100	22	40	85		2.360 €
E18120670000	**SOK 350-280**	3	530	22	500	160	270	100	22	100	20		3.144 €
E18120660000	**SOK 350-315**	3	530	22	500	160	270	100	22	100	20		3.069 €

Características constructiva
Válvulas de retención de bola, autolimpiante, para líquidos cargados, viscosos, agua usadas.

Límites de empleo
Temperatura del liquido desde -10º C hasta +80º C.
Presión nominal 10 bar.
Instalación vertical o horizontal.

Materiales
Cuerpo válvula: hierro EN-GJL-250
Tapa: hierro EN-GJL-250
Bola: resina para VNRP roscadas
resina + NBR para VNRP DN 50-100
hierro + NBR para VNRP DN 125-250
Tornillos: acero inoxidable AISI 304
Junta: NBR

Dimensiones y pesos

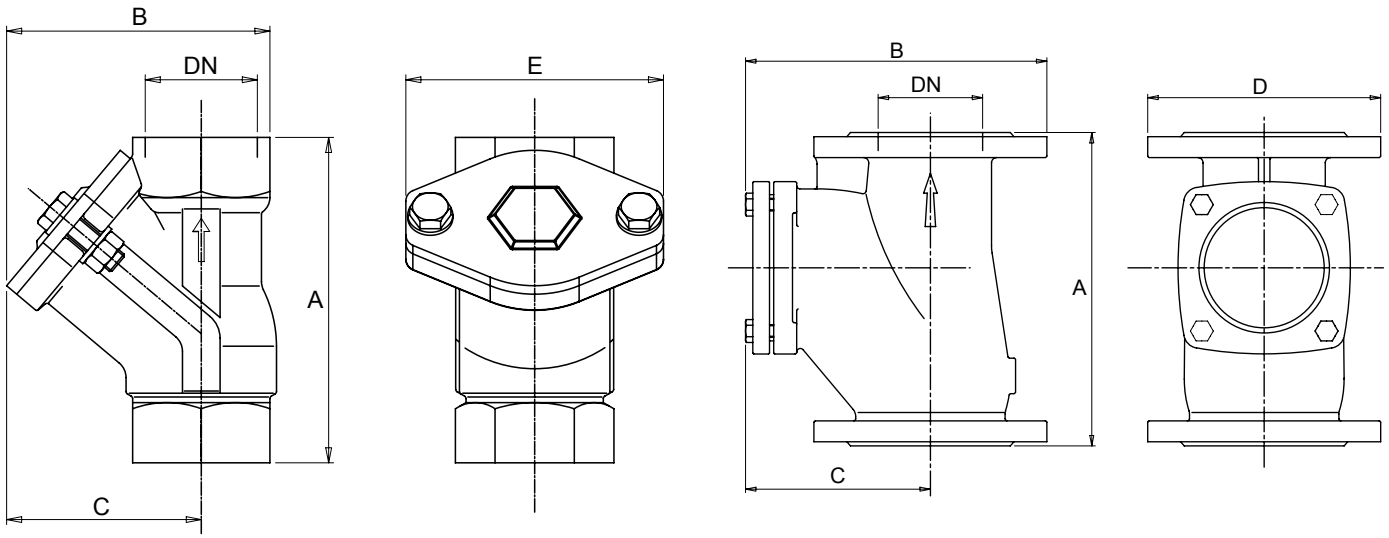

Modelo	DN	mm				Peso
	mm	A	B	C	D	kg
VNRP 1 1/4	1“ 1/4	132	111	83	108	1,9
VNRP 1 1/2	1“ 1/2	145	122	90	120	2,4
VNRP 2	2”	173	145	110	135	3,6
VNRP 2 1/2	2“ 1/2	200	175	130	155	6,5

Modelo	DN	mm				Peso
	mm	A	B	C	D	kg
VNRP 50	50	182	192	120	165	9,5
VNRP 65	65	204	215	124	185	14
VNRP 80	80	260	250	150	200	19,5
VNRP 100	100	300	290	180	220	23,5
VNRP 125	125	350	340	215	250	36
VNRP 150	150	400	388	245	285	38,5
VNRP 200	200	500	480	310	340	69

Accesorios

Resumen bombas y accesorios

CÓDIGO	Trifase	Accesorios					
		SAK	APK	APCK	SOK	CFP	CFK
E70TB0140000	**GKV2 65-40L-0020**	SAK 65-65-2				CFP65	
E70TE0170000	**GKV2 65-40G-0025**	SAK 65-65-2				CFP65	
E70TB0200000	**GKV2 65-40A-0031**	SAK 65-65-2				CFP65	
E70TB0230000	**GKV2 65-40D-0031**	SAR 65-65-2				CFP65	
E70TB1010000	**GKV2 80-80V-0048**	SAK 80-80-2	APK80	APCK 80	SOK80/N3	CFP80	CFK80
E70TB1040000	**GKV2 80-80X-0048**	SAK 80-80-2	APK80	APCK 80	SOK80/N3	CFP80	CFK80
E70TB1070000	**GKV2 80-80Z-0048**	SAK 80-80-2	APK80	APCK 80	SOK80/N3	CFP80	CFK80
E70TB1250000	**GKV2 80-80W-0048**	SAK 80-80-2	APK80	APCK 80	SOK80/N3	CFP80	CFK80
E70TB1100000	**GKV2 80-80N-0065**	SAK 80-80-2	APK80	APCK 80	SOK80/N3	CFP80	CFK80
E70TB1130000	**GKV2 80-80P-0065**	SAK 80-80-2	APK80	APCK 80	SOK80/N3	CFP80	CFK80
E70TB1160000	**GKV2 80-80Q-0065**	SAK 80-80-2	APK80	APCK 80	SOK80/N3	CFP80	CFK80
E70TB1190000	**GKV2 80-80R-0065**	SAK 80-80-2	APK80	APCK 80	SOK80/N3	CFP80	CFK80
E70TB1220000	**GKV2 80-80T-0065**	SAK 80-80-2	APK80	APCK 80	SOK80/N3	CFP80	CFK80
E70TB1280000	**GKV2 80-80W-0065**	SAK 80-80-2	APK80	APCK 80	SOK80/N3	CFP80	CFK80
E70TB1310000	**GKV2 80-80W-0090**	SAK 80-80-2	APK80	APCK 80	SOK80/N3	CFP80	CFK80
E70TB1340000	**GKV2 80-80T-0090**	SAK 80-80-2	APK80	APCK 80	SOK80/N3	CFP80	CFK80
E70TB1370000	**GKV2 80-80R-0090**	SAK 80-80-2	APK80	APCK 80	SOK80/N3	CFP80	CFK80
E70TB1400000	**GKV2 80-80Q-0090**	SAK 80-80-2	APK80	APCK 80	SOK80/N3	CFP80	CFK80
E70TB1430000	**GKV2 80-80P-0090**	SAK 80-80-2	APK80	APCK 80	SOK80/N3	CFP80	CFK80
E70TB1460000	**GKV2 80-80N-0090**	SAK 80-80-2	APK80	APCK 80	SOK80/N3	CFP80	CFK80
E70TB1490000	**GKV2 80-80R-0125**	SAK 80-80-2	APK80	APCK 80	SOK80/N3	CFP80	CFK80
E70TB1520000	**GKv2 80-80P-0165**	SAK 80-80-2	APK80	APCK 80	SOK80/N3	CFP80	CFK80
E70TB1550000	**GKV2 80-80L-0165**	SAK 80-80-2	APK80	APCK 80	SOK80/N3	CFP80	CFK80
E70TB1580000	**GKV2 80-80G-0165**	SAK 80-80-2	APK80	APCK 80	SOK80/N3	CFP80	CFK80
E70TB1610000	**GKV2 80-80D-0165**	SAK 80-80-2	APK80	APCK 80	SOK80/N3	CFP80	CFK80
E70TB1640000	**GKV2 80-80A-0165**	SAK 80-80-2	APK80	APCK 80	SOK80/N3	CFP80	CFK80
E70TB2870000	**GKV2 100-80L-0260**	SAK 100-100-2A	APK 100/A	APCK 100		CFP100	CFK100
E70TB2900000	**GKV2 100-80I-0260**	SAK 100-100-2A	APK 100/A	APCK 100		CFP100	CFK100
E70TB2930000	**GKV2 10-80H-0350**	SAK 100-100-2A	APK 100/A	APCK 100		CFP100	CFK100
E70TB2960000	**GKV2 100-80G-0350**	SAK 100-100-2A	APK 100/A	APCK 100		CFP100	CFK100
E70TB2990000	**GKV2 100-80F-0350**	SAK 100-100-2A	APK 100/A	APCK 100		CFP100	CFK100
E70TB3020000	**GKV2 100-80E-0350**	SAK 100-100-2A	APK 100/A	APCK 100		CFP100	CFK100
E70TB3050000	**GKV2 100-80D-0350**	SAK 100-100-2A	APK 100/A	APCK 100		CFP100	CFK100
E70TB0050000	**GKV4 65-55G-0016**	SAK 65-65-2				CFP65	
E70TB0080000	**GKV4 65-55D-0021**	SAK 65-65-2				CFP65	
E70TB0110000	**GKV4 65-55A-0026**	SAK 65-65-2				CFP65	
E70TB0590000	**GKV4 80-80P-0016**	SAK 80-80-2	APK 80	APCK 80	SOK80/N3	CFP80	CFK80
E70TB0620000	**GKV4 80-80M-0016**	SAK 80-80-2	APK 80	APCK 80	SOK80/N3	CFP80	CFK80
E70TB0650000	**GKV4 80-80I-0021**	SAK 80-80-2	APK 80	APCK 80	SOK80/N3	CFP80	CFK80
E70TB0680000	**GKV4 80-80H-0029**	SAK 80-80-2	APK 80	APCK 80	SOK80/N3	CFP80	CFK80
E70TB0710000	**GKV4 80-80E-0037**	SAK 80-80-2	APK 80	APCK 80	SOK80/N3	CFP80	CFK80
E70TB0740000	**GKV4 80-80C-0046**	SAK 80-80-2	APK 80	APCK 80	SOK80/N3	CFP80	CFK80
E70TB0770000	**GKV4 80-80A-0058**	SAK 80-80-2	APK 80	APCK 80	SOK80/N3	CFP80	CFK80
E70TB2060000	**GKV4 100-100R-0021**	SAK 100-100-2A	APK 100	APCK 100	SOK100/N3	CFP100	CFK100
E70TB2090000	**GKV4 100-100N-0029**	SAK 100-100-2A	APK 100	APCK 100	SOK100/N3	CFP100	CFK100
E70TB2120000	**GKV4 100-100L-0037**	SAK 100-100-2A	APK 100	APCK 100	SOK100/N3	CFP100	CFK100
E70TB2150000	**GKV4 100-100F-0046**	SAK 100-100-2A	APK 100	APCK 100	SOK100/N3	CFP100	CFK100
E70TB2180000	**GKV4 100-100A-0058**	SAK 100-100-2A	APK 100	APCK 100	SOK100/N3	CFP100	CFK100
E70TB2210000	**GKV4 100-100E-0075**	SAK 100-100-2A	APK 100	APCK 100	SOK100/N3	CFP100	CFK100
E70TB2240000	**GKV4 100-100C-0105**	SAK 100-100-2A	APK 100	APCK 100	SOK100/N3	CFP100	CFK100
E70TB2270000	**GKV4 100-100A-0125**	SAK 100-100-2A	APK 100	APCK 100	SOK100/N3	CFP100	CFK100

CÓDIGO	Trifase	Accesorios					
		SAK	APK	APCK	SOK	CFP	CFK
E70TB0350000	**GKV6 80-80P-0015**	SAK 80-80-2	APK 80	APCK 80	SOK80/N3	CFP80	CFK80
E70TB0380000	**GKV6 80-80M-0015**	SAK 80-80-2	APK 80	APCK 80	SOK80/N3	CFP80	CFK80
E70TB0410000	**GKV6 80-80I-0015**	SAK 80-80-2	APK 80	APCK 80	SOK80/N3	CFP80	CFK80
E70TB0440000	**GKV6 80-80E-0015**	SAK 80-80-2	APK 80	APCK 80	SOK80/N3	CFP80	CFK80
E70TB0470000	**GKV6 80-80A-0015**	SAK 80-80-2	APK 80	APCK 80	SOK80/N3	CFP80	CFK80
E70TB1850000	**GKV6 100-100E-0040**	SAK 100-100-2A	APK 100	APCK 100	SOK100/N3	CFP100	CFK100
E70TB1880000	**GKV6 100-100C-0040**	SAK 100-100-2A	APK 100	APCK 100	SOK100/N3	CFP100	CFK100
E70TB1910000	**GKV6 100-100A-0040**	SAK 100-100-2A	APK 100	APCK 100	SOK100/N3	CFP100	CFK100

CÓDIGO	Trifase	P2	Precio	Accesorios					
				SAK	APK	APCK	SOK	CFP	CFK
70TB0260000	**GKC2 65-40G-0020**	2	2.293,00	SAK 65-65-2				CFP65	
70TB0290000	**GKC2 65-40D-0020**	2	2.484,00	SAK 65-65-2				CFP65	
70TB0320000	**GKC2 65-40A-0025**	2,5	2.636,00	SAK 65-65-2				CFP65	
70TB1700000	**GKC2 80-80I-0065**	6,5	7.685,00	SAK 80-80-2	APK 80	APCK 80	SOK80/N3	CFP80	CFK80
70TB1730000	**GKC2 80-80G-0065**	6,5	7.685,00	SAK 80-80-2	APK 80	APCK 80	SOK80/N3	CFP80	CFK80
70TB1760000	**GKC2 80-80E-0090**	9	8.054,00	SAK 80-80-2	APK 80	APCK 80	SOK80/N3	CFP80	CFK80
70TB1790000	**GKC2 80-80C-0125**	12,5	9.678,00	SAK 80-80-2	APK 80	APCK 80	SOK80/N3	CFP80	CFK80
70TB1820000	**GKC2 80-80A-0125**	12,5	9.678,00	SAK 80-80-2	APK 80	APCK 80	SOK80/N3	CFP80	CFK80
70TB1670000	**GKC2 80-80P-0165**	16,5	10.238,00	SAK 80-80-2	APK 80	APCK 80	SOK80/N3	CFP80	CFK80
70TB3080000	**GKC2 100-80C-0260**	26	19.618,00	SAK 100-100-2A	APK 100A	APCK 100		CFP100	CFK100
70TB3110000	**GKC2 100-80D-0260**	26	19.618,00	SAK 100-100-2A	APK 100A	APCK 100		CFP100	CFK100
70TB3140000	**GKC2 100-80G-0260**	26	19.618,00	SAK 100-100-2A	APK 100A	APCK 100		CFP100	CFK100
70TB3170000	**GKC2 100-80F-0260**	26	19.618,00	SAK 100-100-2A	APK 100A	APCK 100		CFP100	CFK100
70TB3200000	**GKC2 100-80E-0260**	26	19.618,00	SAK 100-100-2A	APK 100A	APCK 100		CFP100	CFK100
70TB3230000	**GKC2 100-80C-0350**	35	22.680,00	SAK 100-100-2A	APK 100A	APCK 100		CFP100	CFK100
70TB3260000	**GKC2 100-80D-0350**	35	22.680,00	SAK 100-100-2A	APK 100A	APCK 100		CFP100	CFK100
70TB3290000	**GKC2 100-80B-0350**	35	22.680,00	SAK 100-100-2A	APK 100A	APCK 100		CFP100	CFK100
70TB3320000	**GKC2 100-80A-0350**	35	22.680,00	SAK 100-100-2A	APK 100A	APCK 100		CFP100	CFK100

Accesorios

Resumen bombas y accesorios

CÓDIGO	Trifase	P2	Precio	Accesorios					
				SAK	APK	APCK	SOK	CFP	CFK
E70TB0890000	**GKC4 80-75G-0016**	1,6	3.413,00	SAK 80-80-2	APK 80	APCK 80	SOK80/N3	CFP80	CFK80
E70TB0920000	**GKC4 80-75D-0021**	2,1	3.576,00	SAK 80-80-2	APK 80	APCK 80	SOK80/N3	CFP80	CFK80
E70TB0800000	**GKC4 80-75A-0029**	2,9	3.617,00	SAK 80-80-2	APK 80	APCK 80	SOK80/N3	CFP80	CFK80
E70TB0950000	**GKC4 80-80L-0029**	2,9	3.617,00	SAK 80-80-2	APK 100	APCK 100	SOK100/N3	CFP80	CFK80
E70TB0860000	**GKC4 80-80G-0037**	3,7	3.823,00	SAK 80-80-2	APK 100	APCK 100	SOK100/N3	CFP80	CFK80
E70TB0980000	**GKC4 80-80D-0046**	4,6	4.136,00	SAK 80-80-2	APK 100	APCK 100	SOK100/N3	CFP80	CFK80
E70TB0830000	**GKC4 80-80A-0058**	5,8	4.436,00	SAK 80-80-2	APK 100	APCK 100	SOK100/N3	CFP80	CFK80
E70TB2300000	**GKC4 100-80L-0029**	2,9	4.095,00	SAK 100-100-2A	APK 100	APCK 100	SOK100/N3	CFP100	CFK100
E70TB2330000	**GKC4 100-80G-0037**	3,7	4.573,00	SAK 100-100-2A	APK 100	APCK 100	SOK100/N3	CFP100	CFK100
E70TB2360000	**GKC4 100-80D-0046**	4,6	5.255,00	SAK 100-100-2A	APK 100	APCK 100	SOK100/N3	CFP100	CFK100
E70TB2390000	**GKC4 100-80A-0058**	5,8	6.007,00	SAK 100-100-2A	APK 100	APCK 100	SOK100/N3	CFP100	CFK100
E70TB2750000	**GKC4 100-100L-0165**	16,5	17.010,00	SAK 100-100-2A	APK 150	APCK 150A		CFP100	CFK100
E70TB2780000	**GKC4 100-100G-0193**	19,3	18.144,00	SAK 100-100-2A	APK 150	APCK 150A		CFP100	CFK100
E70TB2810000	**GKC4 100-100D-0193**	19,3	18.144,00	SAK 100-100-2A	APK 150	APCK 150A		CFP100	CFK100
E70TB2840000	**GKC4 100-100A-0230**	23	19.278,00	SAK 100-100-2A	APK 150	APCK 150A		CFP100	CFK100
E70TB2510000	**GKC4 150-80D-0046**	4,6	8.669,00	SAK 150-150-2	APK 150	APCK 150A	SOK150/N3	CFP150	CFK150
E70TB2540000	**GKC4 150-80A-0058**	5,8	9.180,00	SAK 150-150-2	APK 150	APCK 150A	SOK150/N3	CFP150	CFK150
E70TB2570000	**GKC4 150-100G-0075**	7,5	8.579,00	SAK 150-150-2	APK 150	APCK 150A	SOK150/N3	CFP150	CFK150
E70TB2600000	**GKC4 150-100D-0105**	10,5	9.992,00	SAK 150-150-2	APK 150	APCK 150A	SOK150/N3	CFP150	CFK150
E70TB2630000	**GKC4 150-100A-0125**	12,5	10.694,00	SAK 150-150-2	APK 150	APCK 150A	SOK150/N3	CFP150	CFK150
E70TB3350000	**GKC4 150-115L-0165**	16,5	17.010,00	SAK 150-200-3	APK 150	APCK 150A		CFP150	CFK150
E70TB3380000	**GKC4 150-115G-0193**	19,3	18.144,00	SAK 150-200-3	APK 150	APCK 150A		CFP150	CFK150
E70TB3410000	**GKC4 150-115D-0210**	21	19.845,00	SAK 150-200-3	APK 150	APCK 150A		CFP150	CFK150
E70TB3440000	**GKC4 150-115A-0260**	26	20.412,00	SAK 150-200-3	APK 150	APCK 150A		CFP150	CFK150
E70TB3860000	**GKC4 150-102L-0340**	34	35.136,00	SAK 150-200-3	APK 150A			CFP150	CFK150
E70TB3890000	**GKC4 150-102G-0420**	42	35.992,00	SAK 150-200-3	APK 150A			CFP150	CFK150
E70TB3920000	**GKC4 150-102D-0510**	51	36.992,00	SAK 150-200-3	APK 150A			CFP150	CFK150
E70TB3950000	**GKC4 150-102A-0620**	62	44,963,00	SAK 150-200-3	APK 150A			CFP150	CFK150
E70TB4700000	**GKC4 150-102L-0340R**	34	39.245,00	SAK 150-200-3		APCK 150	SOK150-200	CFP150	CFK150
E70TB4730000	**GKC4 150-102G-0420R**	42	39.900,00	SAK 150-200-3		APCK 150	SOK150-200	CFP150	CFK150
E70TB4760000	**GKC4 150-102D-0510R**	51	41.155,00	SAK 150-200-3		APCK 150	SOK150-200	CFP150	CFK150
E70TB4790000	**GKC4 150-102A-0620R**	62	51.174,00	SAK 150-200-3		APCK 150	SOK150-200	CFP150	CFK150

CÓDIGO	Trifase	Accesorios					
		SAK	APK	APCK	SOK	CFP	CFK
E70TB0500000	**GKC6 80-75G-0015**	SAK 80-80-2	APK 80	APCK 80	SOK80/N3	CFP80	CFK80
E70TB0530000	**GKC6 80-75D-0015**	SAK 80-80-2	APK 80	APCK 80	SOK80/N3	CFP80	CFK80
E70TB0560000	**GKC6 80-75A-0015**	SAK 80-80-2	APK 80	APCK 80	SOK80/N3	CFP80	CFK80
E70TB1940000	**GKC6 100-80L-0015**	SAK 100-100-2A	APK 100	APCK 100	SOK100/N3	CFP100	CFK100
E70TB1970000	**GKC6 100-80G-0015**	SAK 100-100-2A	APK 100	APCK 100	SOK100/N3	CFP100	CFK100
E70TB2000000	**GKC6 100-80D-0018**	SAK 100-100-2A	APK 100	APCK 100	SOK100/N3	CFP100	CFK100
E70TB2030000	**GKC6 100-80A-0018**	SAK 100-100-2A	APK 100	APCK 100	SOK100/N3	CFP100	CFK100
E70TB2420000	**GKC6 150-100G-0040**	SAK 150-150-2	APK 150	APCK 150A	SOK150/N3	CFP150	CFK150
E70TB2450000	**GKC6 150-100D-0040**	SAK 150-150-2	APK 150	APCK 150A	SOK150/N3	CFP150	CFK150
E70TB2480000	**GKC6 150-100A-0040**	SAK 150-150-2	APK 150	APCK 150A	SOK150/N3	CFP150	CFK150
E70TB3470000	**GKC6 200-135D-0110**	SAK 200-250-3	APK 150	APCK 200		CFP200	CFK200
E70TB3500000	**GKC6 200-135D-0150**	SAK 200-250-3	APK 150	APCK 200		CFP200	CFK200
E70TB3530000	**GKC6 200-135A-0195**	SAK 200-250-3	APK 150	APCK 200		CFP200	CFK200
E70TB4010000	**GKC6 250-163L-0250**	SAK 250-300-3	APK 350			CFP250	CFK250
E70TB4040000	**GKC6 250-163G-0340**	SAK 250-300-3	APK 350			CFP250	CFK250
E70TB4070000	**GKC6 250-163D-0420**	SAK 250-300-3	APK 350			CFP250	CFK250
E70TB4100000	**GKC6 250-163A-0510**	SAK 250-300-3	APK 350			CFP250	CFK250
E70TB4850000	**GKC6 250-163L-0250R**	SAK 250-300-3		APCK 250A	SOK350-200	CFP250	CFK250
E70TB4880000	**GKC6 250-163G-0340R**	SAK 250-300-3		APCK 250A	SOK350-200	CFP250	CFK250
E70TB4910000	**GKC6 250-163D-0420R**	SAK 250-300-3		APCK 250A	SOK350-200	CFP250	CFK250
E70TB4940000	**GKC6 250-163A-0510R**	SAK 250-300-3		APCK 250A	SOK350-200	CFP250	CFK250

CÓDIGO	Trifase	Accesorios					
		SAK	APK	APCK	SOK	CFP	CFK
E70TB3980000	**GKC8 250-163A-0210**	SAK 250-300-3	APK 350			CFP250	CFK250
E70TB4820000	**GKC8 250-163A-0210R**	SAK 250-300-3		APCK 250/A	SOK350-200	CFP250	CFK250
E70TB3650000	**GKN4 200-100L-0165**	SAK 250-300-3	APK 150	APCK 200			CFK200
E70TB3680000	**GKN4 200-100G-0193**	SAK 250-300-3	APK 150	APCK 200			CFK200
E70TB3710000	**GKN4 200-100D-0210**	SAK 250-300-3	APK 150	APCK 200			CFK200
E70TB3740000	**GKN4 200-100A-0260**	SAK 250-300-3	APK 150	APCK 200			CFK200
E70TB5870000	**GKN4 300-143N-0820**	SAK 300-350-3A	APK 350				CFK300
E70TB5900000	**GKN4 300-143N-0900**	SAK 300-350-3A	APK 350				CFK300
E70TB5930000	**GKN4 300-143I-1000**	SAK 300-350-3A	APK 350				CFK300
E70TB5960000	**GKN4 300-143G-1200**	SAK 300-350-3A	APK 350				CFK300
E70TB5990000	**GKN4 300-143D-1450**	SAK 300-350-3A	APK 350				CFK300
E70TB6020000	**GKN4 300-143A-1800**	SAK 300-350-3A	APK 350				CFK300
E70TB6050000	**GKN4 300-143Q-0820R**	SAK 300-350-3A		APCK 300	SOK350-250		CFK300
E70TB6080000	**GKN4 300-143P-0900R**	SAK 300-350-3A		APCK 300	SOK350-250		CFK300
E70TB6110000	**GKN4 300-143L-1000R**	SAK 300-350-3A		APCK 300	SOK350-280		CFK300
E70TB6140000	**GKN4 300-143H-1200R**	SAK 300-350-3A		APCK 300	SOK350-280		CFK300
E70TB6170000	**GKN4 300-143E-1450R**	SAK 300-350-3A		APCK 300	SOK350-280		CFK300
E70TB6200000	**GKN4 300-143B-1800R**	SAK 300-350-3A		APCK 300	SOK350-316		CFK300

CÓDIGO	Trifase	Accesorios					
		SAK	APK	APCK	SOK	CFP	CFK
E70TB2660000	**GKN6 200-100L-0075**	SAK 200-250-3	APK 150	APCK 200	SOK 150/N3	CFP200	CFK200
E70TB2690000	**GKN6 200-100G-0075**	SAK 200-250-3	APK 150	APCK 200	SOK 150/N3	CFP200	CFK200
E70TB2720000	**GKN6 200-100A-0075**	SAK 200-250-3	APK 150	APCK 200	SOK 150/N3	CFP200	CFK200
E70TB3560000	**GKN6 200-100L-0110**	SAK 200-250-3	APK 150	APCK 200		CFP200	CFK200
E70TB3590000	**GKN6 200-100G-0110**	SAK 200-250-3	APK 150	APCK 200		CFP200	CFK200
E70TB3620000	**GKN6 200-100A-0110**	SAK 200-250-3	APK 150	APCK 200		CFP200	CFK200
E70TB3770000	**GKN6 250-115I-0110**	SAK 250-300-3	APK 250	APCK 250		CFP250	CFK250
E70TB3800000	**GKN6 250-115D-0150**	SAK 250-300-3	APK 250	APCK 250		CFP250	CFK250
E70TB3830000	**GKN6 250-115A-0195**	SAK 250-300-3	APK 250	APCK 250		CFP250	CFK250
E70TB4190000	**GKN6 300-143A-0250**	SAK 300-350-3	APK 350				CFK300
E70TB4220000	**GKN6 300-143G-0340**	SAK 300-350-3	APK 350				CFK300
E70TB4250000	**GKN6 300-143D-0420**	SAK 300-350-3	APK 350				CFK300
E70TB4280000	**GKN6 300-143A-0510**	SAK 300-350-3	APK 350				CFK300
E70TB5030000	**GKN6 300-143A-0250R**	SAK 300-350-3		APCK 300	SOK 350-200		CFK300
E70TB5060000	**GKN6 300-143A-0340R**	SAK 300-350-3		APCK 300	SOK 350-200		CFK300
E70TB5090000	**GKN6 300-143E-0420R**	SAK 300-350-3		APCK 300	SOK 350-200		CFK300
E70TB5120000	**GKN6 300-143B-0510R**	SAK 300-350-3		APCK 300	SOK 350-200		CFK300
E70TB5270000	**GKN6 350-164V-0420**	SAK 350-400-3A	APK 350				CFK350
E70TB300000	**GKN6 350-164S-0510**	SAK 350-400-3A	APK 350				CFK350
E70TB5330000	**GKN6 350-164W-0420R**	SAK 350-400-3A		APCK 350	SOK 350-200		CFK350
E70TB5360000	**GKN6 350-164T-0510R**	SAK 350-400-3A		APCK 350	SOK 350-250		CFK350
E70TB6230000	**GKN6 350-164O-0600**	SAK 350-400-3A	APK 350				CFK350
E70TB6260000	**GKN6 350-164G-0820**	SAK 350-400-3A	APK 350				CFK350
E70TB6290000	**GKN6 350-164A-1000**	SAK 350-400-3A	APK 350				CFK350
E70TB6320000	**GKN6 350-164P-0600R**	SAK 350-400-3A		APCK 350	SOK 350-280		CFK350
E70TB6350000	**GKN6 350-164H-0820R**	SAK 350-400-3A		APCK 350	SOK 350-280		CFK350
E70TB6380000	**GKN6 350-164B-1000R**	SAK 350-400-3A		APCK 350	SOK 350-280		CFK350

Accesorios

Resumen bombas y accesorios

CÓDIGO	Trifase	Accesorios					
		SAK	APK	APCK	SOK	CFP	CFK
E70TB4130000	**GKN8 300-143D-0170**	SAK 300-350-3	APK 350				CFK300
E70TB4160000	**GKN8 300-143A-0210**	SAK 300-350-3	APK 350				CFK300
E70TB4970000	**GKN8 300-143E-0170R**	SAK 300-350-3		APCK 300	SOK 350-200		CFK300
E70TB5000000	**GKN8 300-143B-0210R**	SAK 300-350-3		APCK 300	SOK 350-200		CFK300
E70TB4310000	**GKN8 350-143S-0210**	SAK 350-400-3	APK 350				CFK350
E70TB4340000	**GKN8 350-143O-0250**	SAK 350-400-3	APK 350				CFK350
E70TB4370000	**GKN8 350-143G-0340**	SAK 350-400-3	APK 350				CFK350
E70TB4400000	**GKN8 350-143A-0420**	SAK 350-400-3	APK 350				CFK350
E70TB5150000	**GKN8 350-143T-0210R**	SAK 350-400-3		APCK 350	SOK 350-200		CFK350
E70TB5180000	**GKN8 350-143P-0250R**	SAK 350-400-3		APCK 350	SOK 350-200		CFK350
E70TB5210000	**GKN8 350-143H-0340R**	SAK 350-400-3		APCK 350	SOK 350-225		CFK350
E70TB5240000	**GKN8 350-143B-0420R**	SAK 350-400-3		APCK 350	SOK 350-250		CFK350

CÓDIGO	Trifase	Accesorios		
		SAK	SAK	CFF
E70TB4430000	**GKG2 40-4T-0020**	SAK 40-G11/2-3/4	SAK 40-G11/2A	CFF 11/2”
E70TB4460000	**GKG2 40-4R-0020**	SAK 40-G11/2-3/4	SAK 40-G11/2A	CFF 11/2”
E70TB4550000	**GKG2 40-4D-0020**	SAK 40-G11/2-3/4	SAK 40-G11/2A	CFF 11/2”
E70TB4580000	**GKG2 40-4G-0020**	SAK 40-G11/2-3/4	SAK 40-G11/2A	CFF 11/2”
E70TB4490000	**GKG2 40-4P-0025**	SAK 40-G11/2-3/4	SAK 40-G11/2A	CFF 11/2”
E70TB4520000	**GKG2 40-4A-0025**	SAK 40-G11/2-3/4	SAK 40-G11/2A	CFF 11/2”
E70TB4670000	**GKG2 40-4G-0038**	SAK 40-G11/2-3/4	SAK 40-G11/2A	CFF 11/2”
E70TB4640000	**GKG2 40-4D-0048**	SAK 40-G11/2-3/4	SAK 40-G11/2A	CFF 11/2”
E70TB4610000	**GKG2 40-4A-0065**	SAK 40-G11/2-3/4	SAK 40-G11/2A	CFF 11/2”

Electrobombas sumergibles para achiques, fosas sépticas y residuales

V 75-100

V 75-100K

Aplicaciones

- Para aguas sucias, vaciado de fosas sépticas, achiques de garajes, etc...

Límites de empleo

- Temperatura del líquido continuo 40º C; funcionamiento intermitente 70º C.
- Máximos arranques a la hora: 15.
- Profundidad máxima de inmersión: Serie V: 7 metros.

Construcción

- Rodete. Vortex.
- Motor en baño de aceite.
- Cable alimentación: 5 metros.
- Condensador permanente incorporado y protección térmica para motores monofásicos.
- Los modelos con la "K" se suministran con interruptor de nivel.
- Tensión standard: Monofásico 230 V. 50Hz.
  Trifásico 400 V. 50 Hz.
- Protección aislamiento clase F; Protección IP68.
- Sello mecánico: Serie V y V150: Carburo de silicio.

2800 R.P.M.

CÓDIGO	3.400 V	1.230 V	Kw	Paso libre	HP	Amp	Conexión Impulsión	Q m3/h	0	1,5	2	3	6	9,6	13	15,5	21	27	Peso Kg	PRECIO
EEV75T400000	V75 T		0,55	30	0,75	1,25	1"1/2	H m	10	9	8,5	8	7	5	2	1			12	500 €
EEV75M000000		V75 M	0,55		0,75	3,5			10	9	8,5	8	7	5	2	1			12	500 €
EEV75K000000		V75K	0,55		0,75	3,5			10	9	8,5	8	7	5	2	1			12	523 €
EEV100T00000	V100T		0,75		1	1,5			11	10,2	10	9	8	6	4	3	1		12,5	585 €
EEV100M00000		V100M	0,75		1	4			11	10,2	10	9	8	6	4	3	1		12,5	585 €
EEV100K00000		V100K	0,75		1	4			11	10,2	10	9	8	6	4	3	1		12,5	608 €

Electrobombas sumergibles para achiques, fosas sépticas y residuales

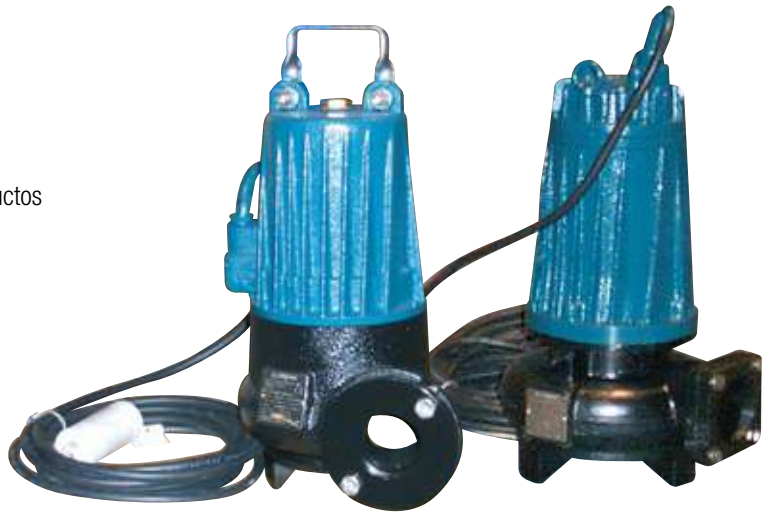

PN 21-25 PN 13

Aplicaciones

- Para aguas sucias, vaciado de fosas sépticas, desechos industriales, aun conteniendo cuerpos en suspensión y productos fibrosos largos.

Límites de empleo

- Temperatura del líquido continuo 40º C, funcionamiento intermitente 70ºC
- Máximos arranques a la hora: 15
- Profundidad máxima de inmersión: 8 metros.

Construcción

- PN21-25: Rodete Vortex; PN13: Monocanal abierto
- Motor en baño de aceite
- Cable de alimentación: Monofásico: 10 m.
  Trifásico: 10 m.
- Condensador permanente y protección térmica para motores monofásicos
- Tensión standard: Monofásico 230 V. 50 Hz
  Trifásico 400 V 50 Hz
- Protección aislamiento clase F; protección IP 68
- Sello mecánico: PN21-PN25: Carburo silicio/cerámica
  PN13: 1 sello en cámara de aceite;
  1 sello carburo de silicio.

2800 R.P.M.

CÓDIGO	3.400 V	1.230 V	Paso libre	Kw	HP	Amp	Conexión Impulsión	Q m3/h	0	2,4	9	13	17	20	24	27	30	33	36	Peso Kg	PRECIO
EEPN21T00000	PN21T		50	0,75	1	2,5	2"	H m	9	8	7	6	5	4	3	2	1			25	1.201 €
EEPN21M00000		PN21M		0,75	1	6,5			9	8	7	6	5	4	3	2	1			25	1.201 €
EEPN25T00400	PN25T			1,1	1,5	2,8			10	9	8,5	7	6	5	4	3	2,5	2	1	26	1.287 €
EEPN25M00000		PN25M		1,1	1,5	8			10	9	8,5	7	6	5	4	3	2,5	2	1	26	1.287 €

2800 R.P.M.

CÓDIGO	3.400 V	Paso libre	Kw	HP	Amp	Conexión Impulsión	Q m3/h	0	3	13	24	27	42	54	70	84	111	141	Peso Kg	PRECIO
EEPN1332G400	PN13/32	35	2,2	3	4,7	2"1/2	H m	16	15	13	10,2	10	7	5	1				35	1.976 €

Accesorios hidráulicos

Dispositivos de acoplamiento

CÓDIGO	MODELO	Conexión Impulsión	PRECIO
EEAR50000000	AR 50 (PN21-PN25)	G 2"	546 €
EEAR65000000	AR 65 (PN 13/32G)	G 2" 1/2	589 €
EEAR80000000	AR 80DN (PN80-PN 80V02)	DN 80	1.457 €

Electrobombas sumergibles para achiques, fosas sépticas y residuales

Materiales

Componentes	Material
Carcasa del motor	Hierro fundido EN-GJL-250
Turbina	Hierro fundido EN-GJL-250
Tornillería	Acero inoxidable - Clase A2-70
Juntas estándar	Goma - NBR
Eje motor	Acero inoxidable - AISI 431
Cierres mecánicos	Un cierre mecánico de carburo de silicio (SiC) y un anillo de cierre.
Pintura	Epoxi bicomponente a base de agua (espesor medio 80 µm)

Ejecución

Bombas sumergibles de hierro fundido ligeras y fiables.Están disponibles en dos versiones hidráulicas diferentes: DRENO (DRE), con turbina multicanal abierta para aguas claras o ligeramente cargadas; DRAGA (DGE), con turbina vortex y amplio paso libre para aguas cargadas.

Límites de empleo

- Temperatura máx. de uso 40 °C (90 °C max 3 min).
- Profundidad máx. de inmersión: 20 m.
- N.º máx. de arranques/hora: 30.

CÓDIGO	BOMBA	l/s	0	1	2	3	4	5	6	V	Fases	kW	A	Conexión Impulsión	Paso libre	Dimensiones (mm)				PRECIO
		l/min	0	60	120	180	240	300	360							A	C	D	Peso	
		m3/h	0	3,6	7,2	10,8	14,4	18,0	21,6											
EEDRESICM001	**DRE 75/2/G32V - M**		12,1	10,6	9,0	6,9	4,2	1,1	1,1	230	1	0,55	3,8	G 1¼”	15 mm	215	335	105	13	**670 €**
EEDRESICM005	**DRE 75/2/G32V - T**		12,1	10,6	9,0	6,9	4,2	1,1	1,1	400	3	0,55	1,3	G 1¼”	15 mm	215	335	105	13	**670 €**

CÓDIGO	BOMBA	l/s	0	2	4	6	8	10	12	V	Fases	kW	A	Conexión Impulsión	Paso libre	Dimensiones (mm)				PRECIO
		l/min	0	120	240	360	480	600	720							A	C	D	Peso	
		m3/h	0	7,2	14,4	21,6	28,8	36,0	43,2											
EEDRESICM002	**DRE 100/2/G50V - M**		12,4	11,6	10,0	7,8	4,9			230	1	0,88	6,5	G 2”	15 mm	265	385	125	19	**862 €**
EEDRESICM003	**DRE 150/2/G50V - M**		14,5	13,7	12,1	9,9	7,0	3,4		230	1	1,10	8,2	G 2”	15 mm	265	385	125	20	**1.053 €**
EEDRESICM004	**DRE 200/2/G50V - M**		18,0	17,0	15,4	13,3	10,7	7,6	3,9	230	1	1,50	9,3	G 2”	15 mm	265	385	125	21	**1.251 €**
EEDRESICM006	**DRE 100/2/G50V - T**		12,4	11,6	10,0	7,8	4,9			400	3	0,88	2,3	G 2”	15 mm	265	385	125	19	**862 €**
EEDRESICM007	**DRE 150/2/G50V - T**		14,5	13,7	12,1	9,9	7,0	3,4		400	3	1,10	2,7	G 2”	15 mm	265	385	125	20	**1.053 €**
EEDRESICM008	**DRE 200/2/G50V - T**		18,0	17,0	15,4	13,3	10,7	7,6	3,9	400	3	1,50	3,5	G 2”	15 mm	265	385	125	21	**1.251 €**

CÓDIGO	BOMBA	l/s l/min m3/h	0 0 0	2 120 7,2	4 240 14,4	6 360 21,6	8 480 28,8	10 600 36	V	Fases	kW	A	Conexión Impulsión	Paso libre	Dimensiones (mm)				PRECIO
															A	C	D	Peso	
EEDGESICM001	**DGE 75/2/G50V - M**		8,0	6,7	4,7	2,0			230	1	0,55	3,6	G 2”	40 mm	230	385	120	14	**764 €**
EEDGESICM002	**DGE 100/2/G50V - M**		12,0	10,1	7,9	5,6	3,4		230	1	0,88	6,5	G 2”	50 mm	270	425	130	19	**967 €**
EEDGESICM003	**DGE 150/2/G50V - M**		14,0	11,9	9,6	7,2	4,8	2,4	230	1	1,10	8,2	G 2”	50 mm	270	425	130	20	**1.134 €**
EEDGESICM004	**DGE 200/2/G50V - M**		15,7	13,6	11,2	8,8	6,3	3,9	230	1	1,50	9,4	G 2”	50 mm	270	425	150	21	**1.324 €**
EEDGESICM005	**DGE 75/2/G50V - T**		8,0	6,7	4,7	2,0			400	3	0,55	1,3	G 2”	40 mm	230	385	120	14	**764 €**
EEDGESICM006	**DGE 100/2/G50V - T**		12,0	10,1	7,9	5,6	3,4		400	3	0,88	2,2	G 2”	50 mm	270	425	130	19	**967 €**
EEDGESICM007	**DGE 150/2/G50V - T**		14,0	11,9	9,6	7,2	4,8	2,4	400	3	1,10	2,6	G 2”	50 mm	270	425	130	20	**1.134 €**
EEDGESICM008	**DGE 200/2/G50V - T**		15,7	13,6	11,2	8,8	6,3	3,9	400	3	1,50	3,6	G 2”	50 mm	270	425	150	21	**1.324 €**

Electrobombas sumergibles para aguas sucias con triturador en aspiración

Materiales

Componentes	Material
Carcasa del motor	Hierro fundido EN-GJL-250
Turbina	Hierro fundido EN-GJL-250
Tornillería	Acero inoxidable - Clase A2-70
Juntas estándar	Goma - NBR
Eje motor	Acero inoxidable - AISI 431
Cuchilla trituradora	Acero al cromo
Cierres mecánicos	Un cierre mecánico de carburo de silicio (SiC) y un anillo de cierre.
Pintura	Epoxi bicomponente con elevada resistencia a la corrosión.

Ejecución

Los modelos de la serie S y la serie E son ideales para pequeñas instalaciones de elevación donde se necesiten dimensiones compactas y gran fiabilidad.
La boca de salida (tanto roscada como embridada DN32) garantiza la máxima flexibilidad de instalación.
Estas bombas presentan una parte hidráulica dotada de sistema de trituración (GRS • GRE), recomendada en presencia de líquidos cargados con fibras y filamentos, y caracterizada por una gran altura de elevación.

Límites de empleo

- Temperatura máx. de uso 40 °C.
- Profundidad máx. de inmersión: 20 m.
- N.º máx. de arranques/hora: 30.

CÓDIGO	BOMBA	l/s	0	1	2	3	4	V	Fases	kW	A	Conexión Impulsión	Paso libre	Dimensiones (mm)				PRECIO
		l/min	0	60	120	180	240							A	C	D	Peso	
		m3/h	0	3,6	7,2	10,8	14,4											
EEGRS100240M	**GRS 100/2/G40H - M**		20,4	18,7	16,8	14,0	7,0	230	1	0,9	6.6	G 1½" - DN32	-	205	365	70	21	**1.604 €**
EEGRS100240T	**GRS 100/2/G40H - T**		20,4	18,7	16,8	14,0	7,0	400	3	0,9	2.3	G 1½" - DN32	-	205	365	70	21	**1.526 €**

CÓDIGO	BOMBA	l/s	0	1	2	3	4	5	6	V	Fases	kW	A	Conexión Impulsión	Paso libre	Dimensiones (mm)				PRECIO
		l/min	0	60	120	180	240	300	360							A	C	D	Peso	
		m3/h	0	3,6	7,2	10,8	14,4	18,0	21,6											
EEGRE200250M	**GRE 200/2/G50H - M**		27,3	25,2	22,9	20,2	16,8	12,4	6,6	230	1	1,7	10,6	G 2" - DN32	-	285	410	75	26	**2.486 €**
EEGRE200250T	**GRE 200/2/G50H - T**		27,3	25,2	22,9	20,2	16,8	12,4	6,6	400	3	1,7	3,8	G 2" - DN32	-	285	410	75	26	**2.407 €**

Electrobombas sumergibles para aguas sucias con triturador en aspiración

Materiales

Componentes	Material
Carcasa del motor	Hierro fundido EN-GJL-250
Turbina	Hierro fundido EN-GJL-250
Tornillería	Acero inoxidable - Clase A2-70
Juntas estándar	Goma - NBR
Eje motor	Acero inoxidable - AISI 431
Cuchilla trituradora	Acero al cromo
Cierres mecánicos	Dos cierres mecánicos de carburo de Silicio (SiC).
Pintura	Epoxi bicomponente con elevada resistencia a la corrosión.

Turbina trituradora

Base modelo 9024.006

Ejecución

Bombas sumergibles de hierro fundido ligeras y fiables, para uso profesional y pesado, realizadas para hacer frente a estrictos requisitos de robustez y fiabilidad, a la vez para facilitar y abaratar las operaciones de mantenimiento, reduciendo al mínimo el tiempo de inactividad de la instalación.
Con sistema de trituración (GRG), idóneo en presencia de fibras y filamentos.

Límites de empleo

- Temperatura máx. de uso 40 °C.
- Profundidad máx. de inmersión: 20 m.
- N.º máx. de arranques/hora: 20..

CÓDIGO	BOMBA	l/s	0	0,5	1,0	2,0	3,0	4,0	5,0	V	Fases	kW	A	Conexión Impulsión	Paso libre	Dimensiones (mm)				PRECIO
		l/min	0	30	60	120	180	240	300							A	C	D	Peso	
		m3/h	0	1,8	3,6	7,2	10,8	14,4	18,0											
EEGRG250240T	**GRG 250/2/G40H - T***		28,5	28,2	27,5	25,4	22,7	19,4	14,9	400	3	1,8	3,7	DN32-G 1½”	-	267	491	45	32	**2.467 €**

* Estos modelos pueden llevar base de apoyo modelo 9024.006 (no incluida).

CÓDIGO	BOMBA	l/s	0	2,0	4,0	5,0	6,0	7,0	8,0	V	Fases	kW	A	Conexión Impulsión	Paso libre	Dimensiones (mm)				PRECIO
		l/min	0	120	240	300	360	420	480							A	C	D	Peso	
		m3/h	0	7,2	14,4	18,0	21,6	25,2	28,8											
EEGRG300250T	**GRG 300/2/G50H - T***		30,3	27,9	24,0	21,6				400	3	2.2	4.62	DN32-G 2”	-	305	527	56	58.6	**3.120 €**
EEGRG400250T	**GRG 400/2/G50H - T***		35,8	33,0	28,5	25,3	21,8	17,7		400	3	3.0	6.36	DN32-G 2”	-	352	594	59	59.6	**3.662 €**
EEGRG550250T	**GRG 550/2/G50H - T***		45,1	42,8	38,1	35,3				400	3	4.0	7.73	DN32-G 2”	-	352	652	59	57.0	**4.751 €**
EEGRG750250T	**GRG 750/2/G50H - T***		46,6	44,6	40,8	38,5	35,8	32,4	27,9	400	3	5.5	10.8	DN32-G 2”	-	352	652	59	59.7	**5.854 €**
EEGRG100250T	**GRG 1000/2/G50H - T***		53,7	51,6	48,2	46,0	43,3	39,8	35,2	400	3	7.5	13.7	DN32-G 2”	-	352	727	59	68.7	**7.231 €**

* Estos modelos pueden llevar base de apoyo modelo 9024.006 (no incluida).

Electrobombas sumergibles para drenaje con rodete de gran altura

Materiales

Componentes	Material
Carcasa del motor	Hierro fundido EN-GJL-250
Turbina	Hierro fundido EN-GJL-250
Tornillería	Acero inoxidable - Clase A2-70
Juntas estándar	Goma - NBR
Eje motor	Acero inoxidable - AISI 431
Cierres mecánicos	Un cierre mecánico de carburo de silicio (SiC) y un anillo de cierre.
Pintura	Epoxi bicomponente con elevada resistencia a la corrosión.

Ejecución

Los modelos de la serie S y la serie E son ideales para pequeñas instalaciones de elevación donde se necesiten dimensiones compactas y gran fiabilidad.
La boca de salida (tanto roscada como embridada DN32) garantiza la máxima flexibilidad de instalación.
(APS • APE) idónea para el uso con aguas principalmente limpias y siempre que sea necesario alcanzar niveles altos de presión.

Límites de empleo

- Temperatura máx. de uso 40 °C.
- Profundidad máx. de inmersión: 20 m.
- N.º máx. de arranques/hora: 30..

CÓDIGO	BOMBA	l/s	0	2,0	4,0	5,0	6,0	8,0	V	Fases	kW	A	Conexión Impulsión	Paso libre	Dimensiones (mm)				PRECIO
		l/min	0	120	240	300	360	480							A	C	D	Peso	
		m3/h	0	7,2	14,4	18,0	21,6	28,8											
EEAPS100240M	**APS 100/2/G40H - M**		20,3	18,7	16,7	14,2	11,4	5,8	230	1	0,9	6,6	G 1½" - DN32	7 mm	210	370	80	20	**1.220 €**
EEAPS100240T	**APS 100/2/G40H - T**		20,3	18,7	16,6	14,2	11,4	5,8	400	3	0,9	2,3	G 1½" - DN32	7 mm	210	370	80	20	**1.146 €**

CÓDIGO	BOMBA	l/s	0	1	3	5	7	8	9	V	Fases	kW	A	Conexión Impulsión	Paso libre	Dimensiones (mm)				PRECIO
		l/min	0	60	180	300	420	480	540							A	C	D	Peso	
		m3/h	0	3,6	10,8	18,0	25,2	28,8	32,4											
EEAPE200250M	**APE 200/2/G50H - M**		24,9	23,9	21,2	17,2	11,9	8,5	4,0	230	1	1,7	10,6	G 2" - DN32	7 mm	285	410	75	26	**1.584 €**
EEAPE200250T	**APE 200/2/G50H - T**		24,9	23,9	21,2	17,2	11,9	8,5	4,0	400	3	1,7	3,8	G 2" - DN32	7 mm	285	410	75	26	**1.503 €**

Electrobombas sumergibles para drenaje con rodete de gran altura

Materiales

Componentes	Material
Carcasa del motor	Hierro fundido GJL-250
Turbina	Hierro fundido GJL-250
Tornillería	Acero inoxidable - Clase A2-70
Juntas estándar	NBR
Eje motor	Acero inoxidable - AISI 431
Cierres mecánicos	Dos de carburo de silicio (2SiC)
Pintura	Epoxi bicomponente con elevada resistencia a la corrosión.

Turbina de gran altura de elevación

Base modelo 9024.006

Ejecución

Bombas para aguas sucias, arenosas, con pequeños cuerpos en suspensión y con gran altura de elevación.
Son de gran utilidad en achiques, juegos de agua y fuentes.
(APG) turbina multicanal abierta.

Límites de empleo

- Temperatura máx. de uso 40 °C.
- Profundidad máx. de inmersión: 20 m.
- N.º máx. de arranques/hora: 20 (<10 kW) / 15 (>10 kW).

CÓDIGO	BOMBA	l/s	0	1	3	4	5	6	7	V	Fases	kW	A	Conexión Impulsión	Paso libre	Dimensiones (mm)				PRECIO
		l/min	0	60	180	240	300	360	420							A	C	D	Peso	
		m3/h	0	3,6	10,8	14,4	18	21,6	25,2											
EEAPG250240T	**APG 250/2/G40H - T***		26,0	25,7	23,3	21,6	19,2	16,2	12,3	400	3	1,8	3,7	G 1½" - DN32	10 mm	267	523	78	32	**2.124 €**

* Estos modelos pueden llevar base de apoyo modelo 9024.006 (no incluida).

CÓDIGO	BOMBA	l/s	0	1	3	6	7	8	10	V	Fases	kW	A	Conexión Impulsión	Paso libre	Dimensiones (mm)				PRECIO
		l/min	0	60	180	360	420	480	600							A	C	D	Peso	
		m3/h	0	3,6	10,8	21,6	25,2	28,8	36											
EEAPG300250T	**APG 300/2/G50H - T***		29,2	28,2	25,6	20,4	17,6			400	3	2,2	4,62	G 2" - DN32	8 mm	305	550	79	58,6	**2.924 €**
EEAPG400250T	**APG 400/2/G50H - T***		32,2	31,4	28,5	24,4				400	3	3,0	6,36	G 2" - DN32	8 mm	352	613	76	60,6	**3.334 €**
EEAPG550250T	**APG 550/2/G50H - T***		38,6	37,6	34,5	29,6	27,7	25,4		400	3	4,0	7,73	G 2" - DN32	8 mm	352	670	76	57,0	**4.408 €**
EEAPG750250T	**APG 750/2/G50H - T***		45,8	44,5	42,2	36,8	34,5	31,8	24,2	400	3	5,5	10,8	G 2" - DN32	10 mm	352	669	76	59,7	**5.808 €**
EEAPG100250T	**APG 1000/2/G50H - T***		53,0	51,8	49,4	44,3	42,0	39,2	31,2	400	3	7,5	13,7	G 2" - DN32	10 mm	352	744	76	68,7	**6.699 €**

* Estos modelos pueden llevar base de apoyo modelo 9024.006 (no incluida).

Electrobombas sumergibles para aguas sucias con rodete bicanal

Base modelo 9024.006

Base modelo 9024.007

Base modelo 9024.010

Base modelo 9024.015

Base modelo 9024.032

Base modelo 9024.033

Turbina de canales

Materiales

Componentes	Material
Carcasa del motor	Hierro fundido GJL-250
Turbina	Hierro fundido GJL-250
Tornillería	Acero inoxidable - Clase A2-70
Juntas estándar	NBR
Eje motor	Acero inoxidable - AISI 431
Cierres mecánicos	Dos de carburo de silicio (2SiC)
Pintura	Epoxi bicomponente con elevada resistencia a la corrosión.

Ejecución

Bombas para aguas sucias, de uso claramente industrial y específico.
Para sistemas de depuración tanto en industria como civil.
(DRG) turbina multicanal abierta, amplio paso libre.

Límites de empleo

- Temperatura máx. de uso 40 °C.
- Profundidad máx. de inmersión: 20 m.
- N.º máx. de arranques/hora: 20 (<10 kW) / 15 (>10 kW).

CÓDIGO	BOMBA	l/s	0	2	6	12	22	24	26	V	Fases	kW	A	Conexión Impulsión	Paso libre	Dimensiones (mm)				PRECIO
		l/min	0	120	360	720	1320	1440	1560							A	C	D	Peso	
		m3/h	0	7,2	21,6	43,2	79,2	86,4	93,6											
EEDRG250265T	**DRG 250/2/65 - T***		16,7	15,1	12,4	9,5	2,9			400	3	1,8	3,7	DN65	35x30 mm	344	543	80	34	**1.977 €**
EEDRG300265T	**DRG 300/2/65 - T***		17,9	16,8	14,7	11,2	4,7	3,3		400	3	2,2	4,62	DN65	40x35 mm	344	565	80	59,6	**2.822 €**
EEDRG400265T	**DRG 400/2/65 - T***		22,8	21,2	18,7	15,0	8,1	6,5	4,9	400	3	3,0	6,36	DN65	40x35 mm	344	615	80	61,6	**3.124 €**

* Estos modelos pueden llevar base de apoyo modelo 9024.010 (no incluida).

CÓDIGO	BOMBA	l/s	0	8	12	16	20	24	28	V	Fases	kW	A	Conexión Impulsión	Paso libre	Dimensiones (mm)				PRECIO
		l/min	0	480	720	960	1200	1440	1680							A	C	D	Peso	
		m3/h	0	28.8	43.2	57.6	72	86.4	100.8											
EEDRG250280T	**DRG 250/2/80 - T***		17.0	11.3	9.2	6.6	4.0	1.3		400	3	1.8	3.7	DN80	35x30 mm	347	542	80	36.0	**1.982 €**
EEDRG300280T	**DRG 300/2/80 - T***		18.4	13.6	11.4	9.1	6.9	4.7		400	3	2.2	4.62	DN80	40x35 mm	347	564	80	60.6	**2.826 €**
EEDRG400280T	**DRG 400/2/80 - T***		23.5	17.7	15.1	12.4	9.6	6.6	3.8	400	3	3.0	6.36	DN80	40x35 mm	347	614	80	62.6	**3.132 €**

* Estos modelos pueden llevar base de apoyo modelo 9024.010 (no incluida).

DRG

Electrobombas sumergibles para aguas sucias con rodete bicanal

CÓDIGO	BOMBA	l/s	0	4	12	20	36	40	44	V	Fases	kW	A	Conexión Impulsión	Paso libre	Dimensiones (mm)				PRECIO
		l/min	0	240	720	1200	2160	2400	2640							A	C	D	Peso	
		m3/h	0	14,4	43,2	72	129,6	144	158,4											
EEDRGA550280	**DRG-A 550/2/80 - T***		21,2	18,8	14,2	10,5	1,6			400	3	4,0	7,73	DN80	40 mm	327	707	91	68	**4.111 €**
EEDRGA750280	**DRG-A 750/2/80 - T***		27,0	24,7	19,3	14,7	6,0	2,6		400/690	3	5,5	10,8	DN80	40 mm	327	707	91	70,7	**5.781 €**
EEDRGA100028	**DRG-A1000/2/80 - T***		38,6	34,2	27,6	21,8	11,1	8,3	4,7	400/690	3	7,5	13,7	DN80	40 mm	327	782	91	79,7	**6.841 €**

CÓDIGO	BOMBA	l/s	0	8	16	24	36	40	48	V	Fases	kW	A	Conexión Impulsión	Paso libre	Dimensiones (mm)				PRECIO
		l/min	0	480	960	1440	2160	2400	2880							A	C	D	Peso	
		m3/h	0	28,8	57,6	86,4	129,6	144	172,8											
EEDRGB550280	**DRG-B 550/2/80 - T***		18,6	14,4	10,7	7,9	4,2			400	3	4,0	7,73	DN80	55x50 mm	327	707	91	68	**4.411 €**
EEDRGB750280	**DRG-B 750/2/80 - T***		23,4	19,1	14,9	11,1	6,1	4,3		400/690	3	5,5	10,8	DN80	50x55 mm	327	707	91	70,7	**5.872 €**
EEDRGB100028	**DRG-B 1000/2/80 - T***		30,9	26,0	21,2	16,8	10,2	7,8	3,6	400/690	3	7,5	13,7	DN80	50x55 mm	327	782	91	79,7	**6.658 €**

CÓDIGO	BOMBA	l/s	0	4	12	20	28	36	44	V	Fases	kW	A	Conexión Impulsión	Paso libre	Dimensiones (mm)				PRECIO
		l/min	0	240	720	1200	1680	2160	2640							A	C	D	Peso	
		m3/h	0	14,4	43,2	72	100,8	129,6	158,4											
EEDRGA120028	**DRG-A 1200/2/80 - T***		42,8	38,6	32,1	26,4	19,9	13,4	7,2	400/690	3	9	16,1	DN80	40 mm	327	850	91	110	**7.736 €**
EEDRGA150028	**DRG-A 1500/2/80 - T***		46,5	41,5	35,7	29,6	23,4	16,7	9,5	400/690	3	11	19,5	DN80	40 mm	327	850	91	113	**8.482 €**

CÓDIGO	BOMBA	l/s	0	8	16	24	32	44	48	V	Fases	kW	A	Conexión Impulsión	Paso libre	Dimensiones (mm)				PRECIO
		l/min	0	480	960	1440	1920	2640	2880							A	C	D	Peso	
		m3/h	0	28,8	57,6	86,4	115,2	158,4	172,8											
EEDRGB120028	**DRG-B 1200/2/80 - T***		35,0	28,9	24,3	19,8	14,8	8,1	5,9	400/690	3	9,0	16,1	DN80	55x50 mm	327	850	91	110	**7.064 €**
EEDRGB150028	**DRG-B 1500/2/80 - T***		41,7	32,8	28,2	23,5	18,8	11,9		400/690	3	11,0	16,5	DN80	55x50 mm	327	850	91	113	**7.632 €**

* Estos modelos pueden llevar base de apoyo modelo 9024.006 (no incluida).

CÓDIGO	BOMBA	l/s	0	8	16	24	32	44	48	V	Fases	kW	A	Conexión Impulsión	Paso libre	Dimensiones (mm)				PRECIO
		l/min	0	480	960	1440	1920	2640	2880							A	C	D	Peso	
		m3/h	0	28,8	57,6	86,4	115,2	158,4	172,8											
EEDRG2000280	**DRG 2000/2/80 - T***		45,0	38,1	32,3	27,6	22,6	14,9		400/690	3	15,0	26,2	DN80	75 mm	393	930	88	155	**9.110 €**
EEDRG2500280	**DRG 2500/2/80 - T***		48,3	42,7	36,8	32,0	27,0	19,0	15,6	400/690	3	18,5	32,9	DN80	75 mm	393	1033	88	165	**12.740 €**

CÓDIGO	BOMBA	l/s	0	4	12	20	24	28	32	V	Fases	kW	A	Conexión Impulsión	Paso libre	Dimensiones (mm)				PRECIO
		l/min	0	240	720	1200	1440	1680	1920							A	C	D	Peso	
		m3/h	0	14,4	43,2	72	86,4	100,8	115,2											
EEDRG200480T	**DRG 200/4/80 - T***		8,6	7,7	5,6	2,9	1,3			400	3	1,5	3,4	DN80	45 mm	394	603	88	66	**3.273 €**
EEDRG300480T	**DRG 300/4/80 - T***		12,8	11,6	8,8	6,3	4,9	3,4	1,6	400	3	2,2	5,15	DN80	75 mm	393	653	88	72,6	**3.840 €**
EEDRG400480T	**DRG 400/4/80 - T***		14,6	13,4	10,6	7,8	6,4	4,8	3	400	3	3,0	6,72	DN80	75 mm	393	653	88	77	**3.945 €**

* Estos modelos pueden llevar base de apoyo modelo 9024.007 (no incluida).

CÓDIGO	BOMBA	l/s	0	12	20	28	36	44	52	V	Fases	kW	A	Conexión Impulsión	Paso libre	Dimensiones (mm)				PRECIO
		l/min	0	720	1200	1680	2160	2640	3120							A	C	D	Peso	
		m3/h	0	43,2	72	100,8	129,5	158,4	187,2											
EEDRG550480T	**DRG 550/4/80 - T***		14,1	11,5	10,0	8,1	6,1	3,6	0,6	400	3	4	8,4	DN80	65x60 mm	481	831	124	108,8	**5.288 €**
EEDRG750480T	**DRG 750/4/80 - T***		18,4	15,1	13,4	11,5	9	6,3	3,5	400/690	3	5,5	11,8	DN80	65x60 mm	481	831	124	109,8	**6.855 €**
EEDRG1000480	**DRG 1000/4/80 - T***		22	19,1	17,4	15,3	12,7	9,9	6,9	400/690	3	7,5	15,8	DN80	65x60 mm	481	899	124	141	**7.871 €**
EEDRG1200480	**DRG 1200/4/80 - T***		24,6	21,4	19,7	17,7	15,3	12,6	9,6	400/690	3	9	17	DN80	65x60 mm	481	980	124	199	**10.159 €**

* Estos modelos pueden llevar base de apoyo modelo 9024.015 (no incluida).

CÓDIGO	BOMBA	l/s	0	12	20	28	36	40	56	V	Fases	kW	A	Conexión Impulsión	Paso libre	Dimensiones (mm)				PRECIO
		l/min	0	720	1200	1680	2160	2400	3360							A	C	D	Peso	
		m3/h	0	43,2	72	100,8	129,6	144	201,6											
EEDRG2004100	**DRG 200/4/100 - T***		8,7	5,7	3,8	1,2				400	3	1,5	3,4	DN100	45 mm	417	603	91	69	**3.231 €**
EEDRG3004100	**DRG 300/4/100 - T***		9,9	7,5	5,7	3,5	1			400	3	2,2	5,15	DN100	60 mm	417	653	91	75,6	**3.866 €**
EEDRG4004100	**DRG 400/4/100 - T***		11,8	9,2	7,3	5,4	3,0	1,6		400	3	3	6,72	DN100	60 mm	417	653	91	80	**4.004 €**
EEDRG5504100	**DRG 550/4/100 - T***		15,6	11,8	10,6	9,4	8,1	7,4	4,2	400	3	4	8,4	DN100	65 mm	449	780	91	88,8	**5.743 €**

* Estos modelos pueden llevar base de apoyo modelo 9024.007 (no incluida).

CÓDIGO	BOMBA	l/s	0	16	32	48	80	88	96	V	Fases	kW	A	Conexión Impulsión	Paso libre	Dimensiones (mm)				PRECIO
		l/min	0	960	1920	2880	4800	5280	5760							A	C	D	Peso	
		m3/h	0	57,6	115,2	172,8	288	316,8	345,6											
EEDRG1200410	**DRG 1200/4/100 - T***		22,4	18,0	14,8	11,6	1,3			400/690	3	9	17	DN100	80 mm	548	979	124	211	**8.816 €**
EEDRG1500410	**DRG 1500/4/100 - T***		18,2	16,8	14,8	12	4			400/690	3	11	20,5	DN100	80 mm	548	979	124	222	**11.138 €**
EEDRGA200041	**DRG-A 2000/4/100 - T***		26,6	23,8	20,3	17,1	8,9	5,8		400/690	3	15	30,8	DN100	80 mm	548	1069	124	227,1	**12.345 €**
EEDRGB200041	**DRG-B 2000/4/100 - T***		20,7	19,4	17,2	14,6	8,4	6,5	4,3	400/690	3	15	30,8	DN100	80 mm	590	1072	121	228,1	**11.808 €**

CÓDIGO	BOMBA	l/s	0	24	48	72	96	120	132	V	Fases	kW	A	Conexión Impulsión	Paso libre	Dimensiones (mm)				PRECIO
		l/min	0	1440	2880	4320	5760	7200	7920							A	C	D	Peso	
		m3/h	0	86,4	172,8	259,2	345,6	432	457,2											
EEDRG1200415	**DRG 1200/4/150 - T***		13,0	11,9	9,9	7,3	4,5	1,3		400/690	3	9	17	DN150	80 mm	612	985	130	228,1	**11.131 €**
EEDRG1500415	**DRG 1500/4/150 - T***		17,1	15,5	12,8	9,5	6,1	2,5		400/690	3	11	20,5	DN150	80 mm	612	985	130	234	**13.179 €**
EEDRG2000415	**DRG 2000/4/150 - T***		26,1	21,4	18	14,6	10,5	5,8	3,4	400/690	3	15	30,8	DN150	80 mm	612	1075	130	240	**14.681 €**

* Estos modelos pueden llevar base de apoyo modelo 9024.015 (no incluida).

CÓDIGO	BOMBA	l/s	0	32	64	96	128	144	160	V	Fases	kW	A	Conexión Impulsión	Paso libre	Dimensiones (mm)				PRECIO
		l/min	0	1920	3840	5760	7680	8640	9600							A	C	D	Peso	
		m3/h	0	115,2	230,4	345,6	460,8	518,4	576											
EEDRG1200420	**DRG 1200/4/200 - T***		11,9	10,3	8,1	6	4	2,8	1,2	400/690	3	9	17	DN200	80 mm	692	1046	172	255	**13.330 €**
EEDRG1500420	**DRG 1500/4/200 - T***		13,9	12,1	9,7	7,6	5,2	3,8	2,4	400/690	3	11	20,5	DN200	80 mm	692	1136	172	261	**14.219 €**
EEDRG2000420	**DRG 2000/4/200 - T***		18,1	16,4	13,6	10,8	7,7	6,1	4,5	400/690	3	15	30,8	DN200	80 mm	692	1136	172	267	**15.676 €**

CÓDIGO	BOMBA	l/s	0	32	64	96	128	176	192	V	Fases	kW	A	Conexión Impulsión	Paso libre	Dimensiones (mm)				PRECIO
		l/min	0	1920	3840	5760	7680	10560	11520							A	C	D	Peso	
		m3/h	0	115,2	230,4	345,6	460,8	633,6	691,2											
EEDRG1200425	**DRG 1200/4/250 - T***		11,3	9,9	8,0	6,4	4,7	1,3		400/690	3	9	17	DN250	80 mm	808	1046	203	286	**15.085 €**
EEDRG1500425	**DRG 1500/4/250 - T***		13,3	11,7	9,7	7,8	5,8	2,1		400/690	3	11	20,5	DN250	80 mm	808	1136	203	292	**15.603 €**
EEDRG2000425	**DRG 2000/4/250 - T***		18,1	15,7	13,3	11	8,6	4,1	2,5	400/690	3	15	30,8	DN250	80 mm	808	1136	203	298	**17.614 €**

* Estos modelos pueden llevar base de apoyo modelo 9024.032 (no incluida).

CÓDIGO	BOMBA	l/s	0	32	64	96	128	144	160	V	Fases	kW	A	Conexión Impulsión	Paso libre	Dimensiones (mm)				PRECIO
		l/min	0	1920	3840	5760	7680	8640	9600							A	C	D	Peso	
		m3/h	0	115,2	230,4	345,6	460,8	518,4	576											
EEDRGA100062	**DRG-A 1000/6/200 - T***		12,2	10,1	7,7	5,1	2,5			400/690	3	7,5	15,7	DN200	100x70 mm	692	1077	203	298	**17.272 €**
EEDRGB100062	**DRG-B 1000/6/200 - T****		14,4	10,9	8,4	5,6	2,6			400/690	3	7,5	15,7	DN200	80 mm	692	1046	172	261	**12.708 €**
EEDRG1750620	**DRG 1750/6/200 - T***		17,2	14,9	12,5	9,8	6,9	5,2	3,4	400/690	3	13,0	27,6	DN200	100x70 mm	692	1167	203	308,8	**18.203 €**

CÓDIGO	BOMBA	l/s	0	32	64	96	128	144	192	V	Fases	kW	A	Conexión Impulsión	Paso libre	Dimensiones (mm)				PRECIO
		l/min	0	1920	3840	5760	7680	8640	11520							A	C	D	Peso	
		m3/h	0	115,2	230,4	345,6	460,8	518,4	691,2											
EEDRGC100625	**DRG-C 1000/6/250 - T***		11,5	9,7	7,8	5,5	3,4	2,1		400/690	3	7,5	15,7	DN250	100x70 mm	808	1078	203	324,3	**17.582 €**
EEDRGH100625	**DRG-H 1000/6/250 - T****		13,6	10,3	8,3	6	3,4	2		400/690	3	7,5	15,7	DN250	80 mm	808	1046	203	292	**13.544 €**
EEDRG1750625	**DRG 1750/6/250 - T***		16,5	14,4	12,2	10	7,5	6,1	1,4	400/690	3	13	27,6	DN250	100x70 mm	808	1168	203	334,3	**19.016 €**

* Estos modelos pueden llevar base de apoyo modelo 9024.033 (no incluida).

** Estos modelos pueden llevar base de apoyo modelo 9024.032 (no incluida).

Electrobombas sumergibles para aguas sucias con rodete vortex

Materiales

Componentes	Material
Carcasa del motor	Hierro fundido EN-GJL-250
Turbina	Hierro fundido EN-GJL-250
Tornillería	Acero inoxidable - Clase A2-70
Juntas estándar	Goma - NBR
Eje motor	Acero inoxidable - AISI 431
Cierres mecánicos	Un cierre mecánico de carburo de silicio (SiC) y un anillo de cierre.
Pintura	Epoxi bicomponente a base de agua (espesor medio 80 µm)

Ejecución

La característica principal es el motor en baño de aceite que, junto con la robusta estructura de hierro fundido, aporta a estos modelos gran fiabilidad incluso en condiciones de trabajo especialmente pesadas.
Está disponible en modelos con turbina vortex de amplio paso libre, recomendada para líquidos cargados.

Límites de empleo

- Temperatura máx. de uso 40 °C.
- Profundidad máx. de inmersión: 20 m.
- N.º máx. de arranques/hora: 30.

CÓDIGO	BOMBA	l/s	0	2	4	6	8	10	V	Fases	kW	A	Conexión Impulsión	Paso libre	Dimensiones (mm)				PRECIO
		l/min	0	120	240	360	480	600							A	C	D	Peso	
		m3/h	0	7,2	14,4	21,6	28,8	36											
EEDG010050HM	**DGO 100/2/G50H - M**		12,7	10,6	8,2	5,7	3,1		230	1	0,88	6,5	G2" - DN50	50 mm	270	455	110	19,5	**1.327 €**
EEDG0150250M	**DGO 150/2/G50H - M**		14,4	12,1	9,7	7,3	4,8	2,2	230	1	1,1	8,2	G2" - DN50	50 mm	270	455	110	20,5	**1.481 €**
EEDG0200250M	**DGO 200/2/G50H - M**		15,3	13,0	10,6	8,2	5,6	3,0	230	1	1,5	9,3	G2" - DN50	50 mm	270	455	110	21,5	**1.581 €**
EEDG010050HT	**DGO 100/2/G50H - T**		12,7	10,6	8,2	5,7	3,1		400	3	0,88	2,3	G2" - DN50	50 mm	270	455	110	19,5	**1.165 €**
EEDG0150250T	**DGO 150/2/G50H - T**		14,4	12,1	9,7	7,3	4,8	2,2	400	3	1,1	2,6	G2" - DN50	50 mm	270	455	110	20,5	**1.320 €**
EEDG0200250T	**DGO 200/2/G50H - T**		15,3	13,0	10,6	8,2	5,6	3	400	3	1,5	3,6	G2" - DN50	50 mm	270	455	110	21,5	**1.425 €**

Electrobombas para drenaje y elevación en instalaciones civiles e industriales

Base modelo 9024.006

Base modelo 9024.007

Base modelo 9024.114

Base modelo 9024.031

Turbina de canales

Materiales

Componentes	Material
Carcasa del motor	Hierro fundido GJL-250
Turbina	Hierro fundido GJL-250
Tornillería	Acero inoxidable - Clase A2-70
Juntas estándar	NBR
Eje motor	Acero inoxidable - AISI 431
Cierres mecánicos	Dos de carburo de silicio (2SiC)
Pintura	Epoxi bicomponente con elevada resistencia a la corrosión.

Ejecución

Estas bombas se utilizan en los sectores que van desde el civil / residencial hasta el industrial.
Para amplios pasos libres, inclusive integrales y excelentes rendimientos. Es adecuada al tratamiento de aguas meteóricas y de infiltración, aguas cargadas de origen civil, líquidos biológicos cargados con cuerpos fibrosos, que proceden de vertederos, aguas negras cargadas no filtradas y de fangos biológicos activos.
(DGG) turbina vortex.

Límites de empleo

- Temperatura máx. de uso 40 °C.
- Profundidad máx. de inmersión: 20 m.
- N.º máx. de arranques/hora: 20 (<10 kW) / 15 (>10 kW).

CÓDIGO	BOMBA	l/s	0	4	14	16	20	22	26	V	Fases	kW	A	Conexión Impulsión	Paso libre	Dimensiones (mm)				PRECIO
		l/min	0	240	840	960	1200	1320	1560							A	C	D	Peso	
		m3/h	0	14,4	50,4	57,6	72	79,2	93,6											
EEDGG250265T	**DGG 250/2/65 - T***		13,0	9,0	1,6					400	3	1,8	3,7	DN65	65 mm	301	553	70	37,0	**2.006 €**
EEDGG300265T	**DGG 300/2/65 - T***		15,1	11,0	2,6					400	3	2,2	4,62	DN65	65 mm	301	576	70	61,6	**2.873 €**
EEDGG400265T	**DGG 400/2/65 - T***		17,7	14,5	4,2	2,9				400	3	3,0	6,36	DN65	65 mm	301	626	70	64,6	**3.286 €**
EEDGG550265T	**DGG 550/2/65 - T****		19,5	17,0	7,9	6,1	2,9			400	3	4,0	7,73	DN65	65 mm	301	733	90	70,6	**4.207 €**
EEDGG750265T	**DGG 750/2/65 - T****		22,3	19,9	11,6	9,8	6,2	4,7		400/690	3	5,5	10,8	DN65	65 mm	301	733	90	73,3	**4.577 €**
EEDGG1000265	**DGG 1000/2/65 - T****		26,1	23,3	17,0	15,3	11,8	10,3	6,8	400/690	3	7,5	13,7	DN65	65 mm	301	808	90	82,3	**5.060 €**

* Estos modelos pueden llevar base de apoyo modelo 9024.006 (no incluida).

** Estos modelos pueden llevar base de apoyo modelo 9024.114 (no incluida).

CÓDIGO	BOMBA	l/s	0	8	16	20	28	32	36	V	Fases	kW	A	Conexión Impulsión	Paso libre	Dimensiones (mm) A	C	D	Peso	PRECIO
		l/min	0	480	960	1200	1680	1920	2160											
		m3/h	0	28,8	57,6	72	100,8	115,2	129,6											
EEDGG250280T	**DGG 250/2/80 - T***		7,9	4,0	1,9					400	3	1,8	3,7	DN80	80 mm	312	580	80	35,0	**2.048 €**
EEDGG300280T	**DGG 300/2/80 - T***		9,7	5,6	2,6					400	3	2,2	4,62	DN80	80 mm	312	602	80	59,6	**2.873 €**
EEDGG400280T	**DGG 400/2/80 - T***		12,8	7,1	3,1	1,4				400	3	3,0	6,36	DN80	80 mm	312	652	80	61,6	**3.326 €**
EEDGG550280T	**DGG 550/2/80 - T****		17,5	12,4	5,9	3,9				400	3	4,0	7,73	DN80	80 mm	313	762	92	71,0	**4.283 €**
EEDGG750280T	**DGG 750/2/80 - T****		17,1	12,9	7,8	5,3	1,7			400/690	3	5,5	10,8	DN80	80 mm	313	762	92	73,7	**4.609 €**
EEDGG1000280	**DGG 1000/2/80 - T****		21,6	17,7	12,4	9,6	4,8	3,0	1,8	400/690	3	7,5	13,7	DN80	80 mm	313	837	92	82,7	**5.088 €**

* Estos modelos pueden llevar base de apoyo modelo 9024.006 (no incluida).

** Estos modelos pueden llevar base de apoyo modelo 9024.114 (no incluida).

CÓDIGO	BOMBA	l/s	0	4	8	12	16	18	22	V	Fases	kW	A	Conexión Impulsión	Paso libre	Dimensiones (mm) A	C	D	Peso	PRECIO
		l/min	0	240	480	720	960	1080	1320											
		m3/h	0	14,4	28,8	43,2	57,6	64,8	79,2											
EEDGG200465T	**DGG 200/4/65 - T***		10,4	9,2	7,4	5	2			400	3	1,5	3,4	DN65	65 mm	395	606	70	66	**3.124 €**
EEDGG250465T	**DGG 250/4/65 - T***		11,3	10,2	8,6	6,2	3,2			400	3	1,8	4,3	DN65	65 mm	395	656	70	68	**3.334 €**
EEDGG300465T	**DGG 300/4/65 - T***		12,2	11,0	9,6	7,6	4,8	3,2		400	3	2,2	5,15	DN65	65 mm	395	656	70	70,6	**3.514 €**
EEDGG400465T	**DGG 400/4/65 - T***		12,8	11,5	10,3	9	7,3	6,3	4	400	3	3,0	6,72	DN65	65 mm	395	656	70	75	**3.622 €**

* Estos modelos pueden llevar base de apoyo modelo 9024.007 (no incluida).

CÓDIGO	BOMBA	l/s	0	8	20	24	28	36	40	V	Fases	kW	A	Conexión Impulsión	Paso libre	Dimensiones (mm) A	C	D	Peso	PRECIO
		l/min	0	480	1200	1440	1680	2160	2400											
		m3/h	0	28,8	72	86,4	100,8	129,6	144											
EEDGG200480T	**DGG 200/4/80 - T***		9,6	7	1,7					400	3	1,5	3,4	DN80	80 mm	389	624	80	66	**3.183 €**
EEDGG250480T	**DGG 250/4/80 - T***		10,4	8,1	2,6	1,3				400	3	1,8	4,3	DN80	80 mm	389	674	80	68	**3.383 €**
EEDGG300480T	**DGG 300/4/80 - T***		11,3	9	3,8					400	3	2,2	5,15	DN80	80 mm	389	674	80	70,6	**3.552 €**
EEDGG400480T	**DGG 400/4/80 - T***		11,4	9,2	5,5	3,8	1,9			400	3	3	6,72	DN80	80 mm	389	674	80	75	**3.743 €**
EEDGG550480T	**DGG 550/4/80 - T****		14,4	12,7	8,6	6,7	4,7			400	3	4	8,4	DN80	80 mm	484	820	80	95,8	**5.704 €**
EEDGG750480T	**DGG 750/4/80 - T****		17,2	15,6	12,0	10	7,8	3,1	0,6	400/690	3	5,5	11,8	DN80	80 mm	484	820	80	96,8	**7.311 €**
EEDGG1200480	**DGG 1200/4/80 - T****		22,8	21,4	18,9	17,3	15,4	10,4	7,7	400/690	3	9	17	DN80	80 mm	484	968	80	186	**8.201 €**

* Estos modelos pueden llevar base de apoyo modelo 9024.007 (no incluida).

** Estos modelos pueden llevar base de apoyo modelo 9024.114 (no incluida).

CÓDIGO	BOMBA	l/s	0	8	20	24	32	36	44	V	Fases	kW	A	Conexión Impulsión	Paso libre	Dimensiones (mm) A	C	D	Peso	PRECIO
		l/min	0	480	1200	1440	1920	2160	2640											
		m3/h	0	28,8	72	86,4	115,2	129,6	158,4											
EEDGG2004100	**DGG 200/4/100 - T***		7,9	5,8	2,1					400	3	1,5	3,4	DN100	100 mm	410	645	91	69	**3.231 €**
EEDGG2504100	**DGG 250/4/100 - T***		8,7	6,4	2,6	1,8				400	3	1,8	4,3	DN100	100 mm	410	695	91	71	**3.429 €**
EEDGG3004100	**DGG 300/4/100 - T***		9,7	7,9	3,7	2,9				400	3	2,2	5,15	DN100	100 mm	410	695	91	73,6	**3.584 €**
EEDGG4004100	**DGG 400/4/100 - T***		10,6	8,6	4,5	3,8	2,2	1,3		400	3	3	6,72	DN100	100 mm	410	695	91	78	**3.776 €**
EEDGG5504100	**DGG 550/4/100 - T***		11,7	10,6	7,6	6,4	4,2	3,2	1,4	400	3	4	8,4	DN100	80 mm	408	826	91	81,8	**6.066 €**

CÓDIGO	BOMBA	l/s	0	16	32	40	48	56	64	V	Fases	kW	A	Conexión Impulsión	Paso libre	Dimensiones (mm) A	C	D	Peso	PRECIO
		l/min	0	960	1920	2400	2880	3360	3840											
		m3/h	0	57,6	115,2	144,0	172,8	201,6	230,4											
EEDGG7504100	**DGG 750/4/100 - T***		13,5	10,4	6,6	4,4	2,3			400/690	3	5,5	11,8	DN100	80 mm	408	826	91	82,8	**8.149 €**
EEDGG1200410	**DGG 1200/4/100 - T***		20,3	17,2	12,3	9,3	6,5	3,8		400/690	3	9	17	DN100	100 mm	496	1032	110	193,2	**9.011 €**
EEDGG1500410	**DGG 1500/4/100 - T***		22,7	19,6	15	12,1	9,2	6,4	3,6	400/690	3	11	20,5	DN100	100 mm	496	1032	110	199,2	**11.650 €**
EEDGG2000410	**DGG 2000/4/100 - T***		23,5	21,4	17,3	14,8	12,1	9,1	6	400/690	3	15	30,8	DN100	100 mm	496	1122	110	205,2	**12.132 €**

* Estos modelos pueden llevar base de apoyo modelo 9024.007 (no incluida).

CÓDIGO	BOMBA	l/s	0	24	40	56	72	88	104	V	Fases	kW	A	Conexión Impulsión	Paso libre	Dimensiones (mm) A	C	D	Peso	PRECIO
		l/min	0	1440	2400	3360	4320	5280	6240											
		m3/h	0	86,4	144	201,6	259,2	316,8	374,4											
EEDGG1200415	**DGG 1200/4/150 - T***		11,3	9,6	8,2	5,7	2,7	0,8		400/690	3	9	17	DN150	125 mm	612	985	130	228	**11.080 €**
EEDGG1500415	**DGG 1500/4/150 - T***		13,3	11,4	10,2	8	4,8	1,9		400/690	3	11	20,5	DN150	125 mm	612	985	130	234	**13.821 €**
EEDGG2000415	**DGG 2000/4/150 - T***		16,2	13,9	12,6	10,6	7,7	4,6	2,3	400/690	3	15	30,8	DN150	125 mm	612	1075	130	240	**14.991 €**

* Estos modelos pueden llevar base de apoyo modelo 9024.031 (no incluida).

Electrobombas sumergibles antideflagrantes

Materiales

Componentes	Material
Carcasa del motor	Hierro fundido EN-GJL-250
Turbina	Hierro fundido EN-GJL-250
Tornillería	Acero inoxidable - Clase A2-70
Juntas estándar	Goma - NBR
Eje motor	Acero inoxidable - AISI 431
Cierres mecánicos	Un cierre mecánico de carburo de silicio (SiC) y un anillo de cierre.
Pintura	Epoxi bicomponente a base de agua (espesor medio 80 µm)

Ejecución

Bombas sumergibles de hierro fundido ligeras y fiables.Están disponibles en dos versiones hidráulicas diferentes: DRENO (DRG), con turbina multicanal abierta para aguas claras o ligeramente cargadas; DRAGA (DGG), con turbina vortex y amplio paso libre para aguas cargadas.

Límites de empleo

- Temperatura máx. de uso 40 °C (90 °C max 3 min).
- Profundidad máx. de inmersión: 20 m.
- N.º máx. de arranques/hora: 30.

CÓDIGO	BOMBA	V	1~ 3~	P1 [kW]	P2 [kW]	A	Rpm	DOL Y/Δ				PRECIO
EEDG75240VME	**DGG 75/2/G40V B3AM5**	230	1~	0.8	0.6	4.2	2900	-	4G1.5+3x1	G1"½	35 mm	**2.100 €**
EEDG75240VTE	**DGG 75/2/G40V B3AT5**	400	3~	0.7	0.6	1.4	2900	DOL	4G1.5+3x1	G1"½	35 mm	**2.076 €**
EEDG10240VME	**DGG 100/2/G40V B3AM5**	230	1~	1.0	0.8	4.9	2900	-	4G1.5+3x1	G1"½	35 mm	**2.254 €**
EEDG10240VTE	**DGG 100/2/G40V B3AT5**	400	3~	0.9	0.8	1.7	2900	DOL	4G1.5+3x1	G1"½	35 mm	**2.231 €**
EEDG15240VME	**DGG 150/2/G40V C3AM5**	230	1~	1.4	1.1	6.6	2900	-	4G1.5+3x1	G1"½	35 mm	**2.397 €**
EEDG15240VTE	**DGG 150/2/G40V C3AT5**	400	3~	1.3	1.1	2.4	2900	DOL	4G1.5+3x1	G1"½	35 mm	**2.372 €**
EEDG75250HME	**DGG 75/2/G50H A3AM5**	230	1~	0.8	0.6	4.2	2900	-	4G1.5+3x1	G1"½ DN32	50 mm	**2.195 €**
EEDG75250HTE	**DGG 75/2/G50H A3AT5**	400	3~	0.7	0.6	1.4	2900	DOL	4G1.5+3x1	G1"½ DN32	50 mm	**2.182 €**
EEDG10250HME	**DGG 100/2/G50H A3AM5**	230	1~	1.0	0.8	4.9	2900	-	4G1.5+3x1	G1"½ DN32	50 mm	**2.351 €**
EEDG10250HTE	**DGG 100/2/G50H A3AT5**	400	3~	0.8	0.9	1.7	2900	DOL	4G1.5+3x1	G1"½ DN32	50 mm	**2.338 €**

CÓDIGO	BOMBA	V	1~ 3~	P1 [kW]	P2 [kW]	A	Rpm	DOL Y/Δ				PRECIO
EEDR75240VME	**DRG 75/2/G40V A3AM5**	230	1~	0.8	0.6	4.2	2900	-	4G1.5+3x1	G1"½	15x10 mm	**2.005 €**
EEDR75240VTE	**DRG 75/2/G40V A3AT5**	400	3~	0,7	0,8	1,4	2900	DOL	4G1.5+3x2	G1"½	15x10 mm	**1.982 €**
EEDR10240VME	**DRG 100/2/G40V A3AM5**	230	1~	1	0.6	4,9	2900	-	4G1.5+3x3	G1"½	15x10 mm	**2.148 €**
EEDR10240VTE	**DRG 100/2/G40V A3AT5**	400	3~	0,9	0,8	1,7	2900	DOL	4G1.5+3x4	G1"½	15x10 mm	**2.124 €**
EEDR15250HME	**DRG 150/2/G50H A3AM5**	230	1~	1,4	1,1	6,6	2900	-	4G1.5+3x5	G2"	15x10 mm	**2.397 €**
EEDR15250HTE	**DRG 150/2/G50H A3AT5**	400	3~	1,3	1,1	2,4	2900	DOL	4G1.5+3x6	G2"	15x10 mm	**2.372 €**
EEDR20250HME	**DRG 200/2/G50H A3AM5**	230	1~	2	1,5	9,3	2900	-	4G1.5+3x7	G2"	15x10 mm	**2.540 €**
EEDR20250HTE	**DRG 200/2/G50H A3AT5**	400	3~	1,8	1,5	3,3	2900	DOL	4G1.5+3x8	G2"	15x10 mm	**2.527 €**

CÓDIGO	BOMBA	V	1~ 3~	P1 [kW]	P2 [kW]	A	Rpm	DOL Y/Δ				PRECIO
EEAP15240HTE	**APG 150/2/G40H B3AT5**	400	3~	1,3	1,1	2,4	2900	DOL	4G1.5+3x1	G1"½ DN32	7 mm	**2.432 €**
EEAP20240HTE	**APG 200/2/G40H B3AT5**	400	3~	1,8	1,5	3,2	2900	DOL	4G1.5+3x2	G1"½ DN32	7 mm	**2.564 €**

CÓDIGO	BOMBA	V	1~ 3~	P1 [kW]	P2 [kW]	A	Rpm	DOL Y/Δ				PRECIO
EEGR15240HTE	**GRG 150/2/G40H B3AT5**	400	3~	1,3	1,1	2,4	2900	DOL	4G1.5+3x1	G1"½ DN32	-	**3.168 €**
EEGR20240HTE	**GRG 200/2/G40H B3AT5**	400	3~	1,8	1,5	3,2	2900	DOL	4G1.5+3x2	G1"½ DN32	-	**3.298 €**

Accesorios hidráulicos

Bases

Las bases para instalación LIBRE permiten colocar rápidamente la bomba en el depósito y garantizan gran estabilidad gracias a la amplia superficie de apoyo.

CÓDIGO	MODELO	PRECIO
EERECZE00060	**23331 - 9024.006**	85 €
EERECZE00059	**23180 9024.007**	296 €
EERECZE00062	**9024010**	63 €
EERECZE00362	**9024014**	841 €
EERECZE00368	**9024015**	1.243 €
-	**9024031**	1.834 €
-	**9024032**	2.902 €
-	**9024033**	2.902 €

Modelo 9024.006

Modelo 9024.007

Modelo 9024.010

Modelo 9024.114

Modelo 9024.015

Modelo 9024.031

Modelo 9024.032

Modelo 9024.033

Dispositivos de acoplamiento DAC-V

Con este sistema es posible extraer la bomba y después volver a colocarla con rapidez en el depósito sin tener que vaciarlo, operación que generalmente es costosa y provoca largas paradas de la instalación.
En toda la gama está garantizado el perfecto acoplamiento entre la brida y el dispositivo de acoplamiento mediante una junta de goma.

CÓDIGO	MODELO	Conexión Impulsión	PRECIO
EERECZE00069	**DAC-V G 50**	**G 2”**	313 €
EERECZE00067	**DAC-V 65**	**DN 65**	535 €
EERECZE00068	**DAC-V 80**	**DN 80**	598 €
EERECZE00064	**DAC-V 100**	**DN 100**	674 €
EERECZE00312	**DAC-V 125/125V**	**DN 125**	1.289 €
EERECZE00065	**DAC-V 150/200V**	**DN 150**	2.595 €
EERECZE00066	**DAC-V 200/250V**	**DN 200**	3.675 €

Modelo DAC-V (G2")

Modelo DAC-V (DN)

Válvulas de retención de bola - VAP

Las válvulas de retención de bola están diseñadas de forma que puedan usarse incluso con líquidos cargados, a fin de ofrecer total garantía de funcionamiento en condiciones de trabajo pesado.
Paso libre integral con pérdidas de carga reducidas.
Posibilidad de instalación en posición horizontal o vertical.

CÓDIGO	MODELO	Conexión Impulsión	PRECIO
EERECZE00092	**VAP/G50**	**G 2”**	229 €
EERECZE00090	**VAP/G65B**	**DN 65**	323 €
EERECZE00091	**VAP/80**	**DN 80**	470 €
EERECZE00088	**VAP/100B**	**DN 100**	614 €
EERECZE00313	**VAP/150**	**DN 150**	1.358 €
EERECZE00089	**VAP/200**	**DN 200**	2.724 €

Modelo VAP

Rendimiento hidráulico

DRG, bombas con impulsor abierto multicanal

CÓDIGO	MODELO	P2 (kW)	Paso libre (mm)	l/s	0	4	8	12	16	20	24	28	32	36	40	44			PRECIO
				l/min	0	240	480	720	960	1200	1440	1680	1920	2160	2400	2640			
				m3/h	0	14,4	28,8	43,2	57,6	72	86,4	100,8	115,2	129,6	144	158,4			
EEDRG250265T	**DRG 250/2/65 BOAT5**	1,8	35x30		16,7	13,5	11,4	9,5	6,7	4,3									**1.977 €**
EEDRG300265T	**DRG 300/2/65 AOET5**	2,2	40x35		17,9	15,8	13,6	11,2	8,7	6,1	3,3								**2.822 €**
EEDRG400265T	**DRG 400/2/65 AOET5**	3	40x35		22,8	19,9	17,5	15	12,5	9,6	6,5								**3.124 €**
EEDRG250280T	**DRG 250/2/80 LOAT5**	1,8	35x30		17	13,4	11,3	9,2	6,6	4	1,3								**1.982 €**
EEDRG300280T	**DRG 300/2/80 EOET5**	2,2	40x35		18,4	15,9	13,6	11,4	9,1	6,9	4,7								**2.826 €**
EEDRG400280T	**DRG 400/2/80 EOET5**	3	40x35		23,5	20,3	17,7	15,1	12,4	9,6	6,6	3,8							**3.132 €**
EEDRGA550280	**DRG 550/2/80 AOFT5**	4	40		21,2	18,8	16,4	14,2	12,2	10,5	9	7,4	5	1,6					**4.111 €**
EEDRGA750280	**DRG 750/2/80 AOFT5**	5,5	40		27	24,7	22	19,3	16,9	14,7	12,8	10,8	8,6	6	2,6				**5.781 €**
EEDRGA100028	**DRG 1000/2/80 AOFT5**	7,5	40		38,6	34,2	30,6	27,6	24,7	21,8	19	16,3	13,7	11,1	8,3	4,7			**6.841 €**
EEDRGB550280	**DRG 550/2/80 BOFT5**	4	50x55		18,6	16,3	14,4	12,5	10,7	9,1	7,9	6,9	5,9	4,2					**4.411 €**
EEDRGB750280	**DRG 750/2/80 BOFT5**	5,5	50x55		23,4	21,3	19,1	17	14,9	13	11,1	9,4	7,8	6,1	4,3				**5.872 €**
EEDRGB100028	**DRG 1000/2/80 BOFT5**	7,5	50x55		30,9	28,5	26	23,6	21,2	19	16,8	14,6	12,4	10,2	7,8	5,6	3,6		**6.658 €**
EEDRGA120028	**DRG 1200/2/80 AOGT5**	9	40		42,8	38,6	35,1	32,1	29,3	26,4	23,2	19,9	16,6	13,4	10,5	7,2			**7.736 €**
EEDRGA150028	**DRG 1500/2/80 AOGT5**	11	40		46,5	41,5	38,5	35,7	32,8	29,6	24,5	23,4	20,2	16,7	13	9,5			**8.482 €**
EEDRGB120028	**DRG 1200/2/80 BOGT5**	9	50x55		35	31,7	28,9	26,5	24,3	22,1	19,8	17,4	14,8	12,4	10,2	8,1	5,9		**7.064 €**
EEDRGB150028	**DRG 1500/2/80 BOGT5**	11	50x55		41,7	36,1	32,8	30,4	28,2	25,9	23,5	21,1	18,8	16,5	14,2	11,9			**7.632 €**
EEDRG2000280	**DRG 2000/2/80 GOHT5**	15	75		45	41,6	38,1	35	32,3	29,9	27,6	25,2	22,6	20	17,5	14,9			**9.110 €**
EEDRG2500280	**DRG 2500/2/80 GOHT5**	18,5	75		48,3	46	42,7	39,5	36,8	34,3	32	29,5	27	24,3	21,7	19	15,6		**12.740 €**
EEDRG200480T	**DRG 200/4/80 MOET5**	1,5	45		8,6	7,7	6,7	5,6	4,4	2,9	1,3								**3.273 €**
EEDRG300480T	**DRG 300/4/80 GOET5**	2,2	75		12,8	11,6	10,2	8,8	7,5	6,3	4,9	3,4	1,6						**3.840 €**
EEDRG400480T	**DRG 400/4/80 HOET5**	3	75		14,6	13,4	12	10,6	9,2	7,8	6,4	4,8	3						**3.945 €**
EEDRG550480T	**DRG 550/4/80 DFT5**	4	65x60		14,1	12,6	12	11,5	10,9	10	9,1	8,1	7,1	6,1	4,9	3,6	2,1	0,6	**5.288 €**
EEDRG750480T	**DRG 750/4/80 DOFT5**	5,5	65x60		18,4	17	16	15,1	14,3	13,4	12,5	11,5	10,3	9	7,7	6,3	4,9	3,5	**6.855 €**
EEDRG1000480	**DRG 1000/4/80 DOGT5**	7,5	65x60		22	21	20	19,1	18,3	17,4	16,4	15,3	14,1	12,7	11,3	9,9	8,4	6,9	**7.871 €**
EEDRG1200480	**DRG 1200/4/80 DOHT5**	9	65x60		24,6	23,2	22,2	21,4	20,6	19,7	18,8	17,7	16,6	15,3	14	12,6	1,1	9,6	**10.159 €**
EEDRG2004100	**DRG 200/4/100 TOET5**	1,5	45		8,7	7,9	6,8	5,7	4,7	3,8	2,4	1,2							**3.231 €**
EEDRG3004100	**DRG 300/4/100 UOET5**	2,2	60		9,9	9,2	8,4	7,5	6,6	5,7	4,7	3,5	2,3	1					**3.866 €**
EEDRG4004100	**DRG 400/4/100 UOET5**	3	60		11,8	11,1	10,2	9,2	8,3	7,3	6,4	5,4	4,3	3	1,6				**4.004 €**
EEDRG5504100	**DRG 550/4/100 ROFT5**	4	65		15,6	13,4	12,5	11,8	11,2	10,6	10	9,4	8,8	8,1	7,4	6,6	5,8	4,2	**5.743 €**

DRG, bombas con impulsor abierto multicanal

CÓDIGO	MODELO	P2 (kW)	Paso libre (mm)	l/s	0	16	32	48	64	80	96	112	128	144	160	176	192	PRECIO
				l/min	0	960	1920	2880	3840	4800	5760	6720	7680	8640	9600	10560	11520	
				m3/h	0	57,6	115,2	172,8	230,4	288	345,6	403,2	460,8	518,4	576	633,6	691,2	
EEDRG1200410	**DRG 1200/4/100 HOHT5**	9	80		22,4	18	14,8	11,6	7,2	1,3								**8.816 €**
EEDRG1500410	**DRG 1500/4/100 AOHT5**	11	80		18,2	16,8	14,8	12	8,5	4								**11.138 €**
EEDRGA200041	**DRG 2000/4/100 AOHT5**	15	80		26,6	23,8	20,3	17,1	13,6	8,9								**12.345 €**
EEDRGB200041	**DRG 2000/4/100 BOHT5**	15	80		20,7	19,4	17,2	14,6	11,7	8,4	4,3							**11.808 €**
EEDRG1200415	**DRG 1200/4/150 AOHT5**	9	80		13	12,4	11,3	9,9	8,2	6,4	4,5	2,4						**11.131 €**
EEDRG1500415	**DRG 1500/4/150 AOHT5**	11	80		17,1	16,1	14,7	12,8	10,6	8,4	6,1	3,7						**13.179 €**
EEDRG2000415	**DRG 2000/4/150 AOHT5**	15	80		26,2	22,8	20,2	18	15,8	13,3	10,5	7,4	4,2					**14.681 €**
EEDRG1200420	**DRG 1200/4/200 BOHT5**	9	80		11,9	11,2	10,3	9,2	8,1	7	6	5	4	2,8	1,2			**13.330 €**
EEDRG1500420	**DRG 1500/4/200 BOHT5**	11	80		13,9	13,3	12,1	10,9	9,7	8,6	7,6	6,5	5,2	3,8	2,4			**14.219 €**
EEDRG2000420	**DRG 2000/4/200 BOHT5**	15	80		18,1	17,6	16,4	15	13,6	12,2	10,8	9,3	7,7	6,1	4,5			**15.676 €**
EEDRG1200425	**DRG 1200/4/250 HOHT5**	9	80		11,3	10,8	9,9	9	8	7,2	6,4	5,6	4,7	3,6	2,4	1,3		**15.085 €**
EEDRG1500425	**DRG 1500/4/250 HOHT5**	11	80		13,3	12,7	11,7	10,7	9,7	8,7	7,8	6,9	5,8	4,7	3,4	2,1		**15.603 €**
EEDRG2000425	**DRG 2000/4/250 HOHT5**	15	80		18,1	16,9	15,7	14,5	13,3	12,2	11	9,8	8,6	7,2	5,7	4,1	2,5	**17.614 €**
EEDRGA100062	**DRG 1000/6/200 AOHT5**	7,5	100x70		12,2	10,9	10,1	9	7,7	6,4	5,1	3,9	2,5					**17.272 €**
EEDRGB100062	**DRG 1000/6/200 BOHT5**	7,5	80		14,4	12,4	10,9	9,7	8,4	7	5,6	4,3	2,6					**12.708 €**
EEDRG1750620	**DRG 1750/6/200 AOHT5**	15	100X70		17,2	16,1	14,9	13,8	12,5	11,2	9,8	8,4	6,9	5,7	3,4			**18.203 €**
EEDRGC100625	**DRG 1000/6/250 COHT5**	7,5	100X70		11,5	10,5	9,7	8,9	7,8	6,6	5,5	4,5	3,4	2,1				**17.582 €**
EEDRGH100625	**DRG 1000/6/250 HOHT5**	7,5	80		13,6	11,6	10,3	9,3	8,3	7,3	6	4,7	3,4	2				**13.544 €**
EEDRG1750625	**DRG 1750/6/250 COHT5**	-	-		16,5	15,4	14,4	13,3	12,2	11,1	10	8,8	7,5	6,1	4,7	3,1	1,4	**19.016 €**

GRG, bombas con impulsor con sistema de trituración

CÓDIGO	MODELO	P2 (kW)	Paso libre (mm)	l/s	0	1	2	3	4	5	6	7	8	PRECIO
				l/min	0	60	120	180	240	300	360	420	480	
				m3/h	0	3,6	7,2	10,8	14,4	18	21,6	25,2	28,8	
EEGRG250240T	**GRG 250/2/G40H AOAT5**	1,8	-		28,5	27,5	25,4	22,7	19,4	14,9				**2.467 €**
EEGRG300250T	**GRG 300/2/G50H COET5**	2,2	-		30,3	29,3	27,9	26,1	24	21,6				**3.120 €**
EEGRG400250T	**GRG 400/2/G50H DOET5**	3	-		35,8	34,8	33	31,1	28,5	25,3	21,8	17,7		**3.662 €**
EEGRG550250T	**GRG 550/2/G50H DOT5**	4	-		45,1	44,4	42,8	40,6	38,1	35,3				**4.751 €**
EEGRG750250T	**GRG 750/2/G50H AOFT5**	5,5	-		46,6	45,9	44,6	42,8	40,8	38,5	35,8	32,4	27,9	**5.854 €**
EEGRG100250T	**GRG 1000/2/G50H AOFT5**	7,5	-		53,7	52,9	51,6	50	48,2	46	43,3	39,8	35,2	**7.231 €**

APG, bombas con impulsor de gran altura

CÓDIGO	MODELO	P2 (kW)	Paso libre (mm)	l/s	0	1	2	3	4	5	6	7	8	9	10	PRECIO
				l/min	0	60	120	180	240	300	360	420	480	540	600	
				m3/h	0	3,6	7,2	10,8	14,4	18	21,6	25,2	28,8	32,4	36	
EEAPG250240T	**APG 250/2/G40H AOAT5**	1	10		26	25,7	24,6	23,3	21,6	19,2	16,2	12,3				**2.124 €**
EEAPG300250T	**APG 300/2/G50H COET5**	2,2	8		29,2	28,2	27	25,6	24,1	22,5	20,4	17,6				**2.924 €**
EEAPG400250T	**APG 400/2/G50H DOET5**	3	8		32,2	31,4	29,9	28,5	27,2	25,9	24,4					**3.334 €**
EEAPG550250T	**APG 550/2/G50H DOFT5**	4	8		38,6	37,6	36,1	34,5	32,9	31,3	29,6	27,7	25,4			**4.408 €**
EEAPG750250T	**APG 750/2/G50H AOFT5**	5,5	10		45,8	44,5	43,5	42,2	40,7	38,9	36,8	34,5	31,8	28,6	24,2	**5.808 €**
EEAPG100250T	**APG 1000/2/G50H AOFT5**	7,5	10		53	51,8	50,7	49,4	48	46,3	44,3	42	39,2	35,8	31,2	**6.699 €**

DGG, bombas con impulsor vortex

CÓDIGO	MODELO	P2 (kW)	Paso libre (mm)	l/s	0	4	8	12	16	20	24	28	32	36	40	44	PRECIO
				l/min	0	240	480	720	960	1200	1440	1680	1920	2160	2400	2640	
				m3/h	0	14,4	28,8	43,2	57,6	72	86,4	100,8	115,2	129,6	144	158,4	
EEDGG250265T	**DGG 250/2/65 BOAT5**	1,8	65		13	9	5,2	2,7									**2.006 €**
EEDGG300265T	**DGG 300/2/65 COET5**	2,2	65		15,1	11	7,4	3,9									**2.873 €**
EEDGG400265T	**DGG 400/2/65 DOET5**	3	65		17,7	14,5	9,9	5,8	2,9								**3.286 €**
EEDGG550265T	**DGG 550/2/65 AOFT5**	4	65		19,5	17	13,6	9,8	6,1	2,9							**4.207 €**
EEDGG750265T	**DGG 750/2/65 AOFT5**	5,5	65		22,3	19,9	17	13,5	9,8	6,2							**4.577 €**
EEDGG1000265	**DGG 1000/2/65 AOFT5**	7,5	65		26,1	23,3	21,4	18,7	15,3	11,8	8,7						**5.060 €**
EEDGG250280T	**DGG 250/2/80 FOAT5**	1,8	80		7,9	5,7	4	2,9	1,9								**2.048 €**
EEDGG300280T	**DGG 300/2/80 GOET5**	2,2	80		9,7	6,7	5,6	4,2	2,6								**2.873 €**
EEDGG400280T	**DGG 400/2/80 HOET5**	3	80		12,8	10,1	7,1	4,7	3,1	1,4							**3.326 €**
EEDGG550280T	**DGG 550/2/80 NOFT5**	4	80		17,5	15	12,4	8,9	5,9	3,9							**4.283 €**
EEDGG750280T	**DGG 750/2/80 AOFT5**	5,5	80		17,1	15,1	12,9	10,5	7,8	5,3	3,2	1,7					**4.609 €**
EEDGG1000280	**DGG 1000/2/80 AOFT5**	7,5	80		21,6	20	17,7	15,1	12,4	9,6	7,1	4,8	3	1,8			**5.088 €**
EEDGG200465T	**DGG 200/4/65 FOET5**	1,5	65		10,4	9,2	7,4	5	2								**3.124 €**
EEDGG250465T	**DGG 250/4/65 FOET5**	1,8	65		11,3	10,2	8,6	6,2	3,2								**3.334 €**
EEDGG300465T	**DGG 300/4/65 FOET5**	2,2	65		12,2	11	9,6	7,6	4,8								**3.514 €**
EEDGG400465T	**DGG 400/4/65 GOET5**	3	65		12,8	11,5	10,3	9	7,3	5,3							**3.622 €**
EEDGG200480T	**DGG 200/4/80 EOET5**	1,5	80		9,6	8,8	7	5	3,2	1,7							**3.183 €**
EEDGG250480T	**DGG 250/4/80 EOET5**	1,8	80		10,4	9,7	8,1	6,1	4,2	2,6	1,3						**3.383 €**
EEDGG300480T	**DGG 300/4/80 EOET5**	2,2	80		11,3	10,4	9	7,4	5,6	3,8							**3.552 €**
EEDGG400480T	**DGG 400/4/80 MOET5**	3	80		11,4	10,3	9,2	8,1	6,9	5,5	3,8	1,9					**3.743 €**
EEDGG550480T	**DGG 550/4/80 DOFT5**	4	65		14,4	13,3	12,7	11,6	10,2	8,6	6,7	4,7					**5.704 €**
EEDGG750480T	**DGG 750/4/80 DOFT5**	5,5	65		17,2	16,4	15,6	14,7	13,5	12	10	7,8	5,5	3,1	0,6		**7.311 €**
EEDGG1200480	**DGG 1200/4/80 DOHT5**	9	65		22,8	22	21,4	20,8	20	18,9	17,3	15,4	13	10,4	7,7		**8.201 €**
EEDGG2004100	**DGG 200/4/100 EOET5**	1,5	100		7,9	7,2	5,8	4,2	2,9	2,1							**3.231 €**
EEDGG2504100	**DGG 250/4/100 EOET5**	1,8	100		8,7	8	6,4	4,8	3,5	2,6	1,8						**3.429 €**
EEDGG3004100	**DGG 300/4/100 EOET5**	2,2	100		9,7	9,1	7,9	6,4	4,9	3,7	2,9						**3.584 €**
EEDGG4004100	**DGG 400/4/100 DOET5**	3	100		10,6	9,8	8,6	7	5,6	4,5	3,8	3,1	2,2	1,3			**3.776 €**
EEDGG5504100	**DGG 550/4/100 GOFT5**	4	80		11,7	11,3	10,6	9,7	8,6	7,6	6,4	5,3	4,2	3,2	2,3	1,4	**6.066 €**

DGG, bombas con impulsor vortex

CÓDIGO	MODELO	P2 (kW)	Paso libre (mm)	l/s	0	8	16	24	32	40	48	56	64	72	80	88	96	104	PRECIO
				l/min	0	480	960	1440	1920	2400	2880	3360	3840	4320	4800	5280	5760	6240	
				m3/h	0	28,8	57,6	86,4	115,2	144	172,8	201,6	230,4	259,2	288	316,8	345,6	374,4	
EEDGG7504100	**DGG 750/4/100 GOFT5**	5,5	80		13,5	12,1	10,4	8,5	6,6	4,4	2,3								**8.149 €**
EEDGG1200410	**DGG 1200/4/100 BOHT5**	9	100		20,3	18,8	17,2	15	12,3	9,3	6,5	3,8							**9.011 €**
EEDGG1500410	**DGG 1500/4/100 BOHT5**	11	100		22,7	21,1	19,6	17,6	15	12,1	9,2	6,4	3,6						**11.650 €**
EEDGG2000410	**DGG 2000/4/100 BOHT5**	15	100		23,5	22,8	21,4	19,5	17,3	14,8	12,1	9,1	6						**12.132 €**
EEDGG1200415	**DGG 1200/4/150 AOHT5**	9	125		11,3	10,6	10,1	9,6	9	8,2	7,1	5,7	4,2	2,7	1,5	0,8			**11.080 €**
EEDGG1500415	**DGG 1500/4/150 AOHT5**	11	125		13,3	12,4	11,8	11,4	10,9	10,2	9,2	8	6,5	4,8	3,3	1,9			**13.821 €**
EEDGG2000415	**DGG 2000/4/150 AOHT5**	15	125		16,2	15,2	14,5	13,9	13,3	12,6	11,7	10,6	9,2	7,7	6,2	4,6	3,3	2,3	**14.991 €**

Geotrit

Estación automática de elevación de aguas sucias

Ejecución

Sistema de trituración destinado para las descargas de WC y lavabo en el caso de un cuarto de baño nuevo en cualquier lugar de la casa.
GEOTRIT permite llevar las aguas al alcantarillado cuando de otra manera no seria posible.
El sistema esta compuesto de un triturador, válvula de clapeta y filtro de carbón.
GEOTRIT viene provisto de tubería, codos y abrazaderas.

Límites de empleo

- Tensión: 220-240V
- Frecuencia: 50 Hz
- Grado de protección : IP44
- Máx. potencia absorbida: 400W
- Máx. corriente absorbida: 1,9 A
- Altura máx. elevación : 4 m
- Temperatura del líquido hasta 35°C.

Aplicaciones

GEOTRIT puede ser utilizado para descargas de:

WC

Lavabo

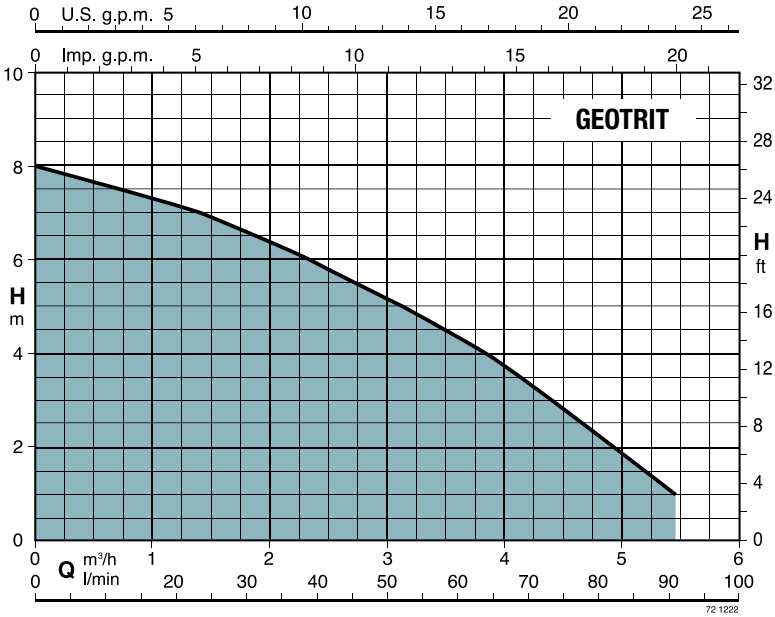

CÓDIGO	Q m3/h	0	1,2	2,4	3,6	4,8	5,4	PRECIO
	Q l/min	0	20	40	60	80	90	
E14044810000	H m	8	7,1	5,9	4,3	2,2	1,1	1.255 €

Geocomp

Estación automática de elevación de aguas sucias

Ejecución

Sistema de trituración destinado al uso sanitario utilizado en las descargas del WC, lavabo, bidet y ducha.
Con GEOCOMP es posible crear un cuarto de baño completo en el sota no ó en la ampliación de una habitación.
El sistema esta compuesto de un triturador, válvula de clapeta y filtro de carbón.
GEOCOMP viene provisto de tubería, codos y abrazaderas.

Límites de empleo

- Tensión: 220-240V
- Frecuencia: 50 Hz
- Grado de protección: IP44
- Máx. potencia absorbida: 400W
- Máx. corriente absorbida: 1,9 A
- Altura máx. elevación : 4 m
- Temperatura del líquido hasta 35° C.

Aplicaciones

GEOCOMP puede ser utilizado para descargas de:

WC

Lavabo

Bidet

Bañera

Ducha

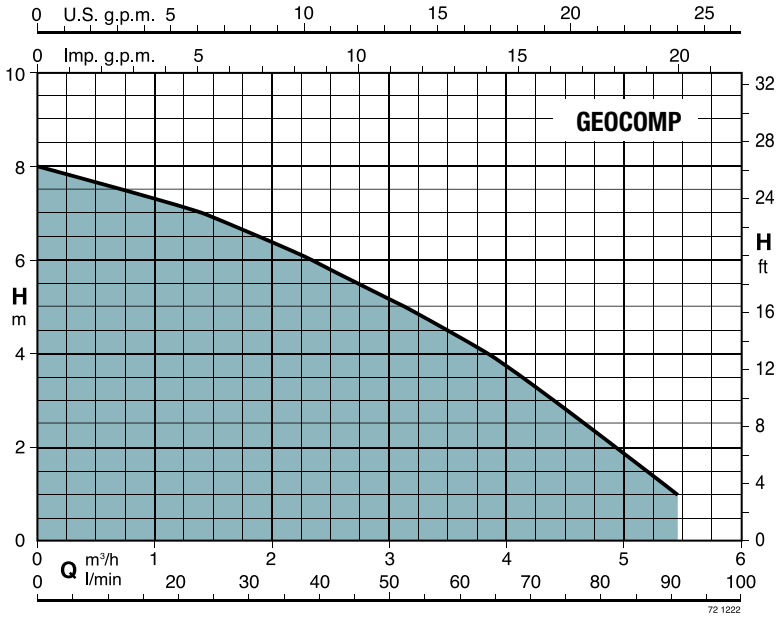

CÓDIGO	Q m3/h	0	1,2	2,4	3,6	4,8	5,4	PRECIO
	Q l/min	0	20	40	60	80	90	
E14044820000	H m	8	7,1	5,9	4,3	2,2	1,1	1.332 €

Geoclean

Estación automática de elevación de aguas claras

Ejecución

Sistema de elevación de aguas claras provenientes del lavabo, lavavajillas, lavadora aún cuando trabajen al mismo tiempo.
GEOCLEAN permite la incorporación de una cocina nueva, lavadero o cuarto de baño sin wc cuando la descarga esta lejos del alcantarillado. No puede ser usado para aguas sucias.
El sistema esta dispuesto de una bomba y válvula de claveta.
GEOCLEAN viene provisto de tubería, codos y abrazaderas.

Límites de empleo

- Tensión: 220-240V
- Frecuencia: 50 Hz
- Grado de protección: IP44
- Máx. potencia absorbida: 400W
- Máx. corriente absorbida: 1,9 A
- Altura máx. elevación : 5 m
- Temperatura del líquido hasta 60° C.

Aplicaciones

GEOCLEAN puede ser utilizado para descargas de:

Lavabo

Bidet

Bañera

Ducha

Fregadero cocina

Lavavajillas

Lavadora

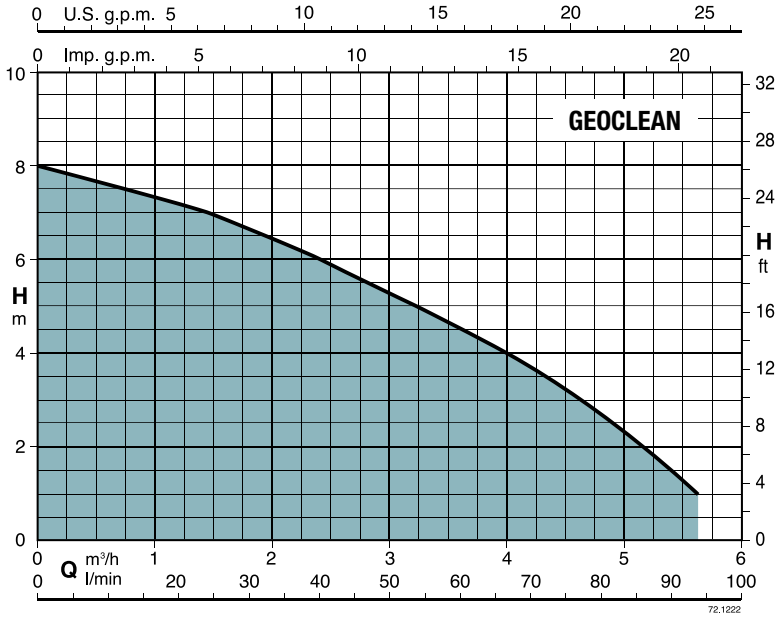

CÓDIGO	Q m3/h	0	1,2	2,4	3,6	4,8	5,6	PRECIO
	Q l/min	0	20	40	60	80	93	
E14044830000	H m	8	7,1	5,9	4,5	2,7	1	1.255 €

GEO 40

Estación automática de recogida y elevación de aguas claras

Características

Estación de recogida y elevación de aguas claras con bomba tipo GXRM.

Incluye:

- 1 Depósito con capacidad de 40 litros
- 1 Bomba monofásica con 5 m de cable e interruptor de nivel
- 1 Válvula de clapeta integrada en la impulsión de la bomba
- 1 Kit tubería de descarga con predisposición para conexión tubo Ø 40 mm en PVC
- 1 Manguito roscado en PVC para entrada Ø 40 mm
- 1 Racor para tubo flexible Ø 25 mm

Bajo petición

- 1 Bomba con 10 m de cable

GEO 40-GXRM 9

GEO 40-GXRM 9 GF

CÓDIGO	Monofásico	1 ~ 230 V		Q max	H max	PRECIO
		kW	A	m3/h	m	
E8G010100000	**GEO 40-GXRM 9**	0,25	2,5	10,2	8,3	**1.250 €**
E8G010200000	**GEO 40-GXRM 9 GF**	0,25	2,5	10,2	8,3	**1.311 €**
E8G010400000	**GEO 40-GXRM 11 GF**	0,37	3,5	12	10,4	**1.401 €**
E8G010300000	**GEO 40-GXRM 13 GF**	0,45	4,5	13,2	11,7	**1.463 €**

GEO 230

Estación automática de recogida y elevación de aguas claras

Características

Estación de recogida y elevación de aguas claras con bomba tipo GM10.

Incluye:

- 1 Depósito con capacidad de 230 litros
- 1 Bomba monofásica con 5 m de cable e interruptor de nivel
- 1 Kit tubería de descarga Ø 40 mm en PVC
- 1 Válvula de retención Ø 63 mm en PVC con bola

Bajo petición

- 1 Bomba con 10 m de cable e interruptor de nivel.
- 1 Kit varilla con interruptor de nivel de seguridad y cuadro con alarma óptica y acústica
- Prolongación de 300 mm

GEO 230-GM 10

CÓDIGO	Monofásico	1 ~ 230 V		Q max	H max	PRECIO
		kW	A	m3/h	m	
EEGEO2GM100	**GEO 230-GM 10**	**0,3**	1,75	12	6,5	**1.128 €**

GEO 230

Estación automática de recogida y elevación de aguas sucias

GEO 230-GXVM
GXRM

Características

Estación de recogida y elevación:
- de aguas claras con bombas tipo GXR.
- de aguas ligeramente sucias con bombas tipo GXV.

Incluye:

- 1 Depósito con capacidad de 230 litros
- 1 Bomba monofásica con 5 m de cable e interruptor de nivel
- 1 Kit tubería de descarga Ø 63 mm en PVC
- 1 Válvula de retención con obturador de bola

Bajo petición

- 1 Bomba con 10 m de cable
- 1 Kit varilla con interruptor de nivel de seguridad cuadro con alarma óptica y acústica
- Prolongación de 300 mm

CÓDIGO	Monofásico	1 ~ 230 V		Q max	H max	PRECIO
		kW	A	m3/h	m	
EEGEO2GXVM26	**GEO 230-GXVM 25-6**	**0,25**	2,5	10,2	5,7	**1.419 €**
EEGEO2GXVM28	**GEO 230-GXVM 25-8**	**0,37**	3,5	12	7,8	**1.509 €**
EEGEO2GXVM21	**GEO 230-GXVM 25-10**	**0,45**	4,5	13,2	9,5	**1.641 €**
EEGEO2GXRM09	**GEO 230-GXRM 9**	**0,25**	2,5	10,2	8,3	**1.224 €**
EEGEO2GXRM11	**GEO 230-GXRM 11**	**0,37**	3,5	12	10,4	**1.283 €**
EEGEO2GXRM13	**GEO 230-GXRM 13**	**0,45**	4,5	13,2	11,7	**1.295 €**

GEO 230

Estación automática de recogida y elevación de aguas claras

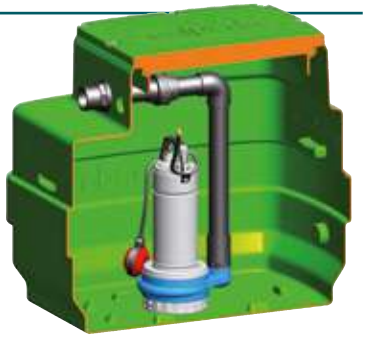

GEO 230-GQRM

Características

Estación de recogida y elevación de aguas claras con bombas tipo GQR.

Incluye:

1 Depósito con capacidad de 230 litros
1 Bomba - Monofásica con 10 m de cable e interruptor de nivel.
- Trifásica con 10 m de cable y kit varilla e interruptor de nivel (3 uds)

1 Cuadro eléctrico de maniobras para versión trifásica
1 Kit tubería de descarga Ø 63 mm en PVC
1 Válvula de retención Ø 63 mm en PVC con bola.

Bajo petición

- 1 Kit varilla con interruptor de nivel de seguridad para la versión monofásica y cuadro con alarma óptica y acústica
- Prolongación de 300 mm

CÓDIGO	Monofásico	1 ~ 230 V		Q max	H max	PRECIO
		kW	A	m3/h	m	
EEGEO2GQRM10	**GEO 230-GQRM 10-10**	**0,45**	3,1	18	9,5	**1.551 €**
EEGEO2GQRM12	**GEO 230-GQRM 10-12**	**0,55**	3,6	21	11,6	**1.569 €**
EEGEO2GQRM14	**GEO 230-GQRM 10-14**	**0,75**	4,6	24	13,5	**1.580 €**
EEGEO2GQRM16	**GEO 230-GQRM 10-16**	**0,9**	6	27	15,5	**1.633 €**
EEGEO2GQRM18	**GEO 230-GQRM 10-18**	**1,1**	8	30	17,5	**1.723 €**
EEGEO2GQRM20	**GEO 230-GQRM 10-20**	**1,5**	13	30	19,5	**1.872 €**

CÓDIGO	Trifásico	1 ~ 400 V		Q max	H max	PRECIO
		kW	A	m3/h	m	
EEGEO2GQRT10	**GEO 230-GQR 10-10**	**0,45**	1,2	18	9,5	**1.924 €**
EEGEO2GQRT12	**GEO 230-GQR 10-12**	**0,55**	1,4	21	11,6	**1.942 €**
EEGEO2GQRT14	**GEO 230-GQR 10-14**	**0,75**	1,6	24	13,5	**1.954 €**
EEGEO2GQRT16	**GEO 230-GQR 10-16**	**0,9**	2,3	27	15,5	**2.007 €**
EEGEO2GQRT18	**GEO 230-GQR 10-18**	**1,1**	2,8	30	17,5	**2.096 €**
EEGEO2GQRT20	**GEO 230-GQR 10-20**	**1,5**	3,8	30	19,5	**2.119 €**

GEO 230

Estación automática de recogida y elevación de aguas sucias

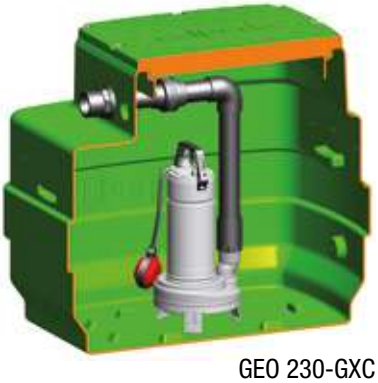

GEO 230-GXC
GXV

Características

Estación de recogida y elevación de aguas sucias con bombas tipo GX 40.

Incluye:

1 Depósito con capacidad de 230 litros
1 Bomba - Monofásica con 10 m de cable e interruptor de nivel.
- Trifásica con 10 m de cable y kit varilla e interruptor de nivel (3 uds).
1 Cuadro eléctrico de maniobras para versión trifásica
1 Kit tubería de descarga Ø 63 mm en PVC
1 Válvula de retención Ø 63 mm en PVC con bola.

Bajo petición

- 1 Kit varilla con interruptor de nivel de seguridad para la versión monofásica y cuadro con alarma óptica y acústica
- Prolongación de 300 mm

CÓDIGO	Monofásico	1 ~ 230 V		Q max	H max	PRECIO
		kW	A	m3/h	m	
EEGEO2GXCM41	**GEO 230-GXCM 40-10**	**0,55**	4,6	21	9	**1.855 €**
EEGEO2GXCM43	**GEO 230-GXCM 40-13**	**0,9**	6,6	26	11,6	**2.081 €**
EEGEO2GXVM47	**GEO 230-GXVM 40-7**	**0,55**	4,6	15	6,2	**1.830 €**
EEGEO2GXVM48	**GEO 230-GXVM 40-8**	**0,75**	5,4	18	7,2	**1.966 €**
EEGEO2GXVM49	**GEO 230-GXVM 40-9**	**0,9**	6	21	8,1	**2.055 €**

CÓDIGO	Trifásico	1 ~ 400 V		Q max	H max	PRECIO
		kW	A	m3/h	m	
EEGEO2GXCT41	**GEO 230-GXC 40-10**	**0,55**	1,6	21	9	**2.204 €**
EEGEO2GXCT43	**GEO 230-GXC 40-13**	**0,9**	2,3	26	11,6	**2.432 €**
EEGEO2GXVT47	**GEO 230-GXV 40-7**	**0,55**	1,6	15	6,2	**2.178 €**
EEGEO2GXVT48	**GEO 230-GXV 40-8**	**0,75**	2,2	18	7,2	**2.317 €**
EEGEO2GXVT49	**GEO 230-GXV 40-9**	**0,9**	2,3	21	8,1	**2.406 €**

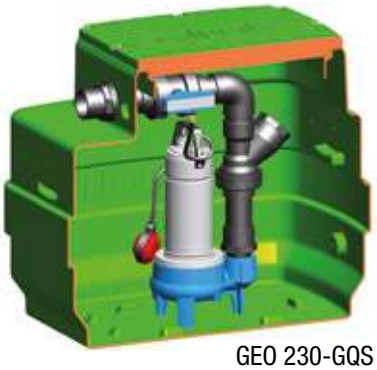

GEO 230-GQS

Características

Estación de recogida y elevación de aguas sucias con bombas serie GQS.

Incluye:

- 1 Depósito con capacidad de 230 litros
- 1 Bomba - Monofásica con 10 m de cable e interruptor de nivel.
- Trifásica con 10 m de cable y kit varilla e interruptor de nivel (3 uds)
- 1 Cuadro eléctrico de maniobras para versión trifásica
- 1 Kit tubería de descarga Ø 63 mm en PVC
- 1 Válvula de retención Ø 63 mm en PVC con bola.

Bajo petición

- 1 Kit varilla con interruptor de nivel de seguridad para la versión monofásica y cuadro con alarma óptica y acústica
- Prolongación de 300 mm

CÓDIGO	Monofásico	1 ~ 230 V		Q max	H max	PRECIO
		kW	A	m3/h	m	
EEGEO2GQSM49	**GEO 230-GQSM 40-9**	**0,45**	4,5	21	8,8	**1.414 €**
EEGEO2GQSM08	**GEO 230-GQSM 50-8**	**0,55**	4,3	24	7,4	**1.670 €**
EEGEO2GQSM09	**GEO 230-GQSM 50-9**	**0,75**	4,8	27	8,8	**1.681 €**
EEGEO2GQSM11	**GEO 230-GQSM 50-11**	**0,9**	6,6	33	10,5	**1.711 €**
EEGEO2GQSM13	**GEO 230-GQSM 50-13**	**1,1**	8,4	36	12,5	**1.812 €**
EEGEO2GQSM15	**GEO 230-GQSM 50-15**	**1,5**	13	36	14,4	**1.964 €**

CÓDIGO	Trifásico	1 ~ 400 V		Q max	H max	PRECIO
		kW	A	m3/h	m	
EEGEO2GQST49	**GEO 230-GQS 40-9**	**0,45**	1,6	21	8,8	**2.092 €**
EEGEO2GQST08	**GEO 230-GQS 50-8**	**0,55**	1,5	24	7,4	**2.355 €**
EEGEO2GQST09	**GEO 230-GQS 50-9**	**0,75**	1,8	27	8,8	**2.368 €**
EEGEO2GQST11	**GEO 230-GQS 50-11**	**0,9**	2,3	33	10,5	**2.397 €**
EEGEO2GQST13	**GEO 230-GQS 50-13**	**1,1**	3	36	12,5	**2.507 €**
EEGEO2GQST15	**GEO 230-GQS 50-15**	**1,5**	4	36	14,4	**2.527 €**

GEO 230-GQV

Características

Estación de recogida y elevación de aguas sucias con bombas serie GQV.

Incluye:

- 1 Depósito con capacidad de 230 litros
- 1 Bomba - Monofásica con 10m de cable con interruptor de nivel.
  - Trifásica con 10 m de cable
- 1 Kit varilla e interruptor de nivel (3uds. trifásica).
- 1 Kit varilla e interruptor de nivel (monofásica).
- 1 Cuadro eléctrico de maniobra (con condensador para motor monofásica).
- 1 Kit dispositivo de acoplamiento de fondo con guías
- 1 Kit tubería de descarga Ø 63 mm en PVC y válvula de retención con bola.

Bajo petición

- Prolongación de 300 mm

CÓDIGO	Monofásico	1 ~ 230 V		Q max	H max	PRECIO
		kW	A	m3/h	m	
EEGEO2GQVT08	**GEO 230-GQV 50-8**	**0,55**	4,3	24	7,4	**3.035 €**
EEGEO2GQVT09	**GEO 230-GQV 50-9**	**0,75**	4,8	27	8,8	**3.048 €**
EEGEO2GQVT11	**GEO 230-GQV 50-11**	**0,9**	6,6	33	10,5	**3.079 €**
EEGEO2GQVT13	**GEO 230-GQV 50-13**	**1,1**	8,4	36	12,5	**3.186 €**
EEGEO2GQVT15	**GEO 230-GQV 50-15**	**1,5**	13	36	14,4	**3.218 €**

CÓDIGO	Trifásico	1 ~ 400 V		Q max	H max	PRECIO
		kW	A	m3/h	m	
EEGEO2GQVM08	**GEO 230-GQVM 50-8**	**0,55**	4,3	24	7,4	**2.673 €**
EEGEO2GQVM09	**GEO 230-GQVM 50-9**	**0,75**	4,8	27	8,8	**2.685 €**
EEGEO2GQVM11	**GEO 230-GQVM 50-11**	**0,9**	6,6	33	10,5	**2.715 €**
EEGEO2GQVM13	**GEO 230-GQVM 50-13**	**1,1**	8,4	36	12,5	**2.815 €**
EEGEO2GQVM15	**GEO 230-GQVM 50-15**	**1,5**	13	36	14,4	**2.968 €**

GEO 230-GQG

Características

Estación de recogida y elevación de aguas sucias con bomba trituradora serie GQG.

Incluye:

- 1 Depósito con capacidad de 230 litros.
- 1 Bomba - Monofásica con 10 m de cable con interruptor de nivel.
  - Trifásica con 10 m de cable
- 1 Kit varilla con interruptor de nivel (3Uds. Trifásica).
- 1 Kit varilla con interruptor de nivel monofásica.
- 1 Cuadro eléctrico de maniobra (con condensador para motor monofásico).
- 1 Kit dispositivo de acoplamiento de fondo con guías.
- 1 Kit tubería de descarga Ø 63 mm en PVC válvula. de retención con obturador de bola.

Bajo petición

- Prolongación de 300 mm.

CÓDIGO	Monofásico	1 ~ 230 V		Q max	H max	PRECIO
		kW	A	m3/h	m	
EEGEO2GQGM18	**GEO 230-GQGM 6-18**	**0,9**	7	13,2	16,5	**3.371 €**
EEGEO2GQGM21	**GEO 230-GQGM 6-21**	**1,1**	7,5	15	19,2	**3.484 €**
EEGEO2GQGM25	**GEO 230-GQGM 6-25**	**1,5**	9,5	16,8	23	**4.076 €**

CÓDIGO	Trifásico	1 ~ 400 V		Q max	H max	PRECIO
		kW	A	m3/h	m	
EEGEO2GQGT18	**GEO 230-GQG 6-18**	**0,9**	2,3	13,2	16,5	**3.568 €**
EEGEO2GQGT21	**GEO 230-GQG 6-21**	**1,1**	2,8	15	19,2	**3.681 €**
EEGEO2GQGT25	**GEO 230-GQG 6-25**	**1,5**	3,8	16,8	23	**4.273 €**

GEO 500

Estación automática de recogida y elevación de aguas claras

GEO 500-GM 10

Características

Estación de recogida y elevación de aguas claras con bombas tipo GM10.

Incluye:

- 1 Depósito con capacidad de 500 litros.
- 2 Bombas monofásicas con 5 m de cable, con interruptor de nivel.
- 1 Kit varilla con 1 interruptor de nivel.
- 1 cuadro eléctrico de maniobra con alarma óptica y acústica con alternador a través de reloj programador.
- 2 Kit tubería de descarga Ø 63 mm en PVC con válvula de retención con bola Ø 63 mm en PVC.

Bajo petición

- 2 Bombas monofásicas con 10 m de cable con interruptores de nivel
- Prolongación de 300 mm

CÓDIGO	Monofásico	1 ~ 230 V		Q max	H max	PRECIO
		kW	A	m3/h	m	
EEGEO5GM1000	**GEO 500-2GM 10**	**0,3x2**	1,75x2	12x2	6,5	**2.733 €**

GEO 500

Estación automática de recogida y elevación de aguas sucias

GEO 500 2GXVM
2GXRM

Características

Estación de recogida y elevación:
- de aguas claras con bombas tipo GXR.
- de aguas ligeramente sucias con bombas tipo GXV.

Incluye:

- 1 Depósito con capacidad de 500 litros.
- 2 Bombas monofásicas con 5 m de cable, con interruptor de nivel.
- 1 Kit varilla con 1 interruptor de nivel.
- 1 Cuadro eléctrico de maniobra con alarma óptica y acústica con alternador a través de reloj programador.
- 2 Kit tubería de descarga Ø 63 mm en PVC y válvula de retención con bola Ø 63 mm en PVC.

Bajo petición

- 2 Bombas monofásicas con 10 m de cable con interruptores de nivel.
- Prolongación de 300 mm.

CÓDIGO	Monofásico	1 ~ 230 V		Q max	H max	PRECIO
		kW	A	m3/h	m	
EEGEO5GXVM26	**GEO 500-2GXVM 25-6**	**0,25x2**	2,5x2	10,2x2	5,7	**3.337 €**
EEGEO5GXVM28	**GEO 500-2GXVM 25-8**	**0,37x2**	3,5x2	12x2	7,8	**3.510 €**
EEGEO5GXVM21	**GEO 500-2GXVM 25-10**	**0,45x2**	4,5x2	13,2x2	9,5	**3.760 €**
EEGEO5GXRM09	**GEO 500-2GXRM 9**	**0,25x2**	2,5x2	10,2x2	8,3	**2.967 €**
EEGEO5GXRM11	**GEO 500-2GXRM 11**	**0,37x2**	3,5x2	12x2	10,4	**3.076 €**
EEGEO5GXRM13	**GEO 500-2GXRM 13**	**0,45x2**	4,5x2	13,2x2	11,7	**3.102 €**

GEO 500

Estación automática de recogida y elevación de aguas claras

GEO 500-2GQR

Características

Estación de recogida y elevación de aguas claras con bombas tipo GQR.

Incluye:

- 1 Depósito con capacidad de 500 litros.
- 2 Bombas
  - Monofásicas con 10 m de cable con interruptor de nivel.
  - Trifásicas con 10 m de cable.
- 1 Kit varilla con 1 interruptor de nivel (monofásica).
- 1 Kit varilla con 4 interruptor de nivel (trifásica).
- 1 Cuadro eléctrico de maniobras con alarma óptica y acústica con alternador a través de reloj programador.
- 2 Kit tubería de descarga Ø 63 mm en PVC y válvula de retención con bola Ø 63 mm en PVC.

Bajo petición

- Prolongación de 300 mm

CÓDIGO	Monofásico	1 ~ 230 V		Q max	H max	PRECIO
		kW	A	m3/h	m	
EEGEO5GQRM10	**GEO 500-2GQRM 10-10**	**0,45x2**	3,1x2	18x2	9,5	**3.561 €**
EEGEO5GQRM12	**GEO 500-2GQRM 10-12**	**0,55x2**	3,6x2	21x2	11,6	**3.597 €**
EEGEO5GQRM14	**GEO 500-2GQRM 10-14**	**0,75x2**	4,6x2	24x2	13,5	**3.615 €**
EEGEO5GQRM16	**GEO 500-2GQRM 10-16**	**0,9x2**	6x2	27x2	15,5	**3.721 €**
EEGEO5GQRM18	**GEO 500-2GQRM 10-18**	**1,1x2**	8x2	30x2	17,5	**3.899 €**
EEGEO5GQRM20	**GEO 500-2GQRM 10-20**	**1,5x2**	13 x2	30x2	19,5	**4.198 €**

CÓDIGO	Trifásico	1 ~ 400 V		Q max	H max	PRECIO
		kW	A	m3/h	m	
EEGEO5GQRT10	**GEO 500-2GQR 10-10**	**0,45x2**	1,2x2	18x2	9,5	**3.652 €**
EEGEO5GQRT12	**GEO 500-2GQR 10-12**	**0,55x2**	1,4x2	21x2	11,6	**3.687 €**
EEGEO5GQRT14	**GEO 500-2GQR 10-14**	**0,75x2**	1,6x2	24x2	13,5	**3.711 €**
EEGEO5GQRT16	**GEO 500-2GQR 10-16**	**0,9x2**	2,3x2	27x2	15,5	**3.817 €**
EEGEO5GQRT18	**GEO 500-2GQR 10-18**	**1,1x2**	2,8x2	30x2	17,5	**3.994 €**
EEGEO5GQRT20	**GEO 500-2GQR 10-20**	**1,5x2**	3,8x2	30x2	19,5	**4.042 €**

GEO 500

Estación automática de recogida y elevación de aguas sucias

GEO 500-2GX

Características

Estación de recogida y elevación de aguas sucias con bombas tipo GX 40.

Incluye:

- 1 Depósito con capacidad de 500 litros.
- 2 Bombas
  - Monofásicas con 10 m de cable con interruptor de nivel.
  - Trifásicas con 10 m de cable
- 1 Kit varilla con 1 interruptor de nivel (monofásica).
- 1 Kit varilla con 4 interruptor de nivel (trifásica).
- 1 Cuadro eléctrico de maniobras con alarma óptica y acústica con alternador a través de reloj programador.
- 2 Kit tubería de descarga Ø 63 mm en PVC y válvula de retención con bola Ø 63 mm en PVC.

Bajo petición

- Prolongación de 300 mm

CÓDIGO	Monofásico	1 ~ 230 V		Q max	H max	PRECIO
		kW	A	m3/h	m	
EEGEO5GXCM41	**GEO 500-2GXCM 40-10**	**0,55x2**	4,6x2	21x2	9	**3.593 €**
EEGEO5GXCM43	**GEO 500-2GXCM 40-13**	**0,9x2**	6,6x2	26x2	11,6	**3.972 €**
EEGEO5GXVM47	**GEO 500-2GXVM 40-7**	**0,55x2**	4,6x2	15x2	6,2	**3.552 €**
EEGEO5GXVM48	**GEO 500-2GXVM 40-8**	**0,75x2**	5,4x2	18x2	7,2	**3.781 €**
EEGEO5GXVM49	**GEO 500-2GXVM 40-9**	**0,9x2**	6x2	21x2	8,1	**3.906 €**

CÓDIGO	Trifásico	1 ~ 400 V		Q max	H max	PRECIO
		kW	A	m3/h	m	
EEGEO5GXCT41	**GEO 500-2GXC 40-10**	**0,55x2**	1,6x2	21x2	9	**3.525 €**
EEGEO5GXCT43	**GEO 500-2GXC 40-13**	**0,9x2**	2,3x2	26x2	11,6	**3.906 €**
EEGEO5GXVT47	**GEO 500-2GXV 40-7**	**0,55x2**	1,6x2	15x2	6,2	**3.481 €**
EEGEO5GXVT48	**GEO 500-2GXV 40-8**	**0,75x2**	2,2x2	18x2	7,2	**3.715 €**
EEGEO5GXVT49	**GEO 500-2GXV 40-9**	**0,9x2**	2,3x2	21x2	8,1	**3.863 €**

GEO 500-2GQS

Características

Estación de recogida y elevación de aguas sucias con bombas serie GQS.

Incluye:

- 1 Depósito con capacidad de 500 litros
- 2 Bombas
  - Monofásicas con 10 m de cable con interruptor de nivel.
  - Trifásicas con 10 m de cable.
- 1 Kit varilla con 1 interruptor de nivel (monofásica).
- 1 Kit varilla con 4 interruptor de nivel (trifásica).
- 1 Cuadro eléctrico de maniobras con alarma óptica y acústica con alternador a través de reloj programador.
- 2 Kit tubería de descarga Ø 63 mm en PVC y válvula de retención con bola Ø 63 mm en PVC.

Bajo petición

- Prolongación de 300 mm.

CÓDIGO	Monofásico	1 ~ 230 V		Q max	H max	PRECIO
		kW	A	m3/h	m	
EEGEO5GQSM49	**GEO 500-2GQSM 40-9**	**0,45x2**	4,5x2	21x2	8,8	**3.364 €**
EEGEO5GQSM08	**GEO 500-2GQSM 50-8**	**0,55x2**	4,3x2	24x2	7,4	**3.891 €**
EEGEO5GQSM09	**GEO 500-2GQSM 50-9**	**0,75x2**	4,8x2	27x2	8,8	**3.916 €**
EEGEO5GQSM11	**GEO 500-2GQSM 50-11**	**0,9x2**	6,6x2	33x2	10,5	**3.974 €**
EEGEO5GQSM13	**GEO 500-2GQSM 50-13**	**1,1x2**	8,4x2	36x2	12,5	**4.175 €**
EEGEO5GQSM15	**GEO 500-2GQSM 50-15**	**1,5x2**	13x2	36x2	14,4	**4.482 €**

CÓDIGO	Trifásico	1 ~ 400 V		Q max	H max	PRECIO
		kW	A	m3/h	m	
EEGEO5GQST49	**GEO 500-2GQS 40-9**	**0,45x2**	1,6x2	21x2	8,8	**3.725 €**
EEGEO5GQST08	**GEO 500-2GQS 50-8**	**0,55x2**	1,5x2	24x2	7,4	**4.287 €**
EEGEO5GQST09	**GEO 500-2GQS 50-9**	**0,75x2**	1,8x2	27x2	8,8	**4.310 €**
EEGEO5GQST11	**GEO 500-2GQS 50-11**	**0,9x2**	2,3x2	33x2	10,5	**4.369 €**
EEGEO5GQST13	**GEO 500-2GQS 50-13**	**1,1x2**	3x2	36x2	12,5	**4.571 €**
EEGEO5GQST15	**GEO 500-2GQS 50-15**	**1,5x2**	4x2	36x2	14,4	**4.630 €**

GEO 500

Estación automática de recogida y elevación de aguas claras y sucias

GEO 500-2GQV

Características

Estación de recogida y elevación de aguas sucias con bombas serie GQV.

Incluye:

- 1 Depósito con capacidad de 500 litros.
- 2 Bombas - Monofásicas con 10 m de cable con interruptor de nivel.
  - Trifásicas con 10 m de cable.
- 1 Kit varilla con 1 interruptor de nivel en monofásica y 4 en trifásica.
- 1 Cuadro eléctrico de maniobras y con reloj programador en versión monofásica.
- 2 Kit dispositivo de acoplamiento de fondo con guías.
- 2 Kit tubería de descarga Ø 63 mm en PVC con válvulas de esfera y válvulas de retención con obturador de bola.

CÓDIGO	Monofásico	1 ~ 230 V		Q max	H max	PRECIO
		kW	A	m3/h	m	
EEGEO5GQVM08	**GEO 500-2GQVM 50-8**	**0,55x2**	4,3x2	24x2	7,4	**5.003 €**
EEGEO5GQVM09	**GEO 500-2GQVM 50-9**	**0,75x2**	4,8x2	27x2	8,8	**5.028 €**
EEGEO5GQVM11	**GEO 500-2GQVM 50-11**	**0,9x2**	6,6x2	33x2	10,5	**5.088 €**
EEGEO5GQVM13	**GEO 500-2GQVM 50-13**	**1,1x2**	8,4x2	36x2	12,5	**5.293 €**
EEGEO5GQVM15	**GEO 500-2GQVM 50-15**	**1,1x2**	13x2	36x2	12,5	**5.604 €**

CÓDIGO	Trifásico	1 ~ 400 V		Q max	H max	PRECIO
		kW	A	m3/h	m	
EEGEO5GQVT08	**GEO 500-2GQV 50-8**	**0,55x2**	1,5x2	24x2	7,4	**5.457 €**
EEGEO5GQVT09	**GEO 500-2GQV 50-9**	**0,75x2**	1,8x2	27x2	8,8	**5.480 €**
EEGEO5GQVT11	**GEO 500-2GQV 50-11**	**0,9x2**	2,3x2	33x2	10,5	**5.540 €**
EEGEO5GQVT13	**GEO 500-2GQV 50-13**	**1,1x2**	3x2	36x2	12,5	**5.740 €**
EEGEO5GQVT15	**GEO 500-2GQV 50-15**	**1,5x2**	4x2	36x2	14,4	**5.747 €**

GEO 500-2GQG

Características

Estación de recogida y elevación de aguas sucias con bombas trituradoras serie GQG.

Incluye:

- 1 Depósito con capacidad de 500 litros.
- 2 Bombas - Monofásicas con 10 m de cable con interruptor de nivel.
  - Trifásicas con 10 m de cable.
- 1 Kit varilla con 1 interruptor de nivel en monofásica y 4 en trifásia.
- 1 Cuadro eléctrico de maniobras y con reloj programador en versión monofásica. (con condensador para motores monofásicos).
- 2 Kit dispositivo de acoplamiento de fondo con guías.
- 2 Kit tubería de descarga Ø 63 mm en PVC con válvulas de esfera y válvulas de retención con obturador de bola.

CÓDIGO	Monofásico	1 ~ 230 V		Q max	H max	PRECIO
		kW	A	m3/h	m	
EEGEO5GQGM18	**GEO 500-2GQGM 6-18**	**0,9x2**	7x2	13,2x2	16,5	**6.469 €**
EEGEO5GQGM21	**GEO 500-2GQGM 6-21**	**1,1x2**	7,5x2	15x2	19,2	**6.695 €**
EEGEO5GQGM25	**GEO 500-2GQGM 6-25**	**1,5x2**	9,5x2	16,8x2	23	**7.877 €**

CÓDIGO	Trifásico	1 ~ 400 V		Q max	H max	PRECIO
		kW	A	m3/h	m	
EEGEO5GQGT18	**GEO 500-2GQG 6-18**	**0,9x2**	2,3x2	13,2x2	16,5	**6.759 €**
EEGEO5GQGT21	**GEO 500-2GQG 6-21**	**1,1x2**	2,8x2	15x2	19,2	**6.992 €**
EEGEO5GQGT25	**GEO 500-2GQG 6-25**	**1,5x2**	3,8x2	16,8x2	23	**8.150 €**

Depósito de recogida de aguasresiduales

GEO 40

GEO 230

GEO 500

Extensión de depósito

Kit acomplamiento

CÓDIGO	Accesorio	PRECIO
E37025480000	Depósito 40 L	222 €
E37025300000	Depósito 230 L	525 €
E37024860000	Depósito 500 L	987 €
E37023340000	P GEO 230-500 - Extensión	192 €
E37025390000	KIT GEO SA-G2 - Kit de acoplamiento de fondo	736 €

Estación de bombeo para aguas residuales y pluviales

Escalera

Plataforma antiácidas

Tapa de acceso

Fondo autolimpiante

Ejecución

Depósito fabricado en PRFV (poliéster reforzado con fibra de vidrio) con tuberías de entrada e impulsión, tomas para cableado y ventilación.
Equipado con dos bombas sumergibles de altas prestaciones con dispositivos de descenso y anclaje automáticos.
Cuenta con sistemas de medición de nivel a través de reguladores de nivel. Válvulas de retención para aguas fecales y válvulas de compuerta en el pozo o en la arqueta.
Cuadro eléctrico de armario IP55 con selectores man.-o-aut. y pilotos de marcha y disparo térmico.

Aplicaciones

Estación de recogida, almacenamiento y evacuación de aguas pluviales y residuales. Depósito de alta resistencia a la corrosión y al desgaste diseñado para poder ser enterrado.

TIPO	Capacidad (L) Total	Capacidad (L) Útil	PRECIO	Acoplamiento de fondo DAC	PRECIO	Cuadro	PRECIO	Caja válvulas externas 1	PRECIO
GEO-1380	**1380**	1200	7.203 €	DN 50	313 €	2 SMNS	Consultar según potencia	CV-DN 50	**1.546 €**
GEO-2500	**2500**	2000	11.366 €	DN 65	535 €			CV-DN 65	**1.812 €**
GEO-6050	**6050**	4900	19.260 €	DN 80	598 €			CV-DN 80	**2.081 €**
GEO-11800	**11800**	9800	26.292 €	DN 100	674 €			CV-DN 100	**2.844 €**

Bombas según selección, no incluidas.
1 Caja válvulas externas (siempre que por tamaño las válvulas no puedan ir dentro del depósito, se ha de considerar esta caja).

TIPO	Tapa acceso peatonal	PRECIO	Plataforma Anticaidas	PRECIO	Fondo autolimpiante	PRECIO	Escalera	PRECIO
GEO-1380	**TAPA PB 1000**	933 €	PB 1000	1.287 €	K 1000	949 €	E- PB 1000	**2.111 €**
GEO-2500	**TAPA PB 1400**	1.487 €	PB 1400	2.517 €	K 1400	1.855 €	E- PB 1500	**2.444 €**
GEO-6050	**TAPA PB 2000**	2.531 €	PB 2000	3.785 €	K 2000	2.783 €	E- PB 2800	**2.779 €**
GEO-11800	**TAPA PB 2500**	3.417 €	PB 2500	5.109 €	K 2500	3.763 €	E- PB 3000	**3.704 €**

Bombas sumergibles multicelulares para agua limpia

Materiales

Componentes	Material
Cuerpo de bomba Rodete Cuerpo elemento	PPO-GF20 (Noryl)
Camisa motor Camisa externa	Acero al Cr-Ni 1.4301 EN 10088 (AISI 304)
Filtro asp. Asa transporte	Polipropileno
Eje	Acero al Cr-Ni 1.4305 EN 10088 (AISI 303)
Sello mecánico	Cerámica alúmina / Carbón / NBR
Aceite lubrif. sello	Aceite blanco para uso alimentario farmacéutico

Ejecución

Bombas centrífugas multicelulares sumergible monorodete con camisa externa de acero inoxidable al níquel-cromo, con boca de impulsión vertical.
Motor refrigerado por el agua bombeada con deslizamiento entre la camisa del motor y la camisa externa.
Doble sello en el eje con cámara de aceite intermedia.

Aplicaciones

- Para aguas limpias con cuerpos sólidos hasta un diámetro de 2 mm.
- Para el vaciado de locales inundados o tanques.
- Para sacar el agua de fosas, pozos para la recogida de aguas pluviales.
- Para irrigación.
- Para uso en el exterior, el cable de alimentación tiene que ser de al menos 10 m, de acuerdo a EN 60335-2-41.

Límites de empleo

- Temperatura del líquido hasta 35° C.
- Profundidad de inmersión máxima: 5 m.
- Nivel mínimo de vaciado con interruptor de nivel 100 mm.
- Servicio continuo.

Motor

Motor a inducción 2 polos, 50 Hz (n = 2900 1/min).
MP: Trifásico 230 V ± 10%;
Trifásico 400 V ± 10%.
MPM: Monofásico 230 V ± 10%.
Con interruptor de nivel y protector térmico.
Con condensador incorporado.
Aislamiento clase F.
Protección IP X8 (para inmersión continua).
Bobinado en seco con doble impregnación resistente a la humedad.
Ejecución según: EN 60034-1;
EN 60335-1, EN 60335-2-41.

Otras ejecuciones bajo demanda

- Otras tensiones.
- Frecuencia 60 Hz.
- Otro sello mecánico.
- Longitud cable 10 m.
- Con interruptor de nivel fijo (magnético).
- Motor preparado al funcionamiento con convertidor de frecuencia.

CÓDIGO	BOMBA	230V 3 ~	400V 3 ~	230V 1~	Condensador		P1	P2		Q m3/h	0	1	1,5	2	2,5	3	3,5	4	4,5	5	PRECIO
		A	A	A	µF	Vc	kW	kW	HP	Q l/min	0	16,6	25	33,3	41,6	50	58,3	66,6	75	83,3	
E76J00032000	**MP 203**	2,3	1,3			450		0,37	0,5	H m	31	27,5	25,5	23,5	21,2	18,6	16	13	10	7	**600 €**
E76K00031000	**MPM 203**	2,8	1,6			450		0,37	0,5		31	27,5	25,5	23,5	21,2	18,6	16	13	10	7	**543 €**
E76J00041000	**MP 204**			3,5	12,5	450	0,7	0,45	0,6		39,5	35	32,5	30	27	24	20,5	17	13,5	9,5	**628 €**
E76K00041000	**MPM 204**			4,5	16	450	0,95	0,45	0,6		39,5	35	32,5	30	27	24	20,5	17	13,5	9,5	**628 €**

CÓDIGO	BOMBA	230V 3 ~	400V 3 ~	230V 1~	Condensador		P1	P2		Q m3/h	0	2,25	3	3,5	4	4,5	5	6	7,2	PRECIO
		A	A	A	µF	Vc	kW	kW	HP	Q l/min	0	37,5	50	58,3	66,6	75	83,3	100	120	
E76J10031000	**MP 403**	2,8	1,6			450		0,45	0,6	H m	32	27,3	25	23,5	21,5	19,5	17	12,5	7	**628 €**
E76K10031000	**MPM 403**			4,5	16	450	0,95	0,45	0,6		33	27,4	26	23,6	21,6	19,6	18	12,6	8	**628 €**

P1
Máxima potencia absorbida.

P2
Potencia nominal del motor.

Densidad p
1000 kg/m3

Viscosidad cinemática v
máx. 20 mm2/sec.

Bombas sumergibles multicelulares para agua limpia

Materiales

Componentes	Material
Cuerpo de impulsión Camisa externa Filtro de aspiración Camisa motor	Acero al Cr-Ni 1.4301 EN 10088 (AISI 304)
Tapa motor Rodete Soporte anillo precarga Etapas anillo de precarga	PPO-GF20 (Noryl)
Eje	Acero al Cr-Ni 1.4301 EN 10088 (AISI 304)
Cuerpo condensador Cuerpo depósito aceite	PPS Tecnopolímero (Grivory)
Cierre mec. superior Cierre mec. inferior	Esteatite, carbón, NBR Carbono, carburo de silicio, NBR
Aceite lubrif. sello	Aceite blanco para uso alimentario farmacéutico

Ejecución

Bomba multicelular monobloc sumergible 5”.
Camisa externa en acero AISI 304 y elementos (Rodetes y difusores) en Noryl.
MPSM con condensador incorporado, accesible a través del cuerpo de impulsión.
Parte hidráulica en la zona inferior y motor en la parte superior, refrigerado por el agua bombeada, aunque esté sumergida parcialmente tiene un seguro funcionamiento.
Doble sello en el eje con cámara de aceite intermedia.
El filtro en la aspiración impide el paso de cuerpos sólidos con diámetro superior a 2mm.

Aplicaciones

- Para el aprovisionamiento de agua de pozos, estanques o depósitos.
- Para aplicaciones domésticas, civiles e industriales, jardines y riegos.
- Utilización del agua pluvial.

Límites de empleo

- Temperatura del agua hasta 35 °C.
- Mínimo diámetro interno del pozo: 140 mm.
- Mínima profundidad de inmersión: 100 mm.
- Máxima profundidad de inmersión: 20 m (con cable de adecuada longitud).
- Servicio continuo.

Motor

Motor a inducción 2 polos, 50 Hz (n = 2900 1/min).

MPS: Trifásico 230 V ± 10%;
Trifásico 400 V ± 10%.
Cable: H07RN8-F, longitud 15 m, sin clavija.

MPSM: Monofásico 230 V ± 10%, con protector térmico hasta 1,5kW.
Con condensador incorporado.
Interruptor de nivel MXS .. CG hasta 10A (bajo demanda)
Cable: H07RN8-F, longitud 15 m, con clavija CEI-UNEL 47166.

Aislamiento clase F.
Protección IP 68 (para inmersión continua).
Bobinado en seco con doble impregnación resistente a la humedad.
Ejecución según EN 60335-2-41.

Otras ejecuciones bajo demanda

- Otras tensiones.
- Frecuencia 60 Hz.
- Longitud cable 20 m.
- Motor preparado al funcionamiento con convertidor de frecuencia.

CÓDIGO	TIPO	230V 3 ~	400V 3 ~	230V 1~	1~		P1	P2		Q m3/h	0	1	1,5	2	2,5	3	3,5	4	4,5	PRECIO
		A	A	A	µF	V	kW	kW	HP	Q l/min	0	16,6	25	33,3	41,6	50	58,3	66,6	75	
E76F03032000	**MPS 303**	2,4	1,4			450		0,45	0,6	H m	32,5	29,5	27,5	25,5	23	19,5	17	13	10	**781 €**
E76G03031000	**MPSM 303**			3,5	14	450	0,8	0,45	0,6		32,5	29,5	27,5	25,5	23	19,5	17	13	10	**781 €**
E76F03042000	**MPS 304**	2,8	1,6			450		0,55	0,75		44	41,5	39,5	36,5	33,5	29,5	25,5	21	16	**794 €**
E76G03041000	**MPSM 304**			4,1	20	450	0,9	0,55	0,75		44	41,5	39,5	36,5	33,5	29,5	25,5	21	16	**794 €**
E76F03052000	**MPS 305**	3,3	1,9			450		0,75	1		54	49,5	46,2	43	30,9	35	30	25	19	**847 €**
E76G03051000	**MPSM 305**			5	20	450	1,1	0,75	1		54	49,5	46,2	43	30,9	35	30	25	19	**847 €**
E76F03062000	**MPS 306**	3,8	2,2			450		0,9	1,2		66,5	60,5	57	53	48,5	43,5	38	32	26	**1.014 €**
E76G03061000	**MPSM 306**	4,5		6	25	450	1,3	0,9	1,2		66,5	60,5	57	53	48,5	43,5	38	32	26	**1.014 €**
E76F03072000	**MPS 307**		2,6			450		0,9	1,2		75	67,5	63	58	53	47	41	34,5	27	**1.095 €**
E76G03071000	**MPSM 307**			6,6	25	450	1,5	0,9	1,2		75	67,5	63	58	53	47	41	34,5	27	**1.095 €**

CÓDIGO	TIPO	230V 3 ~	400V 3 ~	230V 1~	1~		P1	P2		Q m3/h	0	2,5	3	3,5	4	4,5	5	6	7	8	PRECIO
		A	A	A	µF	V	kW	kW	HP	Q l/min	0	41,6	50	58,3	66,6	75	83,3	100	116	133	
E76F04032000	**MPS 503**	2,8	1,6			450		0,55	0,75	H m	32,2	28,5	27,5	26	24,5	22,5	21,5	18	13,5	8	**894 €**
E76G04031000	**MPSM 503**			4,1	20	450	0,9	0,55	0,75		32,2	28,5	27,5	26	24,5	22,5	21,5	18	13,5	8	**894 €**
E76F04042000	**MPS 504**	3,8	2,2			450		0,9	1,2		45	39,5	37,8	35,8	33,5	31	28,5	23	16,5	9,5	**989 €**
E76G04041000	**MPSM 504**			6	25	450	1,2	0,9	1,2		45	39,5	37,8	35,8	33,5	31	28,5	23	16,5	9,5	**989 €**
E76F04052000	**MPS 505**	4,5	2,6			450		1,1	1,5		53	47,5	45,5	43,5	41	38,5	35,5	29,5	22	13,5	**1.083 €**
E76G04051000	**MPSM 505**			7	25	450	1,5	1,1	1,5		53	47,5	45,5	43,5	41	38,5	35,5	29,5	22	13,5	**1.083 €**
E76F04062000	**MPS 506**	4,8	2,8			450		1,1	1,5		66,5	58	55,6	53	50	46,3	42,5	34	24,5	14	**1.161 €**
E76G04061000	**MPSM 506**			8,3	30	450	1,7	1,1	1,5		66,5	58	55,6	53	50	46,3	42,5	34	24,5	14	**1.161 €**
E76F04072000	**MPS 507**	6,9	4			450		1,5	2		78,5	69,5	66,5	64	61,5	58	54,5	45,5	36	22	**1.221 €**
E76G04071000	**MPSM 507**			12	35	450	2,2	1,5	2		78,5	69,5	66,5	64	61,5	58	54,5	45,5	36	22	**1.221 €**

Bombas sumergibles multicelulares de 5” para agua limpia con boya

CÓDIGO	TIPO	230V 3 ~	1~		P1	P2		Q m3/h	0	1	1,5	2	2,5	3	3,5	4	4,5	PRECIO
		A	µF	V	kW	kW	HP	Q l/min	0	16,6	25	33,3	41,6	50	58,3	66,6	75	
E76G03031100	**MPSM 303-CG**	3,5	14	450	0,8	0,45	0,6	H m	32,5	29,5	27,5	25,5	23	19,5	17	13	10	**849 €**
E76G03041100	**MPSM 304-CG**	4,1	20	450	0,9	0,55	0,75		44	41,5	39,5	36,5	33,5	29,5	25,5	21	16	**862 €**
E76G03051100	**MPSM 305-CG**	5	20	450	1,1	0,75	1		54	49,5	46,2	43	30,9	35	30	25	19	**915 €**
E76G03061100	**MPSM 306-CG**	6	25	450	1,3	0,9	1,2		66,5	60,5	57	53	48,5	43,5	38	32	26	**1.081 €**
E76G03071100	**MPSM 307-CG**	6,6	25	450	1,5	0,9	1,2		75	67,5	63	58	53	47	41	34,5	27	**1.163 €**

CÓDIGO	TIPO	230V 3 ~	1~		P1	P2		Q m3/h	0	2,5	3	3,5	4	4,5	5	6	7	8	PRECIO
		A	µF	V	kW	kW	HP	Q l/min	0	41,6	50	58,3	66,6	75	83,3	100	116	133	
E76G04031100	**MPSM 503-CG**	4,1	20	450	0,9	0,55	0,75	H m	32,2	28,5	27,5	26	24,5	22,5	21,5	18	13,5	8	**961 €**
E76G04041100	**MPSM 504-CG**	6	25	450	1,2	0,9	1,2		45	39,5	37,8	35,8	33,5	31	28,5	23	16,5	9,5	**1.056 €**
E76G04051100	**MPSM 505-CG**	7	25	450	1,5	1,1	1,5		53	47,5	45,5	43,5	41	38,5	35,5	29,5	22	13,5	**1.153 €**
E76G04061100	**MPSM 506-CG**	8,3	30	450	1,7	1,1	1,5		66,5	58	55,6	53	50	46,3	42,5	34	24,5	14	**1.230 €**
E76G04071100	**MPSM 507-CG**	12	35	450	2,2	1,5	2		78,5	69,5	66,5	64	61,5	58	54,5	45,5	36	22	**1.289 €**

Bombas sumergibles multicelulares de acero inoxidable para agua limpia

PATENTADO

Materiales

Componentes	Material
Cuerpo de impulsión Camisa externa Filtro de aspiración Cuerpo elemento Camisa motor Tapa cámara aceite Tapa condensador Rodete Manguito distanciador	Acero al Cr-Ni 1.4301 EN 10088 (AISI 304)
Eje	Acero al Cr-Ni 1.4301 EN 10088 (AISI 304)
Cierre mec. superior Cierre mec. inferior	Esteatite, carbón, NBR Cerámica alumina, carburo de silicio, NBR
Aceite lubrific. sello	Aceite blanco para uso alimentario farmacéutico

Ejecución

Bomba multicelular monobloc sumergible 5”.
Todas las partes en contacto con el líquido, tanto el interior como el exterior de la bomba, son de **acero inoxidable al niquel-cromo.**
MXSM con condensador incorporado y tapa para facilitar la inspección.
Parte hidráulica en la zona inferior y motor en la parte superior, refrigerado por el agua bombeada, aunque esté sumergida parcialmente tiene un seguro funcionamiento.
Doble sello en el eje con cámara de aceite intermedia.
El filtro en la aspiración impide el paso de cuerpos sólidos con diámetro superior a 2 mm.

Aplicaciones

- Para el aprovisionamiento de agua de pozos, estanques o depósitos.
- Para aplicaciones domésticas, civiles e industriales, jardines y riegos.
- Utilización del agua pluvial.

Límites de empleo

- Temperatura del agua hasta 35°C.
- Mínimo diámetro interno del pozo: 140 mm.
- Mínima profundidad de inmersión: 100 mm.
- Máxima profundidad de inmersión: 20 m (con cable de adecuada longitud).
- Servicio continuo.

Motor

Motor a inducción 2 polos, 50 Hz (n = 2900 1/min).
MXS: Trifásico 230 V ± 10%;
Trifásico 400 V ± 10%.
Cable: H07RN8-F, longitud 15 m, sin clavija.
MXSM: Monofásico 230 V ± 10%, con protector térmico hasta 1,5 kW.
Con condensador incorporado.
Interruptor de nivel MXS .. CG hasta 10A (bajo demanda)
Cable: H07RN8-F, longitud 15 m, con clavija CEI-UNEL 47166.
Aislamiento clase F.
Protección IP 68 (para inmersión continua).
Bobinado en seco con doble impregnación resistente a la humedad.
Ejecución según EN 60335-2-41.

Otras ejecuciones bajo demanda

- Otras tensiones.
- Frecuencia 60 Hz.
- Longitud cable 20 m.
- Motor preparado al funcionamiento con convertidor de frecuencia.

CÓDIGO	TIPO	230V 3 ~	400V 3 ~	230V 1~	1~		P1	P2		Q m3/h	0	1	1,5	2	2,5	3	3,5	4	4,5	PRECIO
		A	A	A	µF	V	kW	kW	HP	Q l/min	0	16,6	25	33,3	41,6	50	58,3	66,6	75	
E72F03032000	**MXS 303**	2,4	1,4			450	0,8	0,45	0,6		32,5	29,5	27,5	25,5	23	19,5	17	13	10	**887 €**
E72G03031000	**MXSM 303**			3,5	14	450					32,5	29,5	27,5	25,5	23	19,5	17	13	10	**887 €**
E72F03042000	**MXS 304**	2,8	1,6			450	0,9	0,55	0,75		44	41,5	39,5	36,5	33,5	29,5	25,5	21	16	**913 €**
E72G03041000	**MXSM 304**			4,1	20	450					44	41,5	39,5	36,5	33,5	29,5	25,5	21	16	**913 €**
E72F03052000	**MXS 305**	3,3	1,9			450	1,1	0,75	1		53	49,5	47	44	40	35	30	25	19	**979 €**
E72G03051000	**MXSM 305**			5	20	450					53	49,5	47	44	40	35	30	25	19	**979 €**
E72F03062000	**MXS 306**	3,8	2,2			450	1,3	0,9	1,2		65	61	58	54	49	43	37	30,5	23	**1.179 €**
E72G03061000	**MXSM 306**			6	25	450				**H** m	65	61	58	54	49	43	37	30,5	23	**1.179 €**
E72F03072000	**MXS 307**	4,5	2,6			450	1,5	0,9	1,2		77,5	71	66,5	61	55	49	42	35	27	**1.283 €**
E72G03071000	**MXSM 307**			6,6	25	450					77,5	71	66,5	61	55	49	42	35	27	**1.283 €**
E72F03082000	**MXS 308**	4,8	2,8			450	1,7	1,1	1,5		88,5	81,5	76	70,5	64	56,5	49,5	41	32	**1.390 €**
E72G03081000	**MXSM 308**			8,3	30	450					88,5	81,5	76	70,5	64	56,5	49,5	41	32	**1.390 €**
E72F03092000	**MXS 309**	6,6	3,8			450	1,9	1,5	2		100	91	85	78,5	70,5	62,5	54,4	45	35	**1.529 €**
E72G03091000	**MXSM 309**			9	30	450					100	91	85	78,5	70,5	62,5	54,4	45	35	**1.529 €**
E72F03102000	**MXS 310**	7,5	4,3			450	2,2	1,5	2		111	101,5	95	88,5	80	71	62	52,5	41,5	**1.622 €**
E72G03101000	**MXSM 310**			12	35	450					111	101,5	95	88,5	80	71	62	52,5	41,5	**1.622 €**

CÓDIGO	TIPO	230V 3 ~	400V 3 ~	230V 1~	1~		P1	P2		Q m3/h	0	2,5	3	3,5	4	4,5	5	6	7	8	PRECIO
		A	A	A	µF	V	kW	kW	HP	Q l/min	0	41,6	50	58,3	66,6	75	83,3	100	116	133	
E72F04032000	**MXS 503**	2,8	1,6			450		0,55	0,75		32,2	28,5	27,5	26	24,5	22,5	21,5	18	13,5	8	**1.108 €**
E72G04031000	**MXSM 503**			4,1	20	450	0,9	0,55	0,75		32,2	28,5	27,5	26	24,5	22,5	21,5	18	13,5	8	**1.108 €**
E72F04042000	**MXS 504**	3,8	2,2			450		0,9	1,2		43	39	38	36,5	34,5	33	30,5	25,5	19,5	13	**1.134 €**
E72G04041000	**MXSM 504**			6	25	450	1,2	0,9	1,2		43	39	38	36,5	34,5	33	30,5	25,5	19,5	13	**1.134 €**
E72F04052000	**MXS 505**	4,5	2,6			450		1,1	1,5		53	47,5	45,5	43,5	41	38,5	35,5	29,5	22	13,5	**1.255 €**
E72G04051000	**MXSM 505**			7	25	450	1,5	1,1	1,5		53	47,5	45,5	43,5	41	38,5	35,5	29,5	22	13,5	**1.255 €**
E72F04062000	**MXS 506**	4,8	2,8			450		1,1	1,5		66,5	58	55,6	53,5	51	48	45	36,5	27,5	16	**1.337 €**
E72G04061000	**MXSM 506**			8,3	30	450	1,7	1,1	1,5	**H** m	66,5	58	55,6	53,5	51	48	45	36,5	27,5	16	**1.337 €**
E72F04072000	**MXS 507**	6,9	4			450		1,5	2		78,5	69,5	66,5	64	61,5	58	54,5	45,5	36	22	**1.438 €**
E72G04071000	**MXSM 507**			12	35	450	2,2	1,5	2		78,5	69,5	66,5	64	61,5	58	54,5	45,5	36	22	**1.438 €**
E72F04082000	**MXS 508**	7,5	4,3			450		1,5	2		88,5	78	75	72	68	64	60	50	38	25	**1.509 €**
E72G04081000	**MXSM 508**			13	35	450	2,4	1,5	2		88,5	78	75	72	68	64	60	50	38	25	**1.509 €**
E72F04092000	**MXS 509**	9,7	5,6			450		2,2	3		101	91	87,5	84	80,5	75,5	71	60	46,5	28,5	**1.676 €**
E72G04091000	**MXSM 509**			14,3	40	450	2,9	2,2	3		101	91	87,5	84	80,5	75,5	71	60	46,5	28,5	**1.676 €**
E72F04102000	**MXS 510**	9,7	5,6					2,2	3		111	100	96,5	93	89	84,5	80	66,5	52	31	**1.834 €**

CÓDIGO	TIPO	230V 3 ~	400V 3 ~	230V 1~	1~		P1	P2		Q m3/h	0	5	6	7	8	9	10	11	PRECIO
		A	A	A	µF	V	kW	kW	HP	Q l/min	0	83,3	100	116	133	150	166,6	183,3	
E72F05032000	**MXS 903**	4,5	2,6			450	1,5	1,1	1,5		34	28,2	26,2	25,2	23,3	21,2	18,5	15,5	**1.321 €**
E72G05031000	**MXSM 903**			7	25	450		1,1	1,5		34	28,2	26,2	25,3	23,4	21,3	18,6	15,6	**1.321 €**
E72F05042000	**MXS 904**	6,6	3,8			450	1,9	1,5	2		45,5	39	37	35	32,5	30	26,5	22,5	**1.476 €**
E72G05041000	**MXSM 904**			9	30	450		1,5	2		45,5	39	37	35	32,5	30	26,5	22,5	**1.476 €**
E72F05052000	**MXS 905**	7,5	4,3			450	2,4	2,2	3		58	49	46,5	45	42,5	38,5	34	30	**1.789 €**
E72G05051000	**MXSM 905**			13	35	450		2,2	3	**H** m	58	49	46,5	45	42,5	38,5	34	30	**1.789 €**
E72F05062000	**MXS 906**	9,7	5,6			450	2,9	2,2	3		70	59,5	56,5	54	50,5	46,5	42	37	**2.053 €**
E72G05061000	**MXSM 906**			14,3	40	450		2,2	3		70	59,5	56,5	54	50,5	46,5	42	37	**2.053 €**
E72F05072000	**MXS 907**	11,4	6,6					3	4		81	71	68,5	66	62	58	53	47	**2.326 €**
E72F05082000	**MXS 908**	14,7	8,5					3	4		93	81	78	75	71	66	60,5	53	**2.696 €**
E72F05092000	**MXS 909**	14,7	8,5					3	4		105	92	88	84	79	73,5	67,5	57,5	**3.143 €**
E72F05102000	**MXS 910**	14,7	8,5					3	4		117	101,2	96,5	93	87,5	81,5	73,5	63,5	**3.355 €**

CÓDIGO	TIPO	230V 3 ~	1~		P1	P2		Q m3/h	0	1	1,5	2	2,5	3	3,5	4	4,5	PRECIO
		A	µF	V	kW	kW	HP	Q l/min	0	16,6	25	33,3	41,6	50	58,3	66,6	75	
E72G03031100	**MXSM 303CG**	3,5	14	450	0,8	0,45	0,6	H m	32,5	29,5	27,5	25,5	23	19,5	17	13	10	**954 €**
E72G03041100	**MXSM 304CG**	4,1	20	450	0,9	0,55	0,75		44	41,5	39,5	36,5	33,5	29,5	25,5	21	16	**985 €**
E72G03051100	**MXSM 305CG**	5	20	450	1,1	0,75	1		53	49,5	47	44	40	35	30	25	19	**1.050 €**
E72G03061100	**MXSM 306CG**	6	25	450	1,3	0,9	1,2		65	61	58	54	49	43	37	30,5	23	**1.247 €**
E72G03071100	**MXSM 307CG**	6,6	25	450	1,5	0,9	1,2		77,5	71	66,5	61	55	49	42	35	27	**1.350 €**
E72G03081100	**MXSM 308CG**	8,3	30	450	1,7	1,1	1,5		88,5	81,5	76	70,5	64	56,5	49,5	41	32	**1.459 €**
E72G03091100	**MXSM 309CG**	9	30	450	1,9	1,5	2		100	91	85	78,5	70,5	62,5	54,4	45	35	**1.596 €**
E72G03101100	**MXSM 310CG**	12	35	450	2,2	1,5	2		111	101,5	95	88,5	80	71	62	52,5	41,5	**1.692 €**

CÓDIGO	TIPO	230V 3 ~	1~		P1	P2		Q m3/h	0	2,5	3	3,5	4	4,5	5	6	7	8	PRECIO
		A	µF	V	kW	kW	HP	Q l/min	0	41,6	50	58,3	66,6	75	83,3	100	116	133	
E72G04031100	**MXSM 503CG**	4,1	20	450	0,9	0,55	0,75	H m	32,2	28,5	27,5	26	24,5	22,5	21,5	18	13,5	8	**1.178 €**
E72G04041100	**MXSM 504CG**	6	25	450	1,2	0,9	1,2		43	39	38	36,5	34,5	33	30,5	25,5	19,5	13	**1.204 €**
E72G04051100	**MXSM 505CG**	7	25	450	1,5	1,1	1,5		53	47,5	45,5	43,5	41	38,5	35,5	29,5	22	13,5	**1.321 €**
E72G04061100	**MXSM 506CG**	8,3	30	450	1,7	1,1	1,5		66,5	58	55,6	53,5	51	48	45	36,5	27,5	16	**1.405 €**
E72G04071100	**MXSM 507CG**	12	35	450	2,2	1,5	2		78,5	69,5	66,5	64	61,5	58	54,5	45,5	36	22	**1.505 €**
E72G04081100	**MXSM 508CG**	13	35	450	2,4	1,5	2		88,5	78	75	72	68	64	60	50	38	25	**1.576 €**
E72G04091100	**MXSM 509CG**	14,3	40	450	2,9	2,2	3		101	91	87,5	84	80,5	75,5	71	60	46,5	28,5	**1.745 €**

CÓDIGO	TIPO	230V 3 ~	1~		P1	P2		Q m3/h	0	5	6	7	8	9	10	11	PRECIO
		A	µF	V	kW	kW	HP	Q l/min	0	83,3	100	116	133	150	166,6	183,3	
E72G05031100	**MXSM 903CG**	7	25	450	1,5	1,1	1,5	H m	34,0	28,2	26,8	25,2	23,3	21,2	18,5	15,5	**1.383 €**
E72G05041100	**MXSM 904CG**	9	30	450	1,9	1,5	2		45,5	39,0	37,0	35,0	32,5	30,0	26,5	22,5	**1.545 €**
E72G05051100	**MXSM 905CG**	13	35	450	2,4	2,2	3		58,0	49,0	46,5	45,0	42,5	38,5	34,0	30,0	**1.859 €**
E72G05061100	**MXSM 906CG**	14,3	40	450	2,9	2,2	3		70,0	5,5	56,5	54,0	50,5	46,5	42,0	37,0	**2.123 €**

Bombas sumergibles 4”

Materiales

Componentes	4SDP
Cuerpo de succión Cuerpo de entrega Camisa Anillos de alisado Tornillos Eje	Acero Cr-Ni AISI 304
Filtro y tira de cubierta	Acero Cr-Ni AISI 304
Acoplamiento	Acero AISI 304 Cr-Ni
Impulsores Altavoces Interstage	NORYL® GFN2V *
Válvula de retención Placa difusora	Acero Cr-Ni AISI 304
Casquillos de guía del eje	POM - RESINA ACETAL

Motor

Componentes	4SDP
Carcasa externa	Acero Cr-Ni AISI 304
Brida motor de hierro fundido	GJL 250 EN 1561 Nicholeta
Eje	Acero Cr-Ni-Mo AISI 316
Cojinete de empuje	Baño de aceite

Las electrobombas de la serie 4SDP cumplen con el Reglamento Europeo No. 547/2012.

Ejecución

Bombas sumergibles para pozos profundos de 4 “(DN 100 mm), con chaqueta externa en acero inoxidable AISI 304 y etapas en Noryl.
Impulsores flotantes con geometría radial que permiten un alto fiabilidad en funcionamiento en presencia de arena.
Boca: roscado G 1 1/4 - G 2 ISO 228
Válvula de retención incorporada en el cuerpo de entrega.

Aplicaciones

- Para abastecimiento de agua.
- Para aplicaciones civiles e industriales.
- Para sistemas de protección contra incendios.
- Para riego.

Prestaciones

- Caudal hasta 57 m3/h.
- Altura hasta 357 m.
- Potencia nominal del motor hasta 37 kW.
- Velocidad de rotación 2900 1/min (motores con frecuencia 50 Hz).

Límites de empleo

- Temperatura del agua hasta 35 ° C con motor de 4 “
- Cantidad máxima de arena en agua: 150 g / m3.
- Servicio continuo.

Motor retráctil serie CS-R

- Motor de inducción de 2 polos, 50 Hz (n ≈ 2900 1 / min).
- Dimensiones para la conexión a la bomba según NEMA
- Normas.

Voltajes de suministro:

- **Monofásico** 230 V hasta 2.2 kW para motores de 4 ”.
- **Trifásico** 230 V; 400 V para motores de 4 “

Variación de voltaje: + 6% / -10%.
Aislamiento clase F.
Protección IP 68.
Servicio continuo
Motor dispuesto para funcionar con inversor.

Límites de empleo motor

Componentes	Máx. Temp. Agua	Velocidad mínima de flujo	Máx. puesta en marcha	Motor
4CS-R	35ºC	0,08 m/s	20	Todos

Ejecuciones especiales bajo pedido

- Otras tensiones.
- Frecuencia de 60 Hz.
- Otras temperaturas.

Designación

4 SDP M 3 / 32

- Ø diámetro en pulgadas
- Serie
- Motor monofásico (hasta máx. 2,2 kW)
- Identificación de la etapa
- Número de etapas

4SDP 1

BOMBA Sin motor	ELECTRO BOMBA + Motor Trifásico	ELECTRO BOMBA + Motor Monofásico	3 ~	400 V (389-415) 50 hZ A	1 ~	230V A	* Condens. 450 Vc µF	P1 kW	P2 kW	P2 HP	Q m3/h	n ≈ 2900 1/min 0	0,3	0,6	0,9	1,2	1,5	PRECIO BOMBA Sin motor	PRECIO ELECTRO BOMBA + Motor Trifásico	PRECIO ELECTRO BOMBA + Motor Monofásico
											Q l/min	0	5	10	15	20	25			
E509051000P1	EE4SDP1R4010	EE4SDP1RM010	**4SDP 1/10**	1,2	**4SDPM 1/10**	3,2	16	0,71	0,37	0,5	H m	67	63	55	46	33	18	**203 €**	**562 €**	**568 €**
E509051300P1	EE4SDP1R4013	EE4SDP1RM013	**4SDP 1/13**	1,2	**4SDPM 1/13**	3,2	16	0,71	0,37	0,5		86	78	70	56	42	23	**228 €**	**589 €**	**594 €**
E509051900P1	EE4SDP1R4019	EE4SDP1RM019	**4SDP 1/19**	1,5	**4SDPM 1/19**	4	25	0,91	0,55	0,75		126	118	105	86	60	30	**285 €**	**660 €**	**667 €**
E509052600P1	EE4SDP1R4026	EE4SDP1RM026	**4SDP 1/26**	2,2	**4SDPM 1/26**	5,6	30	1,24	0,75	1		173	160	141	117	81	39	**393 €**	**792 €**	**810 €**
E509053800P1	EE4SDP1R4038	EE4SDP1RM038	**4SDP 1/38**	2,8	**4SDPM 1/38**	8	40	1,71	1,1	1,5		253	234	208	169	117	52	**564 €**	**1.000 €**	**1.044 €**

P1
Máxima potencia absorbida.

P2
Potencia nominal del motor.

*
Sólo para versiones monofásicas 230 V - 50 Hz (Bajo pedido)

4SDP 2

BOMBA Sin motor	ELECTRO BOMBA + Motor Trifásico	ELECTRO BOMBA + Motor Monofásico	3 ~	400 V (389-415) 50 hZ A	1 ~	230V A	* Condens. 450 Vc µF	P1 kW	P2 kW	P2 HP	Q m3/h	n ≈ 2900 1/min 0	0,9	1,2	1,5	1,8	2,4	2,1	2,7	3	PRECIO BOMBA Sin motor	PRECIO ELECTRO BOMBA + Motor Trifásico	PRECIO ELECTRO BOMBA + Motor Monofásico
											Q l/min	0	15	20	25	30	40	35	45	50			
E509100500P2	EE4SDP2R4005	EE4SDP2RM005	**4SDP 2/5**	1,2	**4SDPM 2/5**	3,2	16	0,71	0,37	0,5	H m	34	32	31	29	27	25	23	19	16	**152 €**	**509 €**	**514 €**
E509100700P2	EE4SDP2R4007	EE4SDP2RM007	**4SDP 2/7**	1,2	**4SDPM 2/7**	3,2	16	0,71	0,37	0,5		46	43	42	39	36	33	29	26	22	**171 €**	**529 €**	**534 €**
E509101000P2	EE4SDP2R4010	EE4SDP2RM010	**4SDP 2/10**	1,5	**4SDPM 2/10**	4	25	0,91	0,55	0,75		67	64	61	58	54	49	43	36	28	**203 €**	**573 €**	**579 €**
E509101400P2	EE4SDP2R4014	EE4SDP2RM014	**4SDP 2/14**	2,2	**4SDPM 2/14**	5,6	30	1,24	0,75	1		92	86	83	79	74	67	60	52	42	**241 €**	**631 €**	**649 €**
E509102000P2	EE4SDP2R4020	EE4SDP2RM020	**4SDP 2/20**	2,8	**4SDPM 2/20**	8	40	1,71	1,1	1,5		139	131	127	120	111	101	90	75	60	**298 €**	**718 €**	**761 €**
E5091028000P	EE4SDP2R4028	EE4SDP2RM028	**4SDP 2/28**	3,5	**4SDPM 2/28**	10,8	60	2,33	1,5	2		189	178	172	164	153	140	126	108	90	**417 €**	**893 €**	**985 €**
E5091040000P	EE4SDP2R4040	EE4SDP2RM040	**4SDP 2/40**	5,5	**4SDPM 2/40**	14,7	70	3,25	2,2	3		265	247	237	224	208	189	170	147	120	**596 €**	**1.181 €**	**1.313 €**

P1
Máxima potencia absorbida.

P2
Potencia nominal del motor.

*
Sólo para versiones monofásicas 230 V - 50 Hz (Bajo pedido)

4SDP 3

BOMBA Sin motor	ELECTRO BOMBA + Motor Trifásico	ELECTRO BOMBA + Motor Monofásico	3 ~	400 V (389-415) 50 hZ A	1 ~	230V A	* Condens. 450 Vc µF	P1 kW	P2 kW	P2 HP	Q m3/h	n ≈ 2900 1/min 0	1,2	1,5	1,8	2,1	2,4	2,7	3	3,6	4,2	PRECIO BOMBA Sin motor	PRECIO ELECTRO BOMBA + Motor Trifásico	PRECIO ELECTRO BOMBA + Motor Monofásico
											Q l/min	0	20	25	30	35	40	45	50	60	70			
E509130500P3	EE4SDP3R4005	EE4SDP3RM005	**4SDP 3/5**	1,2	**4SDPM 3/5**	3,2	16	0,71	0,37	0,5	H m	34	32	31	30	29	27	25	23	18	11	**152 €**	**509 €**	**514 €**
E509130800P3	EE4SDP3R4008	EE4SDP3RM008	**4SDP 3/8**	1,5	**4SDPM 3/8**	4	25	0,91	0,55	0,75		54	51	50	49	46	43	41	38	30	19	**184 €**	**553 €**	**559 €**
E509131100P3	EE4SDP3R4011	EE4SDP3RM011	**4SDP 3/11**	2,2	**4SDPM 3/11**	5,6	30	1,24	0,75	1		72	68	66	64	61	58	54	49	38	26	**209 €**	**597 €**	**615 €**
E509131600P3	EE4SDP3R4016	EE4SDP3RM016	**4SDP 3/16**	2,8	**4SDPM 3/16**	8	40	1,71	1,1	1,5		106	101	98	95	89	83	77	70	54	33	**260 €**	**677 €**	**721 €**
E509132100P3	EE4SDP3R4021	EE4SDP3RM021	**4SDP 3/21**	3,7	**4SDPM 3/21**	10,8	60	2,33	1,5	2		142	135	132	127	122	115	108	100	79	49	**304 €**	**773 €**	**865 €**
E509133200P3	EE4SDP3R4032	EE4SDP3RM032	**4SDP 3/32**	5,5	**4SDPM 3/32**	14,7	70	3,25	2,2	3		208	200	194	187	177	165	152	138	104	62	**412 €**	**986 €**	**1.118 €**

P1
Máxima potencia absorbida.

P2
Potencia nominal del motor.

*
Sólo para versiones monofásicas 230 V - 50 Hz (Bajo pedido)

4SDP 4

BOMBA Sin motor	ELECTRO BOMBA + Motor Trifásico	ELECTRO BOMBA + Motor Monofásico	3 ~	400 V (389-415) 50 hZ	1 ~	230V	* Condens. 450 Vc	P1	P2			n ≈ 2900 1/min										PRECIO BOMBA Sin motor	PRECIO ELECTRO BOMBA + Motor Trifásico	PRECIO ELECTRO BOMBA + Motor Monofásico
											Q m3/h	0	1,5	1,8	2,1	2,4	3	3,6	4,2	4,8	6			
				A		A	µF	kW	kW	HP	Q l/min	0	25	30	35	40	50	60	70	80	100			
E509180500P4	EE4SDP4R4005	EE4SDP4RM005	**4SDP 4/5**	1,2	**4SDPM 4/5**	3,2	16	0,71	0,37	0,5		33	29	28	27	26	24	21	18	13	3	**158 €**	**515 €**	**521 €**
E509180700P4	EE4SDP4R4007	EE4SDP4RM007	**4SDP 4/7**	1,5	**4SDPM 4/7**	4	25	0,91	0,55	0,75		46	43	42	41	39	36	33	28	22	7	**184 €**	**553 €**	**559 €**
E509180900P4	EE4SDP4R4009	EE4SDP4RM009	**4SDP 4/9**	2,2	**4SDPM 4/9**	5,6	30	1,24	0,75	1		59	55	54	52	51	47	43	37	28	10	**203 €**	**591 €**	**608 €**
E509181400P4	EE4SDP4R4014	EE4SDP4RM014	**4SDP 4/14**	2,8	**4SDPM 4/14**	8	40	1,71	1,1	1,5		93	87	86	83	81	76	68	58	47	20	**260 €**	**677 €**	**721 €**
E509181800P4	EE4SDP4R4018	EE4SDP4RM018	**4SDP 4/18**	3,7	**4SDPM 4/18**	10,8	60	2,33	1,5	2	**H** m	120	113	111	108	105	98	88	75	60	25	**304 €**	**773 €**	**865 €**
E509182700P4	EE4SDP4R4027	EE4SDP4RM027	**4SDP 4/27**	5,5	**4SDPM 4/27**	14,7	70	3,25	2,2	3		175	164	161	157	152	141	127	109	87	35	**399 €**	**973€**	**1.105 €**
E509183500P4	EE4SDP4R4035	-	**4SDP 4/35**	7,4					3	4		228	212	208	203	197	184	166	145	119	46	**533 €**	**1.258 €**	**-**
E509184400P4	EE4SDP4R4044	-	**4SDP 4/44**	9,4					4	5,5		282	261	255	249	241	223	201	173	140	52	**634 €**	**1.535 €**	**-**
E509184800P4	EE4SDP4R4048	-	**4SDP 4/48**	9,4					4	5,5		309	289	283	276	267	248	225	197	162	73	**672 €**	**1.576 €**	**-**

P1
Máxima potencia absorbida.

P2
Potencia nominal del motor.

*****
Sólo para versiones monofásicas 230 V - 50 Hz (Bajo pedido)

4SDP 6

BOMBA Sin motor	ELECTRO BOMBA + Motor Trifásico	ELECTRO BOMBA + Motor Monofásico	3 ~	400 V (389-415) 50 hZ	1 ~	230V	* Condens. 450 Vc	P1	P2			n ≈ 2900 1/min									PRECIO BOMBA Sin motor	PRECIO ELECTRO BOMBA + Motor Trifásico	PRECIO ELECTRO BOMBA + Motor Monofásico
											Q m3/h	0	3	3,6	4,2	4,8	5,4	6	7,2	8,4			
				A		A	µF	kW	kW	HP	Q l/min	0	50	60	70	80	90	100	120	140			
E509350700P6	EE4SDP6R4007	EE4SDP6RM007	**4SD P 6/7**	2,2	**4SDPM 6/7**	5,6	30	1,24	0,75	1		42	36	34	32	30	28	25	19	11	**209 €**	**597 €**	**615 €**
E509351000P6	EE4SDP6R4010	EE4SDP6RM010	**4SD P6/10**	2,8	**4SDPM 6/10**	8	40	1,71	1,1	1,5		62	53	51	48	45	41	38	29	18	**254 €**	**671 €**	**714 €**
E509351400P6	EE4SDP6R4014	EE4SDP6RM014	**4SD P 6/14**	3,7	**4SDPM 6/14**	10,8	60	2,33	1,5	2		90	77	74	71	68	63	59	46	28	**304 €**	**773 €**	**865 €**
E509352000P6	EE4SDP6R4020	EE4SDP6RM020	**4SD P 6/20**	5,5	**4SDPM 6/20**	14,7	70	3,25	2,2	3	**H** m	125	107	102	97	92	86	80	62	40	**393 €**	**966 €**	**1.098 €**
E509352700P6	EE4SDP6R4027	-	**4SD P 6/27**	7,4					3	4		169	145	139	131	123	115	107	84	55	**495 €**	**1.217 €**	**-**
E509353400P6	EE4SDP6R4034	-	**4SD P 6/34**	9,4					4	5,5		208	178	170	162	153	143	132	103	66	**615 €**	**1.515 €**	**-**
E509353600P6	EE4SDP6R4036	-	**4SD P 6/36**	9,4					4	5,5		221	190	181	173	164	154	143	112	72	**653 €**	**1.556 €**	**-**
E509354900P6	EE4SDP6R4049	-	**4SD P 6/49**	13					5,5	7,5		302	257	246	234	222	209	193	151	96	**888 €**	**1.922 €**	**-**

P1
Máxima potencia absorbida.

P2
Potencia nominal del motor.

*****
Sólo para versiones monofásicas 230 V - 50 Hz (Bajo pedido)

4SDP 8

BOMBA Sin motor	ELECTRO BOMBA + Motor Trifásico	ELECTRO BOMBA + Motor Monofásico	3 ~	400 V (389-415) 50 hZ	1 ~	230V	* Condens. 450 Vc	P1	P2		Q m3/h	n ≈ 2900 1/min									PRECIO BOMBA Sin motor	PRECIO ELECTRO BOMBA + Motor Trifásico	PRECIO ELECTRO BOMBA + Motor Monofásico
												0	4,8	5,4	6	7,2	8,4	9,6	10,8	12			
				A		A	µF	kW	kW	HP	Q l/min	0	80	90	100	120	140	160	180	200			
E509400400P8	EE4SDP8R4004	EE4SDP8RM004	**4SDP 8/4**	2,2	**4SDPM 8/4**	5,6	30	1,24	0,75	1		26	23	22	21	20	18	16	12	9	**178 €**	**564 €**	**581 €**
E509400600P8	EE4SDP8R4006	EE4SDP8RM006	**4SDP 8/6**	2,8	**4SDPM 8/6**	8	40	1,71	1,1	1,5		38	35	34	33	31	28	24	19	14	**203 €**	**617 €**	**660 €**
E509400800P8	EE4SDP8R4008	EE4SDP8RM008	**4SDP 8/8**	3,7	**4SDPM 8/8**	10,8	60	2,33	1,5	2		52	47	45	44	41	37	31	25	18	**228 €**	**693 €**	**784 €**
E509401300P8	EE4SDP8R4013	EE4SDP8RM013	**4SDP 8/13**	5,5	**4SDPM 8/13**	14,7	70	3,25	2,2	3	**H** m	82	75	73	71	66	59	50	40	30	**311 €**	**879 €**	**1.011 €**
E509401700P8	EE4SDP8R4017	-	**4SDP 8/17**	7,4					3	4		108	98	96	94	87	79	70	58	46	**361 €**	**1.076 €**	-
E509402100P8	EE4SDP8R4021	-	**4SDP 8/21**	9,4					4	5,5		132	117	114	111	103	93	82	68	52	**425 €**	**1.314 €**	-
E509402300P8	EE4SDP8R4023	-	**4SDP 8/23**	9,4					4	5,5		148	134	131	127	118	108	95	79	60	**457 €**	**1.347 €**	-
E509403200P8	EE4SDP8R4032	-	**4SDP 8/32**	13					5,5	7,5		202	182	178	172	160	143	125	105	80	**590 €**	**1.606 €**	-

P1
Máxima potencia absorbida.

P2
Potencia nominal del motor.

*****
Sólo para versiones monofásicas 230 V - 50 Hz (Bajo pedido)

4SDP 16

BOMBA Sin motor	ELECTRO BOMBA + Motor Trifásico	ELECTRO BOMBA + Motor Monofásico	3 ~	400 V (389-415) 50 hZ	1 ~	230V	* Condens. 450 Vc	P1	P2		Q m3/h	n ≈ 2900 1/min									PRECIO BOMBA Sin motor	PRECIO ELECTRO BOMBA + Motor Trifásico	PRECIO ELECTRO BOMBA + Motor Monofásico
												0	8,4	9,6	10, 8	12	13,2	15,6	18	21,6	24			
				A		A	µF	kW	kW	HP	Q l/min	0	140	160	180	200	220	260	300	360	400			
E50980080P16	EE4SDP16R408	EE4SDP16RM08	**4SD P 16/8**	5,5	**4SDPM 16/ 8**	14,7	70	3,25	2,2	3		49	39	38	36	34	32	28	23	15	9	**374 €**	**946 €**	**1.078 €**
E50980110P16	EE4SDP16R411	-	**4SD P 16/11**	7,4	-				3	4		67	55	53	50	48	45	39	33	23	16	**482 €**	**1.204 €**	-
E50980130P16	EE4SDP16R413	-	**4SD P 16/13**	9,4	-				4	5,5	**H** m	79	65	62	59	56	53	47	40	28	20	**552 €**	**1.448 €**	-
E50980150P16	EE4SDP16R415	-	**4SD P 16/15**	9,4	-				4	5,5		93	76	73	70	66	62	55	47	34	25	**621 €**	**1.522 €**	-
E50980200P16	EE4SDP16R420	-	**4SD P 16/20**	13	-				5,5	7,5		122	99	95	90	86	81	72	61	44	32	**793 €**	**1.821 €**	-

P1
Máxima potencia absorbida.

P2
Potencia nominal del motor.

*****
Sólo para versiones monofásicas 230 V - 50 Hz (Bajo pedido)

Bombas sumergibles 4”
Bombas de agujeros sumergibles 4”

Materiales

Componentes	Material
Camisa externa Lanterna de aspiración Tapa superior Cuerpo de impulsión Filtro, válvula completa	Acero Cr-Ni AISI 304
Junta válvula	NBR
Eje	Acero Cr-Ni AISI 431
Manguito acoplamiento	Acero Cr-Ni AISI 304
Difusor Cuerpo elemento	Acero Cr-Ni AISI 304
Rodete	Acero Cr-Ni AISI 304
Anillo de cierre	NBR
Cojinete guía	NBR
Cubre cable, Tornillos	Acero Cr-Ni AISI 304

50 Hz
n ≈ 2900 rpm

Ejecución
Electrobombas sumergibles de acero inoxidable al niquel-cromo para pozos profundos de 4” (DN 100 mm).
Las electrobombas serie 4SDX cumplen con el **Reglamento Europeo 547/2012**, en vigor desde el 01.01.2013.
Etapas en acero inoxidable AISI 304.

Rodetes
Radiales: 4SDX 1-2-3-5-8
Semi-axiales: 4SDX 12

Conexión
Boca roscada ISO 228, G 1 1/4 - G 1 1/2 - G 2.
Válvula de retención incorporada en el cuerpo de impulsión.

Aplicaciones
Para agua limpias, no agresivas. Para suministros de agua. Para riegos en general. Para aplicaciones civiles, industriales e contra incendios.

Límites de empleo
- Temperatura del agua hasta 30 °C.
- Máxima cantidad de arena en el agua: 50 g/m3.
- Servicio continuo.

Ejecuciones especiales bajo demanda
- Otras tensiones.

4SDX 1

BOMBA Sin motor	BOMBA + 4CS-R Trifásico	BOMBA + 4CS-R Monofásico	TIPO	P2 kW	P2 HP	Q m3/h / Q l/min	n ≈ 2900 1/min 0 / 0	0,3 / 5	0,6 / 10	0,9 / 15	1,2 / 20	1,5 / 25	PRECIO BOMBA + Motor Trifásico	PRECIO BOMBA + Motor Monofásico	PRECIO BOMBA Sin motor
E50905090000	EE4SDX1R4009	EE4SDX1RM009	**4SDX 1-09**	0,37	0,50	H m	50	47	45	36	26	14	**702 €**	**707 €**	**368 €**
E50905140000	EE4SDX1R4014	EE4SDX1RM014	**4SDX 1-14**	0,37	0,50		78	75	68	55	38	21	**819 €**	**824 €**	**489 €**
E50905180000	EE4SDX1R4018	EE4SDX1RM018	**4SDX 1-18**	0,55	0,75		102	97	88	72	52	27	**923 €**	**929 €**	**586 €**
E50905210000	EE4SDX1R4021	EE4SDX1RM021	**4SDX 1-21**	0,55	0,75		118	111	100	81	58	30	**993 €**	**1.000 €**	**659 €**
E50905280000	EE4SDX1R4028	EE4SDX1RM028	**4SDX 1-28**	0,75	1,00		158	151	138	111	79	42	**1.165 €**	**1.182 €**	**818 €**
E50905360000	EE4SDX1R4036	EE4SDX1RM036	**4SDX 1-36**	1,10	1,50		205	196	175	144	103	54	**1.451 €**	**1.494 €**	**1.088 €**
E50905420000	EE4SDX1R4042	EE4SDX1RM042	**4SDX 1-42**	1,10	1,50		238	227	203	168	118	67	**1.644 €**	**1.687 €**	**1.288 €**

P2
Potencia nominal del motor.

H
Altura total en m.

*****
Tolerancia según ISO 9906, anexo A.

4SDX 2

BOMBA Sin motor	BOMBA + 4CS-R Trifásico	BOMBA + 4CS-R Monofásico	TIPO	P2 kW	P2 HP	Q m3/h / Q l/min	n ≈ 2900 1/min 0 / 0	0,9 / 15	1,2 / 20	1,5 / 25	1,8 / 30	2,1 / 35	2,4 / 40	PRECIO BOMBA + Motor Trifásico	PRECIO BOMBA + Motor Monofásico	PRECIO BOMBA Sin motor
E50910090000	EE4SDX2R4009	EE4SDX2RM009	**4SDX 2-09**	0,37	0,50	H m	52	48	45	42	38	33	27	**697 €**	**702 €**	**362 €**
E50910130000	EE4SDX2R4013	EE4SDX2RM013	**4SDX 2-13**	0,55	0,75		76	68	64	59	53	46	37	**792 €**	**799 €**	**451 €**
E50910180000	EE4SDX2R4018	EE4SDX2RM018	**4SDX 2-18**	0,75	1,00		104	94	89	82	74	63	51	**915 €**	**932 €**	**559 €**
E50910230000	EE4SDX2R4023	EE4SDX2RM023	**4SDX 2-23**	1,10	1,50		136	124	117	109	98	85	69	**1.049 €**	**1.092 €**	**671 €**
E50910280000	EE4SDX2R4028	EE4SDX2RM028	**4SDX 2-28**	1,50	2,00		166	153	144	134	121	105	85	**1.204 €**	**1.296 €**	**781 €**
E50910330000	EE4SDX2R4033	EE4SDX2RM033	**4SDX 2-33**	1,50	2,00		196	182	172	159	143	124	101	**1.374 €**	**1.466 €**	**958 €**
E50910400000	EE4SDX2R4040	EE4SDX2RM040	**4SDX 2-40**	2,20	3,00		235	217	205	190	170	147	119	**1.644 €**	**1.776 €**	**1.136 €**
E50910480000	EE4SDX2R4048	EE4SDX2RM048	**4SDX 2-48**	2,20	3,00		280	261	246	227	205	178	144	**1.927 €**	**2.059 €**	**1.429 €**

P2
Potencia nominal del motor.

H
Altura total en m.

*****
Tolerancia según ISO 9906, anexo A.

4SDX 3

BOMBA Sin motor	BOMBA + 4CS-R Trifásico	BOMBA + 4CS-R Monofásico	TIPO	P2 kW	P2 HP		n ≈ 2900 1/min									PRECIO BOMBA + Motor Trifásico	PRECIO BOMBA + Motor Monofásico	PRECIO BOMBA Sin motor
						Q m3/h	0	1,5	1,8	2,1	2,4	2,7	3	3,6	4,2			
						Q l/min	0	25	30	35	40	45	50	60	70			
E50918060000	EE4SDX3R4006	EE4SDX3RM006	**4SDX 3-6**	0,37	0,50	H m	33	32	31	30	28	26	21	14	19	**635 €**	**641 €**	**298 €**
E50918090000	EE4SDX3R4009	EE4SDX3RM009	**4SDX 3-9**	0,55	0,75		49	47	46	43	41	38	30	19	28	**710 €**	**717 €**	**366 €**
E50918120000	EE4SDX3R4012	EE4SDX3RM012	**4SDX 3-12**	0,75	1,00		66	64	62	58	56	52	42	28	40	**792 €**	**810 €**	**432 €**
E50918150000	EE4SDX3R4015	EE4SDX3RM015	**4SDX 3-15**	1,10	1,50		85	83	80	77	74	69	57	40	45	**882 €**	**925 €**	**498 €**
E50918180000	EE4SDX3R4018	EE4SDX3RM018	**4SDX 3-18**	1,10	1,50		101	97	94	90	85	80	67	45	54	**941 €**	**984 €**	**559 €**
E50918220000	EE4SDX3R4022	EE4SDX3RM022	**4SDX 3-22**	1,50	2,00		123	120	115	110	105	98	80	54	61	**1.068 €**	**1.160 €**	**641 €**
E50918250000	EE4SDX3R4025	EE4SDX3RM025	**4SDX 3-25**	1,50	2,00		139	134	129	123	117	110	90	61	70	**1.141 €**	**1.232 €**	**716 €**
E50918290000	EE4SDX3R4029	EE4SDX3RM029	**4SDX 3-29**	2,20	3,00		160	155	150	143	136	127	103	70	80	**1.322 €**	**1.454 €**	**801 €**
E50918330000	EE4SDX3R4033	EE4SDX3RM033	**4SDX 3-33**	2,20	3,00		183	177	171	164	55	145	118	80	95	**1.473 €**	**1.605 €**	**958 €**
E50918390000	EE4SDX3R4039	-	**4SDX 3-39**	3,00	4,00		219	212	205	196	185	172	138	95	110	**1.862 €**	-	**1.212 €**
E50918450000	EE4SDX3R4045	-	**4SDX 3-45**	3,00	4,00		250	242	234	224	213	199	162	110	124	**2.003 €**	-	**1.359 €**
E50918520000	EE4SDX3R4052	-	**4SDX 3-52**	4,00	5,50		291	282	272	261	247	230	184	124	143	**2.338 €**	-	**1.529 €**
E50918600000	EE4SDX3R4060	-	**4SDX 3-60**	4,00	5,50		336	325	312	297	280	260	210	143	143	**2.643 €**	-	**1.724 €**

P2
Potencia nominal del motor.

H
Altura total en m.

*****
Tolerancia según ISO 9906, anexo A.

4SDX 5

BOMBA Sin motor	BOMBA + 4CS-R Trifásico	BOMBA + 4CS-R Monofásico	TIPO	P2 kW	P2 HP		n ≈ 2900 1/min											PRECIO BOMBA + Motor Trifásico	PRECIO BOMBA + Motor Monofásico	PRECIO BOMBA Sin motor
						Q m3/h	0	1,8	2,1	2,4	2,7	3	3,6	4,2	4,8	5,4	6			
						Q l/min	0	30	35	40	45	50	60	70	80	90	100			
E50925040000	EE4SDX5R4004	EE4SDX5RM004	**4SDX 5-04**	0,37	0,5	H m	25	23	22	21	20,5	20	19	17	15	12	10	**606 €**	**612 €**	**269 €**
E50925060000	EE4SDX5R4006	EE4SDX5RM006	**4SDX 5-06**	0,55	0,75		38	34	33	32	31	30	28	26	23	20	16	**660 €**	**666 €**	**313 €**
E50925080000	EE4SDX5R4008	EE4SDX5RM008	**4SDX 5-08**	0,75	1		51	45	44	43	42	41	39	36	32	28	23	**721 €**	**738 €**	**358 €**
E50925120000	EE4SDX5R4012	EE4SDX5RM012	**4SDX 5-12**	1,1	1,5		77	68	67	66	64	63	60	56	51	44	37	**826 €**	**869 €**	**440 €**
E50925170000	EE4SDX5R4017	EE4SDX5RM017	**4SDX 5-17**	1,5	2		108	96	94	92	90	88	83	77	70	62	53	**983 €**	**1.074 €**	**552 €**
E50925210000	EE4SDX5R4021	EE4SDX5RM021	**4SDX 5-21**	2,2	3		134	118	115	113	111	108	103	96	87	77	67	**1.166 €**	**1.298 €**	**640 €**

BOMBA Sin motor	BOMBA + 4CS-R Trifásico	BOMBA + 4CS-R Monofásico	TIPO	P2 kW	P2 HP		n ≈ 2900 1/min											PRECIO BOMBA + Motor Trifásico	PRECIO BOMBA + Motor Monofásico	PRECIO BOMBA Sin motor
						Q m3/h	0	1,8	2,1	2,4	2,7	3	3,6	4,2	4,8	5,4	6			
						Q l/min	0	30	35	40	45	50	60	70	80	90	100			
E50925250000	EE4SDX5R4025	EE4SDX5RM025	**4SDX 5-25**	2,2	3	H m	157	138	136	133	130	127	121	113	103	90	78	**1.253 €**	**1.386 €**	**730 €**
E50925330000	EE4SDX5R4033	-	**4SDX 5-33**	3	4		209	184	180	176	172	168	159	149	137	122	105	**1.616 €**	-	**958 €**
E50925380000	EE4SDX5R4038	-	**4SDX 5-38**	4	5,5		242	212	208	203	199	194	184	172	158	142	123	**2.008 €**	-	**1.188 €**
E50925440000	EE4SDX5R4044	-	**4SDX 5-44**	4	5,5		279	247	242	237	231	226	215	202	187	166	143	**2.153 €**	-	**1.337 €**
E50925520000	EE4SDX5R4052	-	**4SDX 5-52**	5,5	7,5		332	291	285	279	273	267	253	237	218	195	166	**2.462 €**	-	**1.537 €**

P2
Potencia nominal del motor.

H
Altura total en m.

*****
Tolerancia según ISO 9906, anexo A.

4SDX 8

BOMBA Sin motor	BOMBA + 4CS-R Trifásico	BOMBA + 4CS-R Monofásico	TIPO	P2 kW	P2 HP	Q m3/h	0	2,4	2,7	3	3,6	4,2	4,8	5,4	6	7,2	8,4	9,6	10,8	PRECIO BOMBA + Motor Trifásico	PRECIO BOMBA + Motor Monofásico	PRECIO BOMBA Sin motor
						Q l/min	0	40	45	50	60	70	80	90	100	120	140	160	180			
E50940050000	EE4SDX8R4005	EE4SDX8RM005	**4SDX 8-05**	0,75	1	H m	30	28	27	26	26	25	24	23	22	21	19	15	11	**897 €**	**915 €**	**541 €**
E50940070000	EE4SDX8R4007	EE4SDX8RM007	**4SDX 8-07**	1,1	1,5		41	39	38	38	37	36	35	34	33	32	28	24	18	**1.034 €**	**1.077 €**	**656 €**
E50940100000	EE4SDX8R4010	EE4SDX8RM010	**4SDX 8-10**	1,5	2		58	54	53	52	51	49	48	47	46	43	38	32	25	**1.257 €**	**1.349 €**	**837 €**
E50940120000	EE4SDX8R4012	EE4SDX8RM012	**4SDX 8-12**	2,2	3		71	65	64	63	61	60	58	56	55	52	47	40	31	**1.465 €**	**1.597 €**	**950 €**
E50940150000	EE4SDX8R4015	EE4SDX8RM015	**4SDX 8-15**	2,2	3		88	80	79	78	76	74	72	70	68	64	57	49	38	**1.640 €**	**1.091 €**	**1.132 €**
E50940180000	EE4SDX8R4018	-	**4SDX 8-18**	3	4		104	98	96	95	93	90	88	86	84	79	72	60	46	**1.956 €**	**-**	**1.309 €**

BOMBA Sin motor	BOMBA + 4CS-R Trifásico	BOMBA + 4CS-R Monofásico	TIPO	P2 kW	P2 HP	Q m3/h	0	2,4	2,7	3	3,6	4,2	4,8	5,4	6	7,2	8,4	9,6	10,8	PRECIO BOMBA + Motor Trifásico	PRECIO BOMBA + Motor Monofásico	PRECIO BOMBA Sin motor
						Q l/min	0	40	45	50	60	70	80	90	100	120	140	160	180			
E50940210000	EE4SDX8R4021	-	**4SDX 8-21**	4	5,50	H m	122	114	112	111	107	105	102	100	98	93	85	72	55	**2.297 €**	**-**	**1.487 €**
E50940250000	EE4SDX8R4025	-	**4SDX 8-25**	4	5,50		144	133	131	129	126	122	119	116	114	108	98	84	64	**2.524 €**	**-**	**1.723 €**
E50940300000	EE4SDX8R4030	-	**4SDX 8-30**	5,50	7,50		174	163	160	157	154	149	145	142	139	132	120	102	79	**2.923 €**	**-**	**2.014 €**
E50940370000	EE4SDX8R4037	-	**4SDX 8-37**	5,50	7,50		215	199	196	194	188	183	177	173	169	160	145	122	93	**3.318 €**	**-**	**2.425 €**
E50940440000	EE4SDX8R4044	-	**4SDX 8-44**	7,50	10		256	240	236	232	224	217	212	207	203	192	175	148	112	**Consultar**	**-**	**2.834 €**
E50940500000	EE4SDX8R4050	EE4SDX8RM050	**4SDX 8-50**	7,50	10		290	269	266	261	254	247	241	236	231	219	199	168	127	**Consultar**	**-**	**3.186 €**

P2
Potencia nominal del motor.

H
Altura total en m.

*****
Tolerancia según ISO 9906, anexo A.

4SDX 12

BOMBA Sin motor	BOMBA + 4CS-R Trifásico	BOMBA + 4CS-R Monofásico	TIPO	P2 kW	P2 HP	Q m3/h	0	6	7,2	8,4	9,6	10,8	12	15	18	PRECIO BOMBA + Motor Trifásico	PRECIO BOMBA + Motor Monofásico	PRECIO BOMBA Sin motor
						Q l/min	0	100	120	140	160	180	200	250	300			
E50970050000	EE4SDX12R405	EE4SDX12RM05	**4SDX 12-5**	1,50	2,00	H m	33	32	31	30	29	28	26	22	16	**1.131 €**	**1.222 €**	**705 €**
E50970070000	EE4SDX12R407	EE4SDX12RM07	**4SDX 12-7**	2,20	3,00		46	44	43	42	40	38	36	30	20	**1.398 €**	**1.530 €**	**880 €**
E50970100000	EE4SDX12R410	-	**4SDX 12-10**	3,00	4,00		65	62	60	58	56	54	51	43	29	**1.793 €**	**-**	**1.141 €**
E50970130000	EE4SDX12R413	-	**4SDX 12-13**	4,00	5,50		84	80	78	77	74	71	67	56	38	**2.222 €**	**-**	**1.409 €**
E50970180000	EE4SDX12R418	-	**4SDX 12-18**	5,50	7,50		117	111	108	104	102	97	93	77	54	**2.551 €**	**-**	**1.628 €**
E50970250000	EE4SDX12R425	-	**4SDX 12-25**	7,50	10		163	154	149	145	141	135	129	107	75	**Consultar**	**-**	**2.245 €**

P2
Potencia nominal del motor.

H
Altura total en m.

*****
Tolerancia según ISO 9906, anexo A.

Bombas sumergibles 6”

Materiales

Componentes	Versión OT
Cuerpo de aspiración	
Cuerpo de impulsión	Latón
Válvula	
Rodetes Difusores	NORYL® GFN2V*
Camisa Camisa difusor Anillos de desgaste Tornillos	Acero AISI 304
Acomplamientos	Acero AISI 420
Eje	Acero AISI 430F
Cojinete guía	Acero AISI 316 sinterizado
Filtro y protección de cable	Acero AISI 4302B

* Marca registrada por General Electric Company

Ejecución

Bombas sumergibles para pozos profundos 6” (DN 150 mm).
Bombas para aplicaciones específicas con un alto contenido de arena.
Dimensiones para el acoplamiento al motor según NEMA Standards.
Válvula de retención incorporada en el cuerpo de impulsión.
Boca de impulsión G 3.
Rodetes - Radiales (6SDN 12, 6SDN 16, 6SDN 21)
- Semi-axiales (6SD 18, 6SD 19, 6SD 20)

Aplicaciones

- Para agua limpias, no agresivas.
- Para suministros de agua.
- Para riegos en general.
- Para aplicaciones civiles, industriales y contra incendios.

Prestaciones

- Caudal hasta 57 m3/h.
- Altura hasta 357 m.
- Potencia nominal del motor hasta 37 kW.
- Velocidad de rotación 2900 1/min (motores con frecuencia 50 Hz).

Límites de empleo

- Temperatura del agua hasta 35 °C.
- Máxima cantidad de arena en el agua: 300 g/m3.
- Servicio continuo.
- **Sentido de rotación:**
  horario mirando la bomba lado acoplamiento.

6SDN 12

CÓDIGO	3 ~	P2			n ≈ 2900 1/min									PRECIO Sin motor
				Q m3/h	2	4	6	8	10	12	14	16	18	
		kW	HP	Q l/min	33,3	66,6	100	133,3	166,6	200	233	266	300	
E56S1210FR00	**6SDN 12/10**	4	5,5	H m	102	95	89,5	85	80,5	73,5	64	52	37	**1.181 €**
E56S1214FR00	**6SDN 12/14**	5,5	7,5		142	133	125	119	113	103	89,5	73	52	**1.285 €**
E56S1219FR00	**6SDN 12/19**	7,5	10		193	181	170	162	153	140	122	99	70,5	**1.412 €**
E56S1224F000	**6SDN 12/24**	9,2	12,5		244	231	215	204	193	176	154	125	89	**1.633 €**
E56S1229F000	**6SDN 12/29**	11	15		294	276	260	247	233	213	186	151	107	**1.766 €**
E56S1234F000	**6SDN 12/34**	13 (15)	17,5 (20)		345	323	304	289	274	250	218	177	126	**1.893 €**

P2
Potencia nominal del motor.

(...)
Potencia nominal del motore FK

H
Cabeza total en m

6SDN 16

CÓDIGO	3 ~	P2			n ≈ 2900 1/min								PRECIO Sin motor
				Q m3/h	3	6	9	12	15	18	21	25	
		kW	HP	Q l/min	50	100	150	200	250	300	350	416,6	
E56S1607FR00	**6SDN 16/7**	4	5,5	H m	75	71	67	63,5	59	50	38	18,5	**1.147 €**
E56S1610FR00	**6SDN 16/10**	5,5	7,5		107	101	96	91	84	71,5	54,5	26	**1.229 €**
E56S1613FR00	**6SDN 16/13**	7,5	10		139	132	124	118	110	93	70,5	34	**1.308 €**
E56S1617F000	**6SDN 16/17**	9,2	12,5		182	172	163	155	143	122	92,5	44,5	**1.407 €**
E56S1620F000	**6SDN 16/20**	11	15		215	202	192	182	168	143	109	52,5	**1.484 €**
E56S1623F000	**6SDN 16/23**	13 (15)	17,5 (20)		247	233	220	209	194	165	125	60	**1.608 €**
E56S1627F000	**6SDN 16/27**	15	20		290	273	259	245	227	193	147	71	**1.711 €**
E56S1633F000	**6SDN 16/33**	18,5	25		354	334	316	300	278	236	179	86,5	**1.865 €**

6SDN 21

CÓDIGO	3 ~	P2			n ≈ 2900 1/min										PRECIO Sin motor
				Q m3/h	5	9	12	15	18	21	24	27	30	33	
		kW	HP	Q l/min	83,3	150	200	250	300	350	400	450	500	550	
E56S2105FR00	**6SDN 21/5**	4	5,5	H m	54	51	48,5	46,5	45	41,5	36	29	21,5	11,5	**1.110 €**
E56S2107FR00	**6SDN 21/7**	5,5	7,5		75,5	71,5	68	65	62,5	58	50	41	30	16	**1.167 €**
E56S2109FR00	**6SDN 21/9**	7,5	10		97	92	87,5	83,5	80,5	74,5	64,5	53	38,5	21	**1.226 €**
E56S2111F000	**6SDN 21/11**	9,2	12,5		119	112	107	102	99	91	79	64	47	25,5	**1.283 €**
E56S2114F000	**6SDN 21/14**	11	15		151	143	136	130	125	116	100	81,5	60	32,5	**1.370 €**
E56S2116F000	**6SDN 21/16**	13 (15)	17,5 (20)		173	163	155	149	143	132	114	93	69	37	**1.427 €**
E56S2119F000	**6SDN 21/19**	15	20		205	194	185	176	170	157	136	111	81,5	44	**1.512 €**
E56S2123F000	**6SDN 21/23**	18,5	25		249	235	224	213	206	190	164	134	99	53	**1.677 €**
E56S2128F000	**6SDN 21/28**	22	30		303	286	272	260	251	231	200	163	120	64,5	**1.813 €**

6SDN 18

CÓDIGO	3 ~	P2			n ≈ 2900 1/min								PRECIO Sin motor
				Q m3/h	6	12	18	24	30	36	42	45	
		kW	HP	Q l/min	100	200	300	400	500	600	700	750	
E56S1803KR00	**6SD 18/3**	4	5,5	H m	42	39	36	32	27	20	12	8	**1.016 €**
E56S1804KR00	**6SD 18/4**	5,5	7,5		56	53	48	43	36	27	16	11	**1.107 €**
E56S1805K000	**6SD 18/5**	7,5	10		70	66	60	53	45	34	21	13	**1.195 €**
E56S1806K000	**6SD 18/6**	9,2	12,5		85	79	72	64	54	40	25	16	**1.281 €**
E56S1807K000	**6SD 18/7**	9,2	12,5		100	93	84	75	63	46	28	19	**1.370 €**
E56S1818K000	**6SD 18/8**	11	15		113	105	96	86	72	54	32	21	**1.455 €**
E56S1809K000	**6SD 18/9**	13 (15)	17,5 (20)		127	119	108	96	81	60	37	24	**1.538 €**
E56S1811K000	**6SD 18/11**	15	20		156	145	132	118	99	74	45	30	**1.717 €**
E56S1813K000	**6SD 18/13**	18,5	25		184	172	157	139	117	87	52	35	**1.887 €**
E56S1816K000	**6SD 18/16**	22	30		227	213	194	172	144	107	65	43	**2.149 €**

P2
Potencia nominal del motor.

(...)
Potencia nominal del motore FK

H
Cabeza total en m

6SDN 19

CÓDIGO	3 ~	P2			n ≈ 2900 1/min									PRECIO Sin motor
				Q m3/h	6	12	18	24	30	36	42	48	54	
		kW	HP	Q l/min	100	200	300	400	500	600	700	800	900	
E56S1902KR00	**6SD 19/2**	4	5,5	H m	30	29	27	25	22	19	15	10	6	**924 €**
E56S1903KR00	**6SD 19/3**	5,5	7,5		45	43	41	38	33	29	23	15	9	**1.008 €**
E56S1904K000	**6SD 19/4**	7,5	10		60	57	55	50	45	38	30	21	12	**1.096 €**
E56S1905K000	**6SD 19/5**	9,2	12,5		75	72	69	63	56	47	38	26	15	**1.181 €**
E56S1906K000	**6SD 19/6**	11	15		90	86	82	75	67	56	45	31	18	**1.266 €**
E56S1907K000	**6SD 19/7**	13 (15)	17,5 (20)		105	100	96	88	79	66	53	37	21	**1.350 €**
E56S1908K000	**6SD 19/8**	15	20		120	115	110	101	89	75	60	42	24	**1.435 €**
E56S1909K000	**6SD 19/9**	15	20		135	130	123	114	100	85	68	47	27	**1.515 €**
E56S1911K000	**6SD 19/11**	18,5	25		165	158	151	139	123	104	83	58	33	**1.689 €**
E56S1913K000	**6SD 19/13**	22	30		195	188	179	164	145	122	98	69	39	**1.856 €**
E56S1917K000	**6SD 19/17**	30	40		255	245	234	215	190	160	127	90	51	**2.192 €**

6SD 20

CÓDIGO	3 ~	P2			n ≈ 2900 1/min									PRECIO Sin motor
				Q m3/h	12	18	24	30	36	42	48	54	57	
		kW	HP	Q l/min	200	300	400	500	600	700	800	900	950	
E54S2002KR00	**6SD 20/2**	5,5	7,5	H m	31	30	29	28	24	21	17	13	11	**900 €**
E56S2003K000	**6SD 20/3**	7,5	10		46	45	44	42	37	32	26	20	17	**973 €**
E56S2004K000	**6SD 20/4**	9,2	12,5		62	60	58	55	49	42	35	26	22	**1.048 €**
E56S2005K000	**6SD 20/5**	11	15		77	76	73	68	61	53	44	33	28	**1.120 €**
E56S2006K000	**6SD 20/6**	13 (15)	17,5 (20)		93	91	87	83	73	63	53	40	34	**1.193 €**
E56S2007K000	**6SD 20/7**	15	20		108	106	102	96	86	74	61	47	39	**1.265 €**
E56S2008K000	**6SD 20/8**	18,5	25		124	120	115	110	99	85	70	53	45	**1.337 €**
E56S2009K000	**6SD 20/9**	18,5	25		140	136	130	124	111	96	79	60	51	**1.406 €**
E56S2010K000	**6SD 20/10**	22	30		155	151	144	138	123	106	88	67	56	**1.481 €**
E56S2013K000	**6SD 20/13**	30	40		202	196	188	179	160	138	114	87	73	**1.696 €**

P2
Potencia nominal del motor.

(...)
Potencia nominal del motore FK

H
Cabeza total en m

Bombas sumergibles de acero inoxidable para pozos de 6” y 8”

Las electrobombas serie SDX, SDXL respetan la normativa europea N. 547/2012

Materiales

Componentes	6SDX	6SDXL	8SDX	8SDXL
Camisa externa Lanterna de aspiración	Acero Cr-Ni AISI 304	Acero Cr-Ni-Mo AISI 316L	Acero Cr-Ni AISI 304	Acero Cr-Ni-Mo AISI 316
Tapa superior	Acero Cr-Ni-Mo AISI 316		-	-
Cuerpo de impulsión	Acero Cr-Ni-Mo AISI 316		Acero Cr-Ni AISI 304	Acero Cr-Ni-Mo AISI 316
Filtro Válvula completa	Acero Cr-Ni-Mo AISI 316			
Junta válvula	NBR			
Eje	Acero Cr-Ni-Mo AISI 316		Acero Cr-Ni-Mo AISI 329	
Manguito acoplamiento	Acero Cr-Ni-Mo AISI 316/329			
Difusor Cuerpo elemento	Acero Cr-Ni AISI 304	Acero Cr-Ni-Mo AISI 316L	Acero Cr-Ni AISI 304	Acero Cr-Ni-Mo AISI 316
Rodete	Acero Cr-Ni AISI 304	Acero Cr-Ni-Mo AISI 316L	Acero Cr-Ni-Mo AISI 316	
Anillo de cierre	Teflon (PTFE)			
Cojinete guía	NBR	HNBR	NBR	HNBR
Cubre cable Tornillos	Acero Cr-Ni-Mo AISI 316			

Motor CS

Componentes	6”, 8”, 10” standard	6”, 8”, 10” AISI 316
Carcasa exterior	AISI 304 (AISI 316Ti para 10”)	Acero Cr-Ni-Mo AISI 316
Soportes	Hierro GJL 200 EN 1561	Acero Cr-Ni-Mo AISI 316
Eje	Acero Cr AISI 431 (AISI 329 para 10”)	AISI 316 (AISI 630 de 30 a 93kW) (AISI 429 para 10”)
Cojinete axial	Patines oscilantes	Patines oscilantes
Cojinete guía	Grafito (Bronce para 8”)	Grafito (Bronce para 8”)

Ejecución

Bombas sumergibles para pozos de acero inoxidable al níquel-cromo para pozos profundos de 6” (DN 150mm) y 8” (DN 200mm).
6-8 SDX: con camisa externa y etapas en acero inoxidable AISI304.
6-8 SDXL: con camisa externa y etapas en acero inoxidable AISI316.
Impulsores: Semi-axiales.
Boca: Válvula de retención roscada ISO 228 incorporada en el cuerpo de entrega.

Motor rebobinable serie CS

Motor de inducción de 2 polos, 50 Hz (n ≈ 2900 rpm).
Dimensiones para la conexión a la bomba según las normas NEMA.
Tensión de alimentación:
- Monofásica 230 V hasta 2,2 kW para motores de 4 ”. -
- Trifásico 230 V; 400 V para motores de 4 “
- Trifásico 400 V; 400/690 V para motores de 6 “, 8”, 10”.

Variación de voltaje: + 6% / -10%.
Arranque recomendado para potencias de 7,5 kW y superiores: estrella / triángulo, arranque suave, impedancia del estator, autotransformador.
Aislamiento clase F para motores de 4 ”, clase E para motores 6.
Protección IP 68.
Servicio continuo.
Diseñado para funcionar con inversor.

Aplicaciones

- Para suministro de agua.
- Para aplicaciones civiles e industriales.
- Para sistemas contra incendios.
- Para riego.

Límites de empleo

Temperatura del agua hasta 30 °C. Cantidad máxima de arena en el agua: 50 g / m3. Servicio continuo.
Sentido de rotación: horario mirando la b omba lado acoplamiento.

Límites de empleo motor

Motor tipo	Máx. Temp. Agua	Min. velocidad flujo de enfriamiento	Máx. flujo hor	Motor
4CS-R	35 °C	0,08 m/s	20	todo
6CS-R	30 °C	0,1 m/s	15	4÷11 kW
		0,2 m/s	15	13÷15 kW
	25 °C	0,2 m/s	15	18,5 kW
		0,2 m/s	13	22÷30 kW
	40 °C	0,1 m/s	13	37 kW
		0,3 m/s	6	45 kW
8CS-R	25 °C	0,3 m/s	10	30 ÷ 45 kW
		0,3 m/s	8	51 ÷ 75 kW
		0,3 m/s	6	92 kW
10CS	25 °C	0,50 m/s	10	todos

Ejecuciones especiales bajo pedido

- Otras tensiones.
- Frecuencia 60 Hz.
- Otras temperaturas.

Designación

6 SDX L 45 / 17

- Ø diámetro en pulgadas
- Serie
- Motor monofásico (hasta máx. 2,2 kW)
- Identificación de la etapa
- Número de etapas

6SDX 16

Bombas sumergibles de acero inoxidable para pozos 6”

CÓDIGO	TIPO 3 ~	P2			n ≈ 2900 1/min									PRECIO Sin motor
				Q m3/h	0	3	6	9	12	15	18	21	23	
		kW	HP	Q l/min	0	50	100	150	200	250	300	350	383	
E50609001000	**6SDX 16/1**	0,55	0,75		12	12	11	11	10	8	7	6	4	**503 €**
E50609002000	**6SDX 16/2**	1,1	1,5		22	22	22	20	19	18	14	12	9	**641 €**
E50609003000	**6SDX 16/3**	2,2	3		32	32	32	30	28	25	21	17	13	**772 €**
E50609004000	**6SDX 16/4**	2,2	3		43	43	42	40	38	33	29	23	18	**905 €**
E50609005000	**6SDX 16/5**	3	4		53	53	52	51	48	43	37	29	22	**1.037 €**
E50609006000	**6SDX 16/6**	3,7	5		64	64	63	60	56	50	43	34	27	**1.247 €**
E50609007000	**6SDX 16/7**	4	5,5		75	75	74	70	66	59	51	40	32	**1.381 €**
E50609008000	**6SDX 16/8**	5,5	7,5		85	85	84	80	75	68	59	46	37	**1.515 €**
E50609009000	**6SDX 16/9**	5,5	7,5	€	97	97	95	91	85	77	65	51	42	**1.631 €**
E50609010000	**6SDX 16/10**	5,5	7,5		108	108	107	102	95	86	74	58	48	**1.778 €**
E50609011000	**6SDX 16/11**	7,5	10		119	119	118	113	105	94	80	63	52	**1.909 €**
E50609012000	**6SDX 16/12**	7,5	10		128	128	127	123	116	105	89	69	57	**2.041 €**
E50609013000	**6SDX 16/13**	7,5	10		141	141	139	133	124	112	95	75	60	**2.173 €**
E50609014000	**6SDX 16/14**	9,3	12,5		150	150	149	144	135	122	103	81	66	**2.286 €**
E50609015000	**6SDX 16/15**	9,3	12,5		162	162	160	155	145	130	110	86	71	**2.417 €**
E50609016000	**6SDX 16/16**	9,3	12,5		173	173	171	165	154	139	119	93	77	**2.544 €**
E50609017000	**6SDX 16/17**	9,3	12,5	**H** m	184	184	182	175	163	147	126	100	80	**2.674 €**
E50609018000	**6SDX 16/18**	9,3	12,5		195	195	192	185	173	156	134	105	86	**2.821 €**
E50609019000	**6SDX 16/19**	11	15		204	204	202	194	181	163	139	110	91	**2.937 €**
E50609020000	**6SDX 16/20**	11	15		216	216	213	206	192	173	147	116	95	**3.060 €**
E50609021000	**6SDX 16/21**	11	15		227	227	224	216	201	182	155	122	100	**3.198 €**
E50609022000	**6SDX 16/22**	13	17,5		239	239	237	228	212	190	163	129	105	**3.409 €**
E50609023000	**6SDX 16/23**	13	17,5		250	250	247	237	222	200	171	134	109	**3.540 €**
E50609024000	**6SDX 16/24**	13	17,5		260	260	257	247	230	208	178	140	115	**3.670 €**
E50609025000	**6SDX 16/25**	15	20		270	270	267	257	240	217	185	145	119	**3.801 €**
E50609026000	**6SDX 16/26**	15	20		281	281	278	267	250	225	192	151	124	**3.932 €**
E50609027000	**6SDX 16/27**	15	20		291	291	288	277	259	234	200	158	128	**4.083 €**
E50609028000	**6SDX 16/28**	18,5	25		302	302	298	288	269	242	207	162	133	**4.194 €**
E50609029000	**6SDX 16/29**	18,5	25		314	314	311	300	279	250	215	170	138	**4.325 €**
E50609030000	**6SDX 16/30**	18,5	25		324	324	319	307	288	260	222	175	144	**4.456 €**
E50609031000	**6SDX 16/31**	18,5	25		335	335	330	318	298	269	230	181	148	**4.587 €**
E50609032000	**6SDX 16/32**	18,5	25		345	345	341	328	307	277	237	187	153	**4.718 €**
E50609033000	**6SDX 16/33**	18,5	25		355	355	350	337	315	285	243	191	157	**4.855 €**

P2
Potencia nominal del motor.

H
Altura total en m

Tolerancias según UNI EN ISO 9906:2012

6SDX 27

CÓDIGO	TIPO 3 ~	P2			n ≈ 2900 1/min													PRECIO Sin motor
				Q m3/h	0	6	9	12	15	18	21	24	27	30	33	36	39	
		kW	HP	Q l/min	0	100	150	200	250	300	350	400	450	500	550	600	650	
E50615001000	**6SDX 27/1**	1,1	1,5	H m	11	11	11	10	10	10	9	9	8	8	7	6	5	**524 €**
E50615002000	**6SDX 27/2**	2,2	3		23	23	22	21	20	19	18	17	16	15	13	11	9	**720 €**
E50615003000	**6SDX 27/3**	3	4		33	33	32	31	30	29	28	26	24	22	20	17	14	**884 €**
E50615004000	**6SDX 27/4**	3,7	5,00		44	43	42	41	40	38	36	34	31	28	26	23	19	**1.156 €**
E50615005000	**6SDX 27/5**	5,5	7,50		56	55	54	52	50	48	45	43	40	37	34	29	25	**1.328 €**
E50615006000	**6SDX 27/6**	5,5	7,50		68	67	64	62	60	58	56	52	49	45	40	36	30	**1.497 €**
E50615007000	**6SDX 27/7**	7,5	10		79	77	76	74	71	68	65	61	56	52	46	40	34	**1.664 €**
E50615008000	**6SDX 27/8**	7,5	10		90	88	87	84	81	78	73	68	64	58	53	46	38	**1.833 €**
E50615009000	**6SDX 27/9**	9,3	12,5		101	100	98	95	91	87	82	77	72	66	60	53	45	**2.001 €**
E50615010000	**6SDX 27/10**	9,3	12,5		112	110	108	105	101	97	92	86	81	74	67	58	50	**2.166 €**
E50615011000	**6SDX 27/11**	11	15		124	122	120	117	112	108	102	97	90	83	76	67	57	**2.319 €**
E50615012000	**6SDX 27/12**	11	15		134	132	130	126	121	116	110	104	97	89	81	71	61	**2.485 €**
E50615013000	**6SDX 27/13**	11	15		146	143	140	137	132	127	120	113	105	97	87	77	66	**2.653 €**
E50615014000	**6SDX 27/14**	13	17,5		158	157	155	152	147	141	134	126	116	108	95	84	73	**2.821 €**
E50615015000	**6SDX 27/15**	15	20		170	168	166	162	157	150	142	134	124	113	102	90	77	**2.987 €**
E50615016000	**6SDX 27/16**	15	20		178	176	174	171	165	159	151	142	132	122	110	97	84	**3.165 €**
E50615017000	**6SDX 27/17**	15	20		190	188	185	180	173	167	158	148	138	127	116	103	88	**3.326 €**
E50615018000	**6SDX 27/18**	18,5	25		199	198	194	189	182	174	165	155	143	130	119	106	90	**3.346 €**
E50615019000	**6SDX 27/19**	18,5	25		210	208	205	199	192	182	172	161	150	137	125	110	94	**3.657 €**
E50615020000	**6SDX 27/20**	18,5	25		222	220	216	210	202	193	182	170	157	144	129	114	97	**3.824 €**
E50615021000	**6SDX 27/21**	18,5	25		232	230	226	220	212	202	190	177	164	149	134	117	100	**3.998 €**
E50615022000	**6SDX 27/22**	22	30		240	238	235	230	222	212	200	187	173	159	142	124	104	**4.244 €**
E50615023000	**6SDX 27/23**	22	30		250	248	245	239	231	221	209	196	182	167	150	131	110	**4.434 €**
E50615024000	**6SDX 27/24**	22	30		260	258	254	248	240	230	219	207	191	175	156	137	117	**4.601 €**
E50615025000	**6SDX 27/25**	22	30		278	276	272	265	256	245	233	219	203	187	166	145	122	**4.768 €**
E50615026000	**6SDX 27/26**	22	30		290	287	282	275	266	255	242	227	212	194	173	152	127	**4.934 €**
E50615027000	**6SDX 27/27**	26	35		302	298	293	286	277	265	253	238	221	202	181	157	132	**5.103 €**
E50615028000	**6SDX 27/28**	26	35		313	309	303	296	287	276	263	248	231	212	189	164	137	**5.287 €**
E50615029000	**6SDX 27/29**	26	35		325	319	314	307	298	287	273	257	240	220	196	170	143	**5.344 €**
E50615030000	**6SDX 27/30**	26	35		336	330	325	317	307	295	282	266	248	227	202	176	148	**5.603 €**
E50615031000	**6SDX 27/31**	26	35		347	340	335	327	317	305	291	275	256	234	209	183	154	**5.745 €**
E50615032000	**6SDX 27/32**	30	40		358	353	347	338	327	313	298	281	261	240	217	190	160	**5.940 €**
E50615033000	**6SDX 27/33**	30	40		367	362	356	347	336	322	307	289	270	248	223	196	166	**6.042 €**
E50615034000	**6SDX 27/34**	30	40		375	369	363	355	344	331	316	298	278	255	229	200	170	**6.158 €**
E50615035000	**6SDX 27/35**	30	40		388	382	377	368	358	346	329	311	290	267	240	211	180	**6.446 €**

P2
Potencia nominal del motor.

H
Altura total en m

Tolerancias según UNI EN ISO 9906:2012

6SDX 45

CÓDIGO	TIPO	P2			n ≈ 2900 1/min													PRECIO Sin motor
				Q m3/h	0	12	15	18	21	24	27	30	36	42	48	54	60	
		kW	HP	Q l/min	0	200	250	300	350	400	450	500	600	700	800	900	1000	
E50623001000	**6SDX 45/1**	2.2	3		13	13	13	12	12	11	11	10	9	9	8	6	5	**543 €**
E50623002000	**6SDX 45/2**	3	4		25	24	24	23	23	22	21	20	18	17	15	12	9	**794 €**
	6SDX 45/3R	3.7	5		38	35	34	32	31	29	28	27	24	22	19	14	10	
E50623003c00	**6SDX 45/3**	5.5	7.5		41	40	39	38	37	35	34	33	29	27	23	18	14	**1.097 €**
	6SDX 45/4R	5.5	7.5		51	49	€ 47	46	45	43	41	39	36	32	28	23	17	
E50623003000	**6SDX 45/4**	7.5	10		54	53	51	49	48	46	44	42	39	36	31	26	19	**1.300 €**
E50623004c00	**6SDX 45/5**	7.5	10		67	65	63	61	59	57	55	53	48	44	39	32	24	**1.500 €**
E50623004000	**6SDX 45/6**	9.3	12.5		80	78	76	74	71	69	66	63	59	54	48	39	29	**1.688 €**
E50623005000	**6SDX 45/7**	11	15		97	94	92	88	85	82	79	76	70	64	57	47	37	**1.899 €**
	6SDX 45/8R	11	15		105	100	98	95	92	88	85	82	76	69	61	51	39	
E50623006000	**6SDX 45/8**	13	17.5		110	107	104	101	97	94	90	86	79	73	64	54	42	**2.100 €**
E50623007000	**6SDX 45/9**	15	20		124	120	117	114	110	106	102	98	92	85	75	62	47	**2.295 €**
E50623008c00	**6SDX 45/10**	15	20		138	133	130	127	122	117	112	107	98	90	80	67	53	**2.479 €**
E50623008000	**6SDX 45/11**	18.5	25	**H** m	151	146	142	138	133	128	124	120	112	103	91	76	59	**2.677 €**
E50623009000	**6SDX 45/12**	18.5	25		163	158	155	150	145	140	135	130	120	110	98	83	64	**2.876 €**
E50623010000	**6SDX 45/13**	22	30		178	172	169	164	158	152	146	140	130	120	106	89	69	**3.075 €**
E50623011000	**6SDX 45/14**	22	30		193	187	183	177	171	164	158	151	140	129	115	97	75	**3.273 €**
E50623012000	**6SDX 45/15**	22	30		207	200	195	189	183	176	169	163	150	138	124	103	81	**3.471 €**
E50623013000	**6SDX 45/16**	26	35		220	214	209	203	196	189	182	174	162	149	134	113	90	**3.671 €**
E50623014000	**6SDX 45/17**	26	35		234	227	222	215	208	200	193	186	172	158	143	121	96	**3.869 €**
E50623015000	**6SDX 45/18**	30	40		248	240	235	229	221	213	204	196	182	168	150	127	101	**4.074 €**
E50623016000	**6SDX 45/19**	30	40		261	254	248	241	233	224	216	208	193	178	160	136	107	**4.281 €**
E50623017000	**6SDX 45/20**	30	40		275	267	262	255	246	238	228	219	203	187	167	142	112	**4.494 €**
E50623018000	**6SDX 45/21**	37	50		289	280	275	268	259	250	240	230	212	195	174	148	117	**4.694 €**
E50623019000	**6SDX 45/22**	37	50		302	294	288	280	270	260	251	241	222	203	183	155	123	**4.977 €**
E50623020000	**6SDX 45/23**	37	50		317	307	301	293	283	273	262	252	232	213	189	161	129	**4.894 €**
E50623021000	**6SDX 45/24**	37	50		332	325	317	309	298	287	276	265	244	223	199	171	140	**5.395 €**

P2
Potencia nominal del motor.

H
Altura total en m

Tolerancias según UNI EN ISO 9906:2012

6SDX 60

CÓDIGO	TIPO	P2			n ≈ 2900 1/min													PRECIO Sin motor
				Q m3/h	0	18	21	24	30	36	42	48	54	60	66	72	78	
		kW	HP	Q l/min	0	300	350	400	500	600	700	800	900	1000	1100	1200	1300	
E50630001000	**6SDX 60/1**	2.2	3	H m	14	13	13	12	11	10	8	7	6	5	4	2	1	**563 €**
E50630002000	**6SDX 60/2**	3.7	5		28	26	25	24	22	20	18	16	14	13	11	8	5	**961 €**
E50630003000	**6SDX 60/3**	5.5	7.5		42	40	39	38	36	32	28	26	24	21	18	14	10	**1.145 €**
E50630004000	**6SDX 60/4**	7.5	10		55	53	52	51	47	43	38	35	32	28	25	20	14	**1.359 €**
E50630005000	**6SDX 60/5**	9.3	12.5		69	67	66	64	60	55	50	46	42	38	33	27	19	**1.572 €**
E50630006000	**6SDX 60/6**	11	15		82	79	78	76	70	64	58	53	48	44	38	32	23	**1.769 €**
E50630007000	**6SDX 60/7**	13	17.5		98	94	92	89	84	77	70	64	59	54	47	40	29	**1.991 €**
E50630008000	**6SDX 60/8**	15	20		110	106	104	101	94	87	80	73	67	60	53	44	33	**2.203 €**
E50630009000	**6SDX 60/9**	18.5	25		126	122	118	116	108	99	91	83	76	69	61	51	38	**2.410 €**
E50630010000	**6SDX 60/10**	18.5	25		140	135	132	128	120	111	102	95	87	78	68	57	45	**2.422 €**
E50630011000	**6SDX 60/11**	22	30		153	148	146	142	132	122	112	103	95	86	76	64	49	**2.631 €**
E50630012000	**6SDX 60/12**	22	30		166	162	157	153	143	133	122	112	103	94	83	68	53	**3.025 €**
E50630013000	**6SDX 60/13**	26	35		179	173	169	165	155	143	132	121	110	100	87	73	57	**3.235 €**
E50630014000	**6SDX 60/14**	26	35		195	188	184	180	168	156	142	130	120	109	96	80	63	**3.444 €**
E50630015000	**6SDX 60/15**	26	35		210	203	197	193	180	166	152	138	127	116	103	86	67	**3.654 €**
E50630016000	**6SDX 60/16**	30	40		222	216	211	206	193	178	162	148	135	123	108	92	72	**3.865 €**
E50630017000	**6SDX 60/17**	37	50		239	230	226	220	207	192	175	158	145	132	116	97	78	**4.074 €**
E50630018000	**6SDX 60/18**	37	50		252	243	238	233	218	202	185	170	155	141	126	107	83	**4.290 €**
E50630019000	**6SDX 60/19**	37	50		263	254	249	243	228	210	193	177	163	148	131	110	86	**4.509 €**
E50630020000	**6SDX 60/20**	37	50		278	267	263	256	239	220	201	184	168	153	136	115	90	**4.733 €**
E50630021000	**6SDX 60/21**	37	50		292	281	276	269	252	232	211	194	177	161	142	120	95	**4.915 €**
	6SDX 60/22	37	50		306	295	289	282	264	243	221	202	184	167	147	125	99	**5.163 €**

P2
Potencia nominal del motor.

H
Altura total en m

Tolerancias según UNI EN ISO 9906:2012

8SDX 78

Bombas sumergibles de acero inoxidable para pozos 8”

CÓDIGO AISI 304	CÓDIGO AISI 316	TIPO 3 ~ AISI 304	TIPO 3 ~ AISI 316	P2 kW	P2 HP	Q m3/h / Q l/min	n ≈ 2900 1/min 0 / 0	30 / 500	40 / 666	50 / 833	60 / 1000	70 / 1166	80 / 1333	90 / 1500	100 / 1666	PRECIO AISI 304 Sin motor	PRECIO AISI 316 Sin motor
E42S80050000	E43S80050000	**8SDX 78/2**	**8SDXL 78/2**	7,5	10	H m	39,9	37,1	34,9	32,6	29,7	27,1	24,3	20,4	16,3	**5.810 €**	**7.039 €**
E42S80100000	E43S80100000	**8SDX 78/3**	**8SDXL 78/3**	11	15		59,8	55,7	52,3	48,9	44,6	40,7	36,4	30,6	24,4	**6.436 €**	**7.773 €**
E42S80150000	E43S80150000	**8SDX 78/4**	**8SDXL 78/4**	15	20		79,7	74,3	69,7	65,1	59,4	54,3	48,6	40,9	32,6	**7.064 €**	**8.515 €**
E42S80200000	E43S80200000	**8SDX 78/5**	**8SDXL 78/5**	18,5	25		99,6	92,9	87,1	81,4	74,3	67,9	60,7	51,1	40,7	**7.687 €**	**9.249 €**
E42S80250000	E43S80250000	**8SDX 78/6**	**8SDXL 78/6**	22	30		120	111	105	97,7	89,1	81,4	72,9	61,3	48,9	**8.516 €**	**10.224 €**
E42S80300000	E43S80300000	**8SDX 78/7**	**8SDXL 78/7**	26 (30)	35 (40)		140	130	122	114	104	95	85	71,5	57	**9.181 €**	**11.004 €**
E42S80350000	E43S80350000	**8SDX 78/8**	**8SDXL 78/8**	30	40		156	146	138	128	117	107	94,5	80	63,3	**9.826 €**	**11.769 €**
E42S80400000	E43S80400000	**8SDX 78/9**	**8SDXL 78/9**	37	50		176	164	155	144	132	120	106	90	71,2	**10.598 €**	**12.673 €**
E42S80450000	E43S80450000	**8SDX 78/10**	**8SDXL 78/10**	37	50		195	183	173	160	147	134	118	100	79,1	**11.243 €**	**13.431 €**
E42S80500000	E43S80500000	**8SDX 78/11**	**8SDXL 78/11**	45	60		215	201	190	176	162	147	130	110	87	**11.872 €**	**14.172 €**
E42S80550000	E43S80550000	**8SDX 78/12**	**8SDXL 78/12**	45	60		248	232	218	203	187	171	154	130	105	**12.546 €**	**14.968 €**
E42S80600000	E43S80600000	**8SDX 78/13**	**8SDXL 78/13**	51 (55)	70 (75)		268	251	237	220	203	185	166	141	114	**13.377 €**	**15.943 €**
E42S80650000	E43S80650000	**8SDX 78/14**	**8SDXL 78/14**	51 (55)	70 (75)		289	271	255	237	218	200	179	152	122	**14.186 €**	**16.895 €**
E42S80700000	E43S80700000	**8SDX 78/15**	**8SDXL 78/15**	55	75		310	290	273	254	234	214	192	163	131	**15.194 €**	**18.080 €**
E42S80750000	E43S80750000	**8SDX 78/16**	**8SDXL 78/16**	59 (75)	80 (100)		332	312	293	274	252	232	206	176	143	**16.354 €**	**19.201 €**
E42S80800000	E43S80800000	**8SDX 78/17**	**8SDXL 78/17**	66 (75)	90 (100)		353	332	311	292	268	247	219	187	152	**17.542 €**	**20.841 €**
E42S80850000	E43S80850000	**8SDX 78/18**	**8SDXL 78/18**	66 (75)	90 (100)		374	351	329	309	284	261	232	198	161	**18.708 €**	**22.213 €**
E42S80900000	E43S80900000	**8SDX 78/19**	**8SDXL 78/19**	75	100		394	371	348	326	299	276	245	209	170	**19.922 €**	**23.640 €**
E42S80950000	E43S80950000	**8SDX 78/20**	**8SDXL 78/20**	75	100		415	390	366	343	315	290	258	220	179	**21.193 €**	**25.137 €**
E42S81000000	E43S81000000	**8SDX 78/21**	**8SDXL 78/21**	75	100		436	409	385	361	331	304	271	231	187	**22.550 €**	**26.727 €**
E42S81050000	E43S81050000	**8SDX 78/22**	**8SDXL 78/22**	92	125		457	428	403	378	347	318	284	242	196	**23.941 €**	**28.363 €**
E42S81100000	E43S81100000	**8SDX 78/23**	**8SDXL 78/23**	92	125		478	448	422	395	363	333	297	253	205	**25.404 €**	**30.086 €**
E42S81150000	E43S81150000	**8SDX 78/24**	**8SDXL 78/24**	92	125		499	467	440	412	379	347	310	264	214	**26.938 €**	**31.887 €**

8SDX 97

CÓDIGO AISI 304	CÓDIGO AISI 316	TIPO 3 ~ AISI 304	TIPO 3 ~ AISI 316	P2 kW	P2 HP	Q m3/h	n ≈ 2900 1/min 0	40	50	60	70	80	90	100	110	120	PRECIO AISI 304 Sin motor	PRECIO AISI 316 Sin motor
						Q l/min	0	666	833	1000	1166	1333	1500	1666	1833	2000		
E42S81200000	E43S81200000	**8SDX 97/2**	**8SDXL 97/2**	9,2	12,5	H m	41,2	38,6	35,2	32,2	29,8	27,8	24,8	21,8	18,6	14,8	**6.241 €**	**7.556 €**
E42S81250000	E43S81250000	**8SDX 97/3**	**8SDXL 97/3**	13 (15)	17,5 (20)		61,8	57,9	52,8	48,3	44,7	41,7	37,2	32,7	27,9	22,2	**6.913 €**	**8.334 €**
E42S81300000	E43S81300000	**8SDX 97/4**	**8SDXL 97/4**	18,5	25		82,4	77,2	70,4	64,4	59,6	55,6	49,6	43,6	37,2	29,6	**7.590 €**	**9.130 €**
E42S81350000	E43S81350000	**8SDX 97/5**	**8SDXL 97/5**	22	30		103	96,5	88	80,5	74,5	69,5	62	54,5	46,5	37	**8.270 €**	**9.933 €**
E42S81400000	E43S81400000	**8SDX 97/6**	**8SDXL 97/6**	26 (30)	35 (40)		125	113	105	96,7	89	82,7	75	66,3	55	44	**9.158 €**	**10.978 €**
E42S81450000	E43S81450000	**8SDX 97/7**	**8SDXL 97/7**	30	40		146	132	123	113	104	96,4	87,5	77,4	64,2	51,3	**10.021 €**	**11.993 €**
E42S81500000	E43S81500000	**8SDX 97/8**	**8SDXL 97/8**	37	50		167	151	140	129	119	110	100	88,4	73,3	58,7	**10.724 €**	**12.820 €**
E42S81550000	E43S81550000	**8SDX 97/9**	**8SDXL 97/9**	37	50		188	170	158	145	134	124	113	99,5	82,5	66	**11.415 €**	**13.632 €**
E42S81600000	E43S81600000	**8SDX 97/10**	**8SDXL 97/10**	45	60		219	200	185	172	158	147	135	119	102	83,1	**12.106 €**	**14.444 €**
E42S81650000	E43S81650000	**8SDX 97/11**	**8SDXL 97/11**	51 (55)	70 (75)		241	220	204	189	174	162	149	131	112	91,4	**12.786 €**	**15.012 €**
E42S81700000	E43S81700000	**8SDX 97/12**	**8SDXL 97/12**	51 (55)	70 (75)		263	240	222	206	190	176	162	143	122	99,7	**13.517 €**	**16.106 €**
E42S81750000	E43S81750000	**8SDX 97/13**	**8SDXL 97/13**	55	75		285	260	241	223	206	191	176	155	132	108	**14.417 €**	**17.166 €**
E42S81800000	E43S81800000	**8SDX 97/14**	**8SDXL 97/14**	59 (75)	80 (100)		309	281	262	242	224	208	191	169	144	120	**15.305 €**	**18.211 €**
E42S81850000	E43S81850000	**8SDX 97/15**	**8SDXL 97/15**	66 (75)	90 (100)		331	302	279	261	240	222	205	182	156	129	**16.426 €**	**19.529 €**
E42S81900000	E43S81900000	**8SDX 97/16**	**8SDXL 97/16**	75	100		353	322	298	278	256	237	219	194	166	138	**17.714 €**	**21.041 €**
E42S81950000	E43S81950000	**8SDX 97/17**	**8SDXL 97/17**	75	100		375	342	317	295	272	251	233	206	176	147	**19.039 €**	**22.600 €**
E42S82000000	E43S82000000	**8SDX 97/18**	**8SDXL 97/18**	92	125		397	362	335	313	288	266	246	218	187	155	**20.353 €**	**24.144 €**
E42S82050000	E43S82050000	**8SDX 97/19**	**8SDXL 97/19**	92	125		419	382	354	330	304	281	260	230	197	164	**21.698 €**	**25.726 €**
E42S82100000	E43S82100000	**8SDX 97/20**	**8SDXL 97/20**	92	125		440	403	374	348	322	298	274	244	209	173	**23.110 €**	**27.386 €**
E42S82150000	E43S82150000	**8SDX 97/21**	**8SDXL 97/21**	92	125		462	424	393	365	338	313	288	257	219	182	**24.619 €**	**29.156 €**
E42S82200000	E43S82200000	**8SDX 97/22**	**8SDXL 97/22**	110	150		484	444	411	383	354	328	301	269	230	190	**26.175 €**	**30.988 €**
E42S82250000	E43S82250000	**8SDX 97/23**	**8SDXL 97/23**	110	150		507	464	430	400	370	343	315	281	240	199	**27.806 €**	**32.905 €**

Bombas sumergibles de acero inoxidable para pozos de 6”, 8”y 10”

Materiales

Componentes	Pieza Nr.	6,8 y 10SDS	B6, B-8 y B-10SDS
Cuerpo elemento	25.02	Hierro GJL 200 EN 1561	Bronce G-Cu Sn 10 EN 1982
Difusor	26.00		
Rodete	28.00		
Anillo de cierre		Goma (Bronce para 10SDS 190-280)	
Eje	64.00	8SDS: Acero F51 duplex 10SDS: Acero Cr AISI 420	Acero Cr-Ni-Mo AISI 316
Camisa del eje	64.08	Latón con la superficie cromada (solamente para 10SDS)	
Cuerpo de impulsión	12.02	Hierro GJL 200 EN 1561	Bronce G-Cu Sn 10 EN 1982
Lanterna de aspiración	32.02		
Cojinete guía	12.03-12.30	Goma	
Filtro	15.50	Acero Cr-Ni AISI 304	
Tornillo			

Motor CS

Componentes	6”, 8”, 10” standard	6”, 8”, 10” AISI 316
Carcasa exterior	AISI 304 (AISI 316Ti para 10”)	Acero Cr-Ni-Mo AISI 316
Soportes	Hierro GJL 200 EN 1561	Acero Cr-Ni-Mo AISI 316
Eje	Acero Cr AISI 431 (AISI 329 para 10”)	AISI 316 (AISI 630 de 30 a 93kW) (AISI 429 para 10”)
Cojinete axial	Patines oscilantes	Patines oscilantes
Cojinete guía	Grafito (Bronce para 8”)	Grafito (Bronce para 8”)

Bombas sumergibles de acero inoxidable para pozos de 6”, 8”y 10”

Ejecución

Bombas sumergibles para pozos profundos 6” (DN 150 mm), 8” (DN 200 mm) y 10” (DN 250 mm).
Bombas 6SDS para aplicaciones específicas con un alto contenido de arena.
Dimensiones para el acoplamiento al motor según NEMA Standard.
Válvula de retención incorporada en el cuerpo de impulsión.
Boca de impulsión roscada para 6”, S8-170 y con bridas para 8” y 10”.
Rodetes: semi-axiales.

Aplicaciones

- Para agua limpias, no agresivas.
- Para suministros de agua.
- Para riegos en general.
- Para aplicaciones civiles, industriales y contra incendios.

Prestaciones

- Caudal hasta 350 m3/h.
- Altura hasta 480 m.
- Potencia nominal del motor hasta 165 kW.
- Velocidad de rotación 2900 1/min (motores con frecuencia 50 Hz).

Límites de empleo

- Temperatura del agua hasta 25 °C.
- Máxima cantidad de arena en el agua: 150 g/m3 (300 g/m3 para S6).
- Servicio continuo.
- Para todas las bombas con potencias superiores a los 11 kW se aconseja utilizar paneles eléctricos con sistemas de arranque: “soft estárter”, impedancia estatórica, estrella – triángulo.
- Sentido de rotación: horario mirando la bomba lado acoplamiento.

Motor rebobinable serie CS 6”, 8”, 10”

Motor a inducción 2 polos, 50 Hz (n = 2900 1/min).
Dimensiones para el acoplamiento a la bomba según NEMA Standard.
Tensiones de alimentación: trifásicos 400 V; 400/690 V.
Variación de tensión: +6% / -10%
Tipo de arranque aconsejado para potencias desde 7.5kW: estrella/triángulo, soft start, con impedancia, autotransformador.
Aislamiento clase E para motores 6” ,8”, hilo con revestimiento en PVC para motores 10”. Protección IP 68.
Motor preparado al funcionamiento con convertidor de frecuencia.

Limites de empleo motor

Motores	Temp. del agua hasta	Refrigeración: velocidad mínima del caudal	Arranques por hora máximos	Motores P2
6CS-R	30 °C	0,1 m/s	15	4÷11 kW
		0,2 m/s	15	13÷15 kW
	25 °C	0,2 m/s	15	18,5 kW
		0,2 m/s	13	22÷30 kW
	40 °C	0,1 m/s	13	37 kW
		0,3 m/s	6	45 kW
8CS-R	25 °C	0,3 m/s	10	30÷45 kW
			8	51÷75 kW
			6	92 kW
10CS	25 °C	0,50 m/s	10	todos

Ejecuciones especiales bajo demanda

- Otras tensiones.
- Frequencia 60 Hz.
- Otras temperaturas.
- Motor serie FK.

Designación

B 10 SDS 190 / 6

- Ø diámetro en pulgadas
- Serie
- Ejecución en Acero AISI 316 (sin indicación= AISI 304)
- Identificación de elemento (difusor-rodete)
- Número de elementos (difusores y rodetes)

6SDS 32 Bombas sumergibles para pozos de 6”

CÓDIGO	TIPO 3 ~	P2			n ≈ 2900 1/min										PRECIO Sin motor
				Q m3/h	12	18	21	24	27	30	33	36	39	42	
		kW	HP	Q l/min	200	300	350	400	450	500	550	600	650	700	
E40TN1030000	**6SDS 32/3**	4	5,5	H m	39	37	35,5	33,5	31,5	30	26,5	24	21	18	**1.637 €**
E40TN1040000	**6SDS 32/4**	5,5	7,5		52	49	47	45	42	39,5	35,5	32	28	24	**1.933 €**
E40TN1050000	**6SDS 32/5**	7,5	10		65	61,5	59	56	52,5	49,5	44,5	40	35	30	**2.229 €**
E40TN1060000	**6SDS 32/6**	7,5	10		78	74	71	67	63	59,5	53,5	48	42	36	**2.524 €**
E40TN1070000	**6SDS 32/7**	9,2	12,5		92	86	82,5	78,5	73,5	69	62	56	49	42	**2.820 €**
E40TN1080000	**6SDS 32/8**	11	15		105	98,5	94,5	89,5	84	79	71	64	56	48	**3.136 €**
E40TN1090000	**6SDS 32/9**	13 (15)	17,5 (20)		118	111	106	101	94,5	89	80	72	63	54	**3.428 €**
E40TN1100000	**6SDS 32/10**	13 (15)	17,5 (20)		131	123	118	112	105	99	89	80	70	60	**3.731 €**
E40TN1110000	**6SDS 32/11**	15	20		144	135	130	123	115	109	98	88	77	66	**4.019 €**
E40TN1120000	**6SDS 32/12**	15	20		157	147	141	134	126	119	107	96	84	72	**4.322 €**
E40TN1130000	**6SDS 32/13**	18,5	25		170	160	153	145	136	129	116	104	91	78	**4.631 €**
E40TN1140000	**6SDS 32/14**	18,5	25		183	172	165	157	147	138	124	112	98	84	**4.927 €**
E41TN1150000	**6SDS 32/15**	22	30		196	184	177	168	157	148	133	120	105	90	**5.224 €**
E41TN1160000	**6SDS 32/16**	22	30		209	197	189	179	168	158	142	128	112	96	**5.373 €**
E40TN1170000	**6SDS 32/17**	22	30		223	209	200	190	178	168	151	136	119	102	**5.784 €**
E40TN1180000	**6SDS 32/18**	26 (30)	35 (40)		236	221	212	201	189	178	160	144	126	108	**6.113 €**
E40TN1190000	**6SDS 32/19**	26 (30)	35 (40)		246	234	224	213	199	188	169	152	133	114	**6.403 €**
E40TN1200000	**6SDS 32/20**	26 (30)	35 (40)		262	246	236	224	210	198	178	160	140	120	**6.702 €**
E40TN1210000	**6SDS 32/21**	26 (30)	35 (40)		275	258	248	235	220	208	187	168	147	126	**7.075 €**
E40TN1220000	**6SDS 32/22**	30	40		288	270	259	246	231	218	196	176	154	132	**7.447 €**
E40TN1230000	**6SDS 32/23**	30	40		301	283	271	257	241	228	205	184	161	138	**7.822 €**

CÓDIGO	TIPO 3 ~ BRONCE	P2			n ≈ 2900 1/min										PRECIO Sin motor
				Q m3/h	12	18	21	24	27	30	33	36	39	42	
		kW	HP	Q l/min	200	300	350	400	450	500	550	600	650	700	
E41TN1031000	**B-6SDS 32/3**	4	5,5	H m	39	37	35,5	33,5	31,5	30	26,5	24	21	18	A consultar
E41TN1041000	**B-6SDS 32/4**	5,5	7,5		52	49	47	45	42	39,5	35,5	32	28	24	
E41TN1051000	**B-6SDS 32/5**	7,5	10		65	61,5	59	56	52,5	49,5	44,5	40	35	30	
E41TN1061000	**B-6SDS 32/6**	7,5	10		78	74	71	67	63	59,5	53,5	48	42	36	
E41TN1071000	**B-6SDS 32/7**	9,2	12,5		92	86	82,5	78,5	73,5	69	62	56	49	42	
E41TN1081000	**B-6SDS 32/8**	11	15		105	98,5	94,5	89,5	84	79	71	64	56	48	
E41TN1091000	**B-6SDS 32/9**	13 (15)	17,5 (20)		118	111	106	101	94,5	89	80	72	63	54	
E41TN1101000	**B-6SDS 32/10**	13 (15)	17,5 (20)		131	123	118	112	105	99	89	80	70	60	
E41TN1111000	**B-6SDS 32/11**	15	20		144	135	130	123	115	109	98	88	77	66	
E41TN1121000	**B-6SDS 32/12**	15	20		157	147	141	134	126	119	107	96	84	72	
E41TN1131000	**B-6SDS 32/13**	18,5	25		170	160	153	145	136	129	116	104	91	78	
E41TN1141000	**B-6SDS 32/14**	18,5	25		183	172	165	157	147	138	124	112	98	84	
E41TN1151000	**B-6SDS 32/15**	22	30		196	184	177	168	157	148	133	120	105	90	
E41TN1161000	**B-6SDS 32/16**	22	30		209	197	189	179	168	158	142	128	112	96	
E41TN1171000	**B-6SDS 32/17**	22	30		223	209	200	190	178	168	151	136	119	102	
E41TN1181000	**B-6SDS 32/18**	26 (30)	35 (40)		236	221	212	201	189	178	160	144	126	108	
E41TN1191000	**B-6SDS 32/19**	26 (30)	35 (40)		246	234	224	213	199	188	169	152	133	114	
E41TN1201000	**B-6SDS 32/20**	26 (30)	35 (40)		262	246	236	224	210	198	178	160	140	120	
E41TN1211000	**B-6SDS 32/2**	26 (30)	35 (40)		275	258	248	235	220	208	187	168	147	126	
E41TN1221000	**B-6SDS 32/22**	30	40		288	270	259	246	231	218	196	176	154	132	
E41TN1231000	**B-6SDS 32/23**	30	40		301	283	271	257	241	228	205	184	161	138	

P2
Potencia nominal del motor.

(...)
Potencia nominal del motore FK

H
Cabeza total en m

6SDS 42 Bombas sumergibles para pozos de 6”

CÓDIGO	TIPO 3 ~	P2			n ≈ 2900 1/min										PRECIO Sin motor
				Q m3/h	18	24	30	33	36	39	42	45	48	51	
		kW	HP	Q l/min	300	400	500	550	600	650	700	750	800	850	
E40AN0020000	**6SDS 42/2**	4	5,5	H m	27	25,5	23,5	22,5	21,5	20	18,5	17	15,5	14	**1.402 €**
E40AN0030000	**6SDS 42/3**	5,5	7,5		40	38	35,5	34	32	30	28	25,5	23	21	**1.735 €**
E40AN0040000	**6SDS 42/4**	7,5	10		53,5	51	47	45	43	40	37	34	31	27,5	**2.059 €**
E40AN0050000	**6SDS 42/5**	9,2	12,5		67	63,5	59	56,5	53,5	50	46,5	42,5	38,5	34,5	**2.377 €**
E40AN0060000	**6SDS 42/6**	11	15		80,5	76	71	68	64	60	56	51	46	41,5	**2.710 €**
E40AN0070000	**6SDS 42/7**	13 (15)	17,5 (20)		94	89	82,5	79	75	70	65	59,5	54	48	**3.035 €**
E40AN0080000	**6SDS 42/8**	15	20		107	101	94,5	90,5	85,5	80	74,5	68	61,5	55	**3.380 €**
E40AN0090000	**6SDS 42/9**	15	20		120	114	106	102	96	90	84	76,5	69	62	**3.706 €**
E40AN0100000	**6SDS 42/10**	18,5	25		134	127	118	113	107	100	93	85	77	69	**4.028 €**
E40AN0110000	**6SDS 42/11**	18,5	25		147	140	130	124	118	110	102	93,5	85	76	**4.355 €**
E40AN0120000	**6SDS 42/12**	22	30		161	152	141	135	128	120	111	102	92,5	83	**4.672 €**
E40AN0130000	**6SDS 42/13**	22	30		174	165	153	147	139	130	121	110	100	90	**5.159 €**
E40AN0140000	**6SDS 42/14**	26 (30)	35 (40)		187	178	165	158	150	140	130	119	108	96,5	**5.266 €**
E40AN0150000	**6SDS 42/15**	26 (30)	35 (40)		201	190	177	169	160	150	139	127	115	103	**5.675 €**
E40AN0160000	**6SDS 42/16**	30	40		214	203	189	181	171	160	149	136	123	110	**5.983 €**
E40AN0170000	**6SDS 42/17**	30	40		228	216	200	192	182	170	158	144	131	117	**6.322 €**
E40AN0180000	**6SDS 42/18**	30	40		241	228	212	203	192	180	167	153	138	124	**6.661 €**

CÓDIGO	TIPO 3 ~ BRONCE	P2			n ≈ 2900 1/min										PRECIO Sin motor
				Q m3/h	18	24	30	33	36	39	42	45	48	51	
		kW	HP	Q l/min	300	400	500	550	600	650	700	750	800	850	
E41AN0021000	**B-6SDS 42/2**	4	5,5	H m	27	25,5	23,5	22,5	21,5	20	18,5	17	15,5	14	A consultar
E41AN0031000	**B-6SDS 42/3**	5,5	7,5		40	38	35,5	34	32	30	28	25,5	23	21	
E41AN0041000	**B-6SDS 42/4**	7,5	10		53,5	51	47	45	43	40	37	34	31	27,5	
E41AN0051000	**B-6SDS 42/5**	9,2	12,5		67	63,5	59	56,5	53,5	50	46,5	42,5	38,5	34,5	
E41AN0061000	**B-6SDS 42/6**	11	15		80,5	76	71	68	64	60	56	51	46	41,5	
E41AN0071000	**B-6SDS 42/7**	13 (15)	17,5 (20)		94	89	82,5	79	75	70	65	59,5	54	48	
E41AN0081000	**B-6SDS 42/8**	15	20		107	101	94,5	90,5	85,5	80	74,5	68	61,5	55	
E41AN0091000	**B-6SDS 42/9**	15	20		120	114	106	102	96	90	84	76,5	69	62	
E41AN0101000	**B-6SDS 42/10**	18,5	25		134	127	118	113	107	100	93	85	77	69	
E41AN0111000	**B-6SDS 42/11**	18,5	25		147	140	130	124	118	110	102	93,5	85	76	
E41AN0121000	**B-6SDS 42/12**	22	30		161	152	141	135	128	120	111	102	92,5	83	
E41AN0131000	**B-6SDS 42/13**	22	30		174	165	153	147	139	130	121	110	100	90	
E41AN0141000	**B-6SDS 42/14**	26 (30)	35 (40)		187	178	165	158	150	140	130	119	108	96,5	
E41AN0151000	**B-6SDS 42/15**	26 (30)	35 (40)		201	190	177	169	160	150	139	127	115	103	
E41AN0161000	**B-6SDS 42/16**	30	40		214	203	189	181	171	160	149	136	123	110	
E41AN0171000	**B-6SDS 42/17**	30	40		228	216	200	192	182	170	158	144	131	117	
E41AN0181000	**B-6SDS 42/18**	30	40		241	228	212	203	192	180	167	153	138	124	

P2
Potencia nominal del motor.

(...)
Potencia nominal del motore FK

H
Cabeza total en m

6SDS 58 Bombas sumergibles para pozos de 6”

CÓDIGO	TIPO 3 ~	P2			n ≈ 2900 1/min											PRECIO Sin motor
				Q m3/h	27	35	40	45	50	55	60	65	70	75	80	
		kW	HP	Q l/min	450	583	666	750	833	916	1000	1083	1166	1250	1333	
E40VN0020000	**6SDS 58/2**	4	5,5	H m	21	20	19	18	17	16,5	15,5	14	12,5	11	9	**1.558 €**
E40VN0030000	**6SDS 58/3**	5,5	7,5		32	30	28,5	27	26	24,5	23	21	18,5	16	13,5	**1.927 €**
E40VN0040000	**6SDS 58/4**	7,5	10		42,5	39,5	38	36	34,5	33	31	28	25	21,5	18	**2.288 €**
E40VN0050000	**6SDS 58/5**	9,2	12,5		53	49,5	47,5	45	43	41	38,5	35	31	27	22,5	**2.640 €**
E40VN0060000	**6SDS 58/6**	11	15		63,5	59,5	57	54	51,5	49	46	42	37	32,5	27	**3.011 €**
E40VN0070000	**6SDS 58/7**	13 (15)	17,5 (20)		74	69,5	66,5	63	60	57,5	54	49	43,5	38	31,5	**3.370 €**
E40VN0080000	**6SDS 58/8**	15	20		85	79	76	72	69	66	62	56	49,5	43	36	**3.754 €**
E40VN0090000	**6SDS 58/9**	18,5	25		95,5	89	85,5	81	77,5	74	69,5	63	56	49	40,5	**4.116 €**
E40VN0100000	**6SDS 58/10**	18,5	25		106	99	95	90	86	82	77	70	62	54	45	**6.046 €**
E40VN0110000	**6SDS 58/11**	22	30		117	109	104	99	94,5	90	85	77	68	59,5	49,5	**4.839 €**
E40VN0120000	**6SDS 58/12**	22	30		127	119	114	108	103	100	94,5	86,5	76,5	66,5	55,5	**5.191 €**
E40VN0130000	**6SDS 58/13**	26 (30)	35 (40)		138	129	123	117	112	107	100	91	80,5	70	58,5	**5.574 €**
E40VN0140000	**6SDS 58/14**	26 (30)	35 (40)		148	139	133	126	120	115	108	98	87	75,5	63	**5.851 €**
E40VN0150000	**6SDS 58/15**	30	40		159	148	142	135	129	123	115	105	93	81	67,5	**6.307 €**
E40VN0160000	**6SDS 58/16**	30	40		170	158	152	144	138	131	123	112	99	86,5	72	**6.648 €**
E40VN0170000	**6SDS 58/17**	30	40		180	168	162	153	146	139	131	119	105	92	76,5	**7.025 €**

CÓDIGO	TIPO 3 ~ BRONCE	P2			n ≈ 2900 1/min											PRECIO Sin motor
				Q m3/h	27	35	40	45	50	55	60	65	70	75	80	
		kW	HP	Q l/min	450	583	666	750	833	916	1000	1083	1166	1250	1333	
E41VN0021000	**B-6SDS 58/2**	4	5,5	H m	21	20	19	18	17	16,5	15,5	14	12,5	11	9	A consultar
E41VN0031000	**B-6SDS 58/3**	5,5	7,5		32	30	28,5	27	26	24,5	23	21	18,5	16	13,5	
E41VN0041000	**B-6SDS 58/4**	7,5	10		42,5	39,5	38	36	34,5	33	31	28	25	21,5	18	
E41VN0051000	**B-6SDS 58/5**	9,2	12,5		53	49,5	47,5	45	43	41	38,5	35	31	27	22,5	
E41VN0061000	**B-6SDS 58/6**	11	15		63,5	59,5	57	54	51,5	49	46	42	37	32,5	27	
E41VN0071000	**B-6SDS 58/7**	13 (15)	17,5 (20)		74	69,5	66,5	63	60	57,5	54	49	43,5	38	31,5	
E41VN0081000	**B-6SDS 58/8**	15	20		85	79	76	72	69	66	62	56	49,5	43	36	
E41VN0091000	**B-6SDS 58/9**	18,5	25		95,5	89	85,5	81	77,5	74	69,5	63	56	49	40,5	
E41VN0101000	**B-6SDS 58/10**	18,5	25		106	99	95	90	86	82	77	70	62	54	45	
E41VN0111000	**B-6SDS 58/11**	22	30		117	109	104	99	94,5	90	85	77	68	59,5	49,5	
E41VN0121000	**B-6SDS 58/12**	22	30		127	119	114	108	103	100	94,5	86,5	76,5	66,5	55,5	
E41VN0131000	**B-6SDS 58/13**	26 (30)	35 (40)		138	129	123	117	112	107	100	91	80,5	70	58,5	
E41VN0141000	**B-6SDS 58/14**	26 (30)	35 (40)		148	139	133	126	120	115	108	98	87	75,5	63	
E41VN0151000	**B-6SDS 58/15**	30	40		159	148	142	135	129	123	115	105	93	81	67,5	
E41VN0161000	**B-6SDS 58/16**	30	40		170	158	152	144	138	131	123	112	99	86,5	72	
E41VN0171000	**B-6SDS 58/17**	30	40		180	168	162	153	146	139	131	119	105	92	76,5	

P2
Potencia nominal del motor.

(...)
Potencia nominal del motore FK

H
Cabeza total en m

8SDS 70 Bombas sumergibles para pozos de 8”

CÓDIGO	TIPO 3 ~	P2			n ≈ 2900 1/min									PRECIO Sin motor
				Q m3/h	15	20	30	40	50	60	70	80	90	
		kW	HP	Q l/min	250	333	500	666	833	1000	1166	1333	1500	
E40CN0010000	**8SDS 70/1**	5,5	7,5	H m	23,5	23	22	20,5	19	17	15	13	10	**2.049 €**
E40CN0020000	**8SDS 70/2**	9,2	12,5		47	46	44	41	38	34	30	26	20	**2.488 €**
E40CN0030000	**8SDS 70/3**	15	20		70,5	69	66	61,5	57	51	45	39	30	**2.978 €**
E40CN0040000	**8SDS 70/4**	18,5	25		94	92	88	82	76	68	60	52	40	**3.450 €**
E40CN0050000	**8SDS 70/5**	22	30		118	115	110	102	95	85	75	65	50	**4.086 €**
E40CN0060000	**8SDS 70/6**	26 (30)	35 (40)		141	138	132	123	114	102	90	78	60	**4.558 €**
E40CN0070000	**8SDS 70/7**	30	40		165	161	154	143	133	119	105	91	70	**5.514 €**
E40CN0080000	**8SDS 70/8**	37	50		188	184	176	164	152	136	120	104	80	**5.507 €**
E40CN0090000	**8SDS 70/9**	45	60		212	207	198	184	171	153	135	117	90	**5.979 €**
E40CN0100000	**8SDS 70/10**	45	60		235	230	220	205	190	170	150	130	100	**6.528 €**
E40CN0110000	**8SDS 70/11**	51 (55)	70 (75)		259	253	242	225	209	187	165	143	110	**7.184 €**
E40CN0120000	**8SDS 70/12**	55	75		282	276	264	246	228	204	180	156	120	**8.040 €**
E40CN0130000	**8SDS 70/13**	59 (75)	80 (100)		306	299	286	266	247	221	195	169	130	**8.444 €**
E40CN0140000	**8SDS 70/14**	59 (75)	80 (100)		329	322	308	287	266	238	210	182	140	**8.949 €**
E40CN0150000	**8SDS 70/15**	66 (75)	90 (100)		353	345	330	307	285	255	225	195	150	**9.612 €**
E40CN0160000	**8SDS 70/16**	75	100		376	368	352	328	304	272	240	208	160	**10.428 €**
E40CN0170000	**8SDS 70/17**	75	100		400	391	374	348	323	289	255	221	170	**11.248 €**
E40CN0180000	**8SDS 70/18**	92	125		423	414	396	369	342	306	270	234	180	**12.063 €**
E40CN0190000	**8SDS 70/19**	92	125		447	437	418	389	361	323	285	247	190	**12.879 €**
E40CN0200000	**8SDS 70/20**	92	125		470	460	440	410	380	340	300	260	200	**13.695 €**

CÓDIGO	TIPO 3 ~ BRONCE	P2			n ≈ 2900 1/min									PRECIO Sin motor
				Q m3/h	15	20	30	40	50	60	70	80	90	
		kW	HP	Q l/min	250	333	500	666	833	1000	1166	1333	1500	
E41CN0011000	**B-8SDS 70/1**	5,5	7,5	H m	23,5	23	22	20,5	19	17	15	13	10	A consultar
E41CN0021000	**B-8SDS 70/2**	9,2	12,5		47	46	44	41	38	34	30	26	20	
E41CN0031000	**B-8SDS 70/3**	15	20		70,5	69	66	61,5	57	51	45	39	30	
E41CN0041000	**B-8SDS 70/4**	18,5	25		94	92	88	82	76	68	60	52	40	
E41CN0051000	**B-8SDS 70/5**	22	30		118	115	110	102	95	85	75	65	50	
E41CN0061000	**B-8SDS 70/6**	26 (30)	35 (40)		141	138	132	123	114	102	90	78	60	
E41CN0071000	**B-8SDS 70/7**	30	40		165	161	154	143	133	119	105	91	70	
E41CN0081000	**B-8SDS 70/8**	37	50		188	184	176	164	152	136	120	104	80	
E41CN0091000	**B-8SDS 70/9**	45	60		212	207	198	184	171	153	135	117	90	
E41CN0101000	**B-8SDS 70/10**	45	60		235	230	220	205	190	170	150	130	100	
E41CN0111000	**B-8SDS 70/11**	51 (55)	70 (75)		259	253	242	225	209	187	165	143	110	
E41CN0121000	**B-8SDS 70/12**	55	75		282	276	264	246	228	204	180	156	120	
E41CN0131000	**B-8SDS 70/13**	59 (75)	80 (100)		306	299	286	266	247	221	195	169	130	
E41CN0141000	**B-8SDS 70/14**	59 (75)	80 (100)		329	322	308	287	266	238	210	182	140	
E41CN0151000	**B-8SDS 70/15**	66 (75)	90 (100)		353	345	330	307	285	255	225	195	150	
E41CN0161000	**B-8SDS 70/16**	75	100		376	368	352	328	304	272	240	208	160	
E41CN0171000	**B-8SDS 70/17**	75	100		400	391	374	348	323	289	255	221	170	
E41CN0181000	**B-8SDS 70/18**	92	125		423	414	396	369	342	306	270	234	180	
E41CN0191000	**B-8SDS 70/19**	92	125		447	437	418	389	361	323	285	247	190	
E41CN0201000	**B-8SDS 70/20**	92	125		470	460	440	410	380	340	300	260	200	

P2
Potencia nominal del motor.

(...)
Potencia nominal del motore FK

H
Cabeza total en m

8SDS 100

CÓDIGO	TIPO 3 ~	P2			n ≈ 2900 1/min										PRECIO Sin motor
				Q m3/h	30	40	50	60	70	80	90	100	110	125	
		kW	HP	Q l/min	500	666	833	1000	1166	1333	1500	1666	1833	2083	
E40DN0010000	**8SDS 100/1**	5,5	7,5		21,5	21	20,5	20	19	18	17	15,5	14	10,5	**2.049 €**
E40DN0020000	**8SDS 100/2**	11	15		43	42	41	40	38	36	34	31	28	21	**2.488 €**
E40DN0030000	**8SDS 100/3**	18,5	25		64,5	63	61,5	60	57	54	51	46,5	42	31,5	**2.978 €**
E40DN0040000	**8SDS 100/4**	22	30		86	84	82	80	76	72	68	62	56	42	**3.450 €**
E40DN0050000	**8SDS 100/5**	30	40		107	105	102	100	95	90	85	77,5	70	52,5	**4.086 €**
E40DN0060000	**8SDS 100/6**	37	50		129	126	123	120	114	108	102	93	84	63	**4.558 €**
E40DN0070000	**8SDS 100/7**	45	60		150	147	143	140	133	126	119	108	98	73,5	**5.038 €**
E40DN0080000	**8SDS 100/8**	45	60	**H** m	172	168	164	160	152	144	136	124	112	84	**5.507 €**
E40DN0090000	**8SDS 100/9**	51 (55)	70 (75)		193	189	184	180	171	162	153	139	126	94,5	**5.979 €**
E40DN0100000	**8SDS 100/10**	55	75		215	210	205	200	190	180	170	155	140	105	**6.528 €**
E40DN0110000	**8SDS 100/11**	66 (75)	90 (100)		236	231	225	220	209	198	187	170	154	115	**7.184 €**
E40DN0120000	**8SDS 100/12**	66 (75)	90 (100)		258	252	246	240	228	216	204	186	168	126	**8.040 €**
E40DN0130000	**8SDS 100/13**	75	100		279	273	266	260	247	234	221	201	182	136	**8.444 €**
E40DN0140000	**8SDS 100/14**	92	125		301	294	287	280	266	252	238	217	196	147	**8.949 €**
E40DN0150000	**8SDS 100/15**	92	125		322	315	307	300	285	270	255	232	210	157	**9.612 €**
E40DN0160000	**8SDS 100/16**	92	125		344	336	328	320	304	288	272	248	224	168	**10.428 €**

CÓDIGO	TIPO 3 ~ BRONCE	P2			n ≈ 2900 1/min										PRECIO Sin motor
				Q m3/h	30	40	50	60	70	80	90	100	110	125	
		kW	HP	Q l/min	500	666	833	1000	1166	1333	1500	1666	1833	2083	
E41DN0011000	**B-8SDS 100/1**	5,5	7,5		21,5	21	20,5	20	19	18	17	15,5	14	10,5	A consultar
E41DN0021000	**B-8SDS 100/2**	11	15		43	42	41	40	38	36	34	31	28	21	
E41DN0031000	**B-8SDS 100/3**	18,5	25		64,5	63	61,5	60	57	54	51	46,5	42	31,5	
E41DN0041000	**B-8SDS 100/4**	22	30		86	84	82	80	76	72	68	62	56	42	
E41DN0051000	**B-8SDS 100/5**	30	40		107	105	102	100	95	90	85	77,5	70	52,5	
E41DN0061000	**B-8SDS 100/6**	37	50		129	126	123	120	114	108	102	93	84	63	
E41DN0071000	**B-8SDS 100/7**	45	60		150	147	143	140	133	126	119	108	98	73,5	
E41DN0081000	**B-8SDS 100/8**	45	60	**H** m	172	168	164	160	152	144	136	124	112	84	
E41DN0091000	**B-8SDS 100/9**	51 (55)	70 (75)		193	189	184	180	171	162	153	139	126	94,5	
E41DN0101000	**B-8SDS 100/10**	55	75		215	210	205	200	190	180	170	155	140	105	
E41DN0111000	**B-8SDS 100/11**	66 (75)	90 (100)		236	231	225	220	209	198	187	170	154	115	
E41DN0121000	**B-8SDS 100/12**	66 (75)	90 (100)		258	252	246	240	228	216	204	186	168	126	
E41DN0131000	**B-8SDS 100/13**	75	100		279	273	266	260	247	234	221	201	182	136	
E41DN0141000	**B-8SDS 100/14**	92	125		301	294	287	280	266	252	238	217	196	147	
E41DN0151000	**B-8SDS 100/15**	92	125		322	315	307	300	285	270	255	232	210	157	
E41DN0161000	**B-8SDS 100/16**	92	125		344	336	328	320	304	288	272	248	224	168	

P2
Potencia nominal del motor.

(...)
Potencia nominal del motore FK

H
Cabeza total en m

8SDS 150

CÓDIGO	TIPO 3 ~	P2			n ≈ 2900 1/min											PRECIO Sin motor
				Q m3/h	60	70	80	90	100	110	125	140	150	160	180	
		kW	HP	Q l/min	1000	1166	1333	1500	1666	1833	2083	2333	2500	2666	3000	
E40EN0010000	**8SDS 150/1**	7,5	10	H m	18	17,5	17	16,5	16	15,5	14,5	13	11,5	10,5	5,5	**2.049 €**
E40EN0020000	**8SDS 150/2**	15	20		36	35	34	33	32	31	29	26	23	21	11	**2.606 €**
E40EN0030000	**8SDS 150/3**	22	30		54	52,5	51	49,5	48	46,5	43,5	39	34,5	31,5	16,5	**3.077 €**
E40EN0040000	**8SDS 150/4**	30	40		72	70	68	66	64	62	58	52	46	42	22	**3.613 €**
E40EN0050000	**8SDS 150/5**	37	50		90	87,5	85	82,5	80	77,5	72,5	65	57,5	52,5	27,5	**4.555 €**
E40EN0060000	**8SDS 150/6**	45	60		108	105	102	99	96	93	87	78	69	63	33	**5.510 €**
E40EN0070000	**8SDS 150/7**	51 (55)	70 (75)		126	122	119	115	112	108	101	91	80,5	73,5	38,5	**5.574 €**
E40EN0080000	**8SDS 150/8**	59 (75)	80 (100)		144	140	136	132	128	124	116	104	92	84	44	**6.114 €**
E40EN0090000	**8SDS 150/9**	66 (75)	90 (100)		162	157	153	148	144	139	130	117	103	94,5	49,5	**6.386 €**
E40EN0100000	**8SDS 150/10**	75	100		180	175	170	165	160	155	145	130	115	105	55	**7.351 €**
E40EN0110000	**8SDS 150/11**	92	125		198	192	187	181	176	170	159	143	126	115	60,5	**7.905 €**
E40EN0120000	**8SDS 150/12**	92	125		216	210	204	198	192	186	174	156	138	126	66	**8.461 €**
E40EN0130000	**8SDS 150/13**	110	150		234	227	221	214	208	201	188	169	149	136	71,5	**9.025 €**
E40EN0140000	**8SDS 150/14**	110	150		252	245	238	231	224	217	203	182	161	147	77	**9.573 €**
E40EN0150000	**8SDS 150/15**	110	150		270	262	255	247	240	232	217	195	172	157	82,5	**10.129 €**

CÓDIGO	TIPO 3 ~ BRONCE	P2			n ≈ 2900 1/min											PRECIO Sin motor
				Q m3/h	60	70	80	90	100	110	125	140	150	160	180	
		kW	HP	Q l/min	1000	1166	1333	1500	1666	1833	2083	2333	2500	2666	3000	
E41EN0011000	**B-8SDS 150/1**	7,5	10	H m	18	17,5	17	16,5	16	15,5	14,5	13	11,5	10,5	5,5	A consultar
E41EN0021000	**B-8SDS 150/2**	15	20		36	35	34	33	32	31	29	26	23	21	11	
E41EN0031000	**B-8SDS 150/3**	22	30		54	52,5	51	49,5	48	46,5	43,5	39	34,5	31,5	16,5	
E41EN0041000	**B-8SDS 150/4**	30	40		72	70	68	66	64	62	58	52	46	42	22	
E41EN0051000	**B-8SDS 150/5**	37	50		90	87,5	85	82,5	80	77,5	72,5	65	57,5	52,5	27,5	
E41EN0061000	**B-8SDS 150/6**	45	60		108	105	102	99	96	93	87	78	69	63	33	
E41EN0071000	**B-8SDS 150/7**	51 (55)	70 (75)		126	122	119	115	112	108	101	91	80,5	73,5	38,5	
E41EN0081000	**B-8SDS 150/8**	59 (75)	80 (100)		144	140	136	132	128	124	116	104	92	84	44	
E41EN0091000	**B-8SDS 150/9**	66 (75)	90 (100)		162	157	153	148	144	139	130	117	103	94,5	49,5	
E41EN0101000	**B-8SDS 150/10**	75	100		180	175	170	165	160	155	145	130	115	105	55	
E41EN0111000	**B-8SDS 150/11**	92	125		198	192	187	181	176	170	159	143	126	115	60,5	
E41EN0121000	**B-8SDS 150/12**	92	125		216	210	204	198	192	186	174	156	138	126	66	
E41EN0131000	**B-8SDS 150/13**	110	150		234	227	221	214	208	201	188	169	149	136	71,5	
E41EN0141000	**B-8SDS 150/14**	110	150		252	245	238	231	224	217	203	182	161	147	77	
E41EN0151000	**B-8SDS 150/15**	110	150		270	262	255	247	240	232	217	195	172	157	82,5	

P2
Potencia nominal del motor.

(...)
Potencia nominal del motore FK

H
Cabeza total en m

10SDS 160 Bombas sumergibles para pozos de 10”

CÓDIGO	TIPO 3 ~	P2			n ≈ 2900 1/min											PRECIO Sin motor
				Q m3/h	80	90	100	110	125	140	150	160	170	180	190	
		kW	HP	Q l/min	1333	1500	1666	1833	2083	2333	2500	2666	2833	3000	3166	
E40F00010000	**10SDS 160/1**	18,5	25	H m	39,5	38	37,5	36	34,5	32,5	31	29	26,5	22	20	**4.794 €**
E40F00020000	**10SDS 160/2**	37	50		78,5	76,5	74,5	72,5	69	65	62	58,5	53,5	44	40	**6.094 €**
E40F00030000	**10SDS 160/3**	55	75		118	114	112	108	104	98	92,5	87,5	80	66,5	60	**7.483 €**
E40F00040000	**10SDS 160/4**	75	100		157	153	149	145	138	130	123	117	107	88,5	80	**8.784 €**
E40F00050000	**10SDS 160/5**	92	125		196	191	186	181	173	163	154	146	134	111	100	**10.097 €**
E40F00060000	**10SDS 160/6**	110	150		236	229	224	217	207	195	185	175	160	133	120	**11.409 €**
E40F00070000	**10SDS 160/7**	130	175		275	267	261	253	242	228	216	204	187	155	140	**12.728 €**
E40F00080000	**10SDS 160/8**	150	200		314	305	298	289	276	260	246	233	213	177	160	**14.016 €**
E40F00090000	**10SDS 160/9**	185	250		356	342	338	324	311	293	279	261	239	198	180	**14.581 €**

CÓDIGO	TIPO 3 ~	P2			n ≈ 2900 1/min											PRECIO Sin motor
				Q m3/h	80	90	100	110	125	140	150	160	170	180	190	
		kW	HP	Q l/min	1333	1500	1666	1833	2083	2333	2500	2666	2833	3000	3166	
E41F00011000	**B-10SDS 160/1**	18,5	25	H m	39,5	38	37,5	36	34,5	32,5	31	29	26,5	22	20	A consultar
E41F00021000	**B-10SDS 160/2**	37	50		78,5	76,5	74,5	72,5	69	65	62	58,5	53,5	44	40	
E41F00031000	**B-10SDS 160/3**	55	75		118	114	112	108	104	98	92,5	87,5	80	66,5	60	
E41F00041000	**B-10SDS 160/4**	75	100		157	153	149	145	138	130	123	117	107	88,5	80	
E41F00051000	**B-10SDS 160/5**	92	125		196	191	186	181	173	163	154	146	134	111	100	
E41F00061000	**B-10SDS 160/6**	110	150		236	229	224	217	207	195	185	175	160	133	120	
E41F00071000	**B-10SDS 160/7**	130	175		275	267	261	253	242	228	216	204	187	155	140	
E41F00081000	**B-10SDS 160/8**	150	200		314	305	298	289	276	260	246	233	213	177	160	
E41F00091000	**B-10SDS 160/9**	185	250		356	342	338	324	311	293	279	261	239	198	180	

P2
Potencia nominal del motor.

(...)
Potencia nominal del motore FK

H
Cabeza total en m

10SDS 190

CÓDIGO	TIPO 3 ~	P2			n ≈ 2900 1/min										PRECIO Sin motor
				Q m3/h	100	120	140	160	180	200	220	230	240	250	
		kW	HP	Q l/min	1666	2000	2333	2666	3000	3333	3666	3833	4000	4166	
E40G00010000	**10SDS 190/1**	22	30	H m	38	37	35	33	30	27	24	22	20	18	**4.794 €**
E40G00020000	**10SDS 190/2**	45	60		76	73	70	66	61	55	47	44	40	36	**6.094 €**
E40G00030000	**10SDS 190/3**	66 (75)	90 (100)		115	110	105	98	91	82	71	65	59	53	**7.483 €**
E40G00040000	**10SDS 190/4**	92	125		153	147	140	131	121	109	95	87	79	71	**8.784 €**
E40G00050000	**10SDS 190/5**	110	150		191	183	175	164	152	137	119	109	99	89	**10.097 €**
E40G00060000	**10SDS 190/6**	130	175		229	220	210	197	182	164	142	131	119	107	**11.409 €**
E40G00070000	**10SDS 190/7**	185	250		267	257	244	230	212	191	166	152	139	125	**12.728 €**

CÓDIGO	TIPO 3 ~ BRONCE	P2			n ≈ 2900 1/min										PRECIO Sin motor
				Q m3/h	100	120	140	160	180	200	220	230	240	250	
		kW	HP	Q l/min	1666	2000	2333	2666	3000	3333	3666	3833	4000	4166	
E41G00011000	**B-10SDS 190/1**	22	30	H m	38	37	35	33	30	27	24	22	20	18	A consultar
E41G00021000	**B-10SDS 190/2**	45	60		76	73	70	66	61	55	47	44	40	36	
E41G00031000	**B-10SDS 190/3**	66 (75)	90 (100)		115	110	105	98	91	82	71	65	59	53	
E41G00041000	**B-10SDS 190/4**	92	125		153	147	140	131	121	109	95	87	79	71	
E41G00051000	**B-10SDS 190/5**	110	150		191	183	175	164	152	137	119	109	99	89	
E41G00061000	**B-10SDS 190/6**	130	175		229	220	210	197	182	164	142	131	119	107	
E41G00071000	**B-10SDS 190/7**	185	250		267	257	244	230	212	191	166	152	139	125	

P2
Potencia nominal del motor.

(...)
Potencia nominal del motore FK

H
Cabeza total en m

10SDS 280

CÓDIGO	TIPO 3 ~	P2			n ≈ 2900 1/min										PRECIO Sin motor
				Q m3/h	150	180	200	220	240	260	280	300	315	350	
		kW	HP	Q l/min	2500	3000	3333	3666	4000	4333	4666	5000	5250	5833	
E40H00010000	**10SDS 280/1**	26 (30)	35 (40)	H m	29	28	27	26	25	24	23	21	20	16	**5.426 €**
E40H00020000	**10SDS 280/2**	55	75		59	55	53	51	50	48	46	42	40	31	**6.908 €**
E40H00030000	**10SDS 280/3**	75	100		88	83	80	77	75	71	69	64	60	47	**8.482 €**
E40H00040000	**10SDS 280/4**	110	150		118	111	106	103	100	95	92	85	80	63	**9.962 €**
E40H00050000	**10SDS 280/5**	130	175		147	139	133	129	125	119	115	106	100	79	**11.183 €**
E40H00060000	**10SDS 280/6**	150	200		176	167	160	155	150	143	138	127	120	95	**12.752 €**

CÓDIGO	TIPO 3 ~	P2			n ≈ 2900 1/min										PRECIO Sin motor
				Q m3/h	150	180	200	220	240	260	280	300	315	350	
		kW	HP	Q l/min	2500	3000	3333	3666	4000	4333	4666	5000	5250	5833	
E41H00011000	**B-10SDS 280/1**	26 (30)	35 (40)	H m	29	28	27	26	25	24	23	21	20	16	A consultar
E41H00021000	**B-10SDS 280/2**	55	75		59	55	53	51	50	48	46	42	40	31	
E41H00031000	**B-10SDS 280/3**	75	100		88	83	80	77	75	71	69	64	60	47	
E41H00041000	**B-10SDS 280/4**	110	150		118	111	106	103	100	95	92	85	80	63	
E41H00051000	**B-10SDS 280/5**	130	175		147	139	133	129	125	119	115	106	100	79	
E41H00061000	**B-10SDS 280/6**	150	200		176	167	160	155	150	143	138	127	120	95	

P2
Potencia nominal del motor.

(...)
Potencia nominal del motore FK

H
Cabeza total en m

Bombas sumergidas de cavidad 3”- 4”

3”- EVFU 10-8 4”- EVAU 10-8 4”- EVAU 16-8 4”- EVFU 25-8

Materiales

Componentes	Materiales
Cuerpo de aspiración	Hierro fundido GJL
Cuerpo de impulsión	Hierro fundido o acero
Tornillos Manguito motor Manguito bomba	Acero
Caucho estator	Modelo standard EPDM (silicona solamente para el modelo 3” monofásico).
Cuerpo estator	Acero

* En NR o NBR sobre pedido.

Ejecución

Las bombas sumergibles “EV” son adecuadas para el suministro de aguas potables (pH 6.5 – 9) y aguas con pH 6.5 – 12 con una temperatura de 35°C max. (Uso del motor adecuado).

Estas bombas se utilizan principalmente para el suministro de agua de pozos con una profundidad máxima de 80 m (60 m para el modelo EVFU 25-6) y un diámetro mínimo de 80 mm (3”).

Estas bombas son especialmente adecuadas para sistemas de agua domésticos, segundas residencias, residencias de verano, jardines, instalaciones públicas, fábricas, fuentes y sistemas de riego, campos deportivos, etc...

Los modelos trifásicos pueden aspirar agua con contenido de limo hasta un 40% y una cantidad de arena igual a 50 kg/m3.
Se recomienda la versión monofásica para el agua limpia.

Aplicaciones

El equipo EV se compone de un motor sumergible y de una bomba de cavidad progresiva, sus líneas son muy simples y con un número limitado de componentes.
Las partes principales son el estator-espiral en caucho vulcanizado y un rotor en forma de tornillo en acero al cromo.

TIPO	P2		Motor	PRECIO
	kW	HP	200	
3 EVFU 10-8/T	0,75	1	3MS-100T	**1.519 €**
4 EVAU 10-8/T	0,75	1	4MS-110T	**993 €**
4 EVAU 16-8/T	0,75	1	4MS-110T	**1.030 €**
4 EVFU 25-6/T	1,5	2	4MS-150T	**1.515 €**

TIPO	P2		Motor	PRECIO	PRECIO PANEL DE CONTROL
	kW	HP	200		
3 EVFU 10-8/M	0,75	1	3MS-100M	**1.584 €**	**167 €**
4 EVAU 10-8/M	1,1	1,5	4MS-110M	**993 €**	**185 €**
4 EVAU 16-8/M	1,1	1,5	4MS-150M	**1.062 €**	**199 €**

Motores sumergidos

Los motores sumergidos 4/6/8/10” Calpeda están realizados con tecnologías de vanguardia y componentes de calidad superior, que aseguran una resistencia mecánica óptima y una fiabilidad eléctrica excelente.
El buen rendimiento está también garantizado gracias a las pruebas rigurosas a las que están sometidos todos los componentes durante las diversas fases de fabricación.

Motor sumergido rebobinable serie CS-R, MS

Los motores 4” tienen un fluido dieléctrico especial de tipo alimentación que garantiza un mayor efecto lubricante aumentando la duración de todas las partes en movimiento y de los cables de cobre.
Los motores 6”, 8” Y 10” se hallan en baño de agua, y los cables están revestidos con cloruro de polivinilo (a rendimiento elevado para motores 6CS-R).
Todos los motores Calpeda pueden ser rebobinados y cumplen con la normativa NEMA

CS-r, MS, FK: Ejecución estándar
I-FK: Ejecución en 1.4401 (AISI 316).

Motor sumergido encapsulado serie FK

El motor de la serie FK tiene el estator herméticamente sellado e impregnado en resina especial ignífuga.
Tiene una óptima eficiencia energética y una construcción en baño de agua contra el peligro de contaminación.
Los cojinetes axiales y radiales lubricados en agua permiten la no intervención en mantenimientos.
La compensación de presiones en el interior del motor esta asegurada por una membrana especial.
Para facilitar la conexión esta provisto de cable de alimenación extraíble “Water Bloc”.
Protección antiarena y sello mecánico sic para permitir presencia de arena con un óptimo funcionamiento.

FK: Ejecución estándar.
I-FK: Ejecución en 1.4401 (AISI 316)

4” CS-R - 1~

CÓDIGO	TIPO	PN		In 230 V	Factor de potencia cos			Rendimiento η%				Directo		Conden. 450Vc	Carga axial	MI	Peso	PRECIO
		kW	HP	A	4/4	3/4	2/4	4/4	3/4	2/4		IA/IN	CA/CN	µF	N	mm	kg	
E26420010000	**4CS-R 0,37MC**	0,37	0,5	3,2	0,96	0,93	0,85	53	46	29	≈ 2850	3.8	0.78	16	1500	327	7,6	**353 €**
E26420020000	**4CS-R 0,55MC**	0,55	0,75	4,0	0,99	0,97	0,89	62	54	35		4.6	0.80	25		362	9,4	**364 €**
E26420030000	**4CS-R 0,75MC**	0,75	1	5,6	0,96	0,91	0,80	61	55	36		3.6	0.66	30		362	9,4	**393 €**
E26420040000	**4CS-R 1,1MC**	1,1	1,5	8,0	0,93	0,86	0,71	66	59	38		4.2	0.65	40		402	10,7	**445 €**
E26420050000	**4CS-R 1,5MC**	1,5	2	10,8	0,94	0,89	0,75	64	59	39		3.5	0.75	60		447	12,4	**542 €**
E26420060000	**4CS-R 2,2MC**	2,2	3	14,7	0,96	0,93	0,80	67	64	44		4.2	0.51	70		517	15,7	**681 €**

4” CS-R - 3~

CÓDIGO	TIPO	PN		In 400 V	Factor de potencia cos			Rendimiento η%				Directo		Carga axial	MI	Peso	PRECIO
		kW	HP	A	4/4	3/4	2/4	4/4	3/4	2/4		IA/IN	CA/CN	N	mm	kg	
E26420090000	**4CS-R 0,37TC**	0,37	0,5	1.2	0.73	0.64	0.47	63	58	44	≈ 2850	5.6	4.2	1500	327	7,7	**347 €**
E26420100000	**4CS-R 0,55TC**	0,55	0,75	1.5	0.80	0.71	0.53	68	66	52		6.1	4.1		327	7,7	**358 €**
E26420110000	**4CS-R 0,75TC**	0,75	1	2.2	0.77	0.69	0.50	65	63	49		4.2	3		347	8,7	**375 €**
E26420120000	**4CS-R 1,1TC**	1,1	1,5	2.8	0.80	0.71	0.49	72	73	62		4.5	3		362	9,5	**402 €**
E26420130000	**4CS-R 1,5TC**	1,5	2	3.7	0.79	0.70	0.47	76	75	65		5.0	3.1		402	10,8	**451 €**
E26420140000	**4CS-R 2,2TC**	2,2	3	5.5	0.81	0.71	0.47	72	73	62		4.9	2.2		402	11,7	**549 €**
E26420150000	**4CS-R 3TC**	3	4	7,4	0,81	0,72	0,56	73,5	73,5	69		5,7	2,16	4500	481	14,9	**693 €**
E26420160000	**4CS-R 4TC**	4	5,5	9,4	0,82	0,74	0,60	74,5	75	71		6,3	2,19		546	18,2	**863 €**
E26420170000	**4CS-R 5,5TC**	5,5	7,5	13	0,81	0,72	0,57	76	76	71		7,8	3,44		646	23	**980 €**
E26420180000	**4CS-R 7,5TC**	7,5	10														**1.357 €**

6MSO

CÓDIGO	MOTOR TRIFÁSICO		PN		In 400 V	Factor de potencia 100%	Arranque directo 100%	R.P.M.	Empuje axial	Dimensiones	Cable			Peso	PRECIO
			kW	HP	A	cos	η%			mm H	Ø mm2	A mm	B mm	kg	
E163003010SD	**6MSO 400**	Estrella / Delta	4	5,5	8,8	76	76	2860	10.000	538	4	8	27	32	**2.233 €**
E163003000SD	**6MSO 550**		5,5	7,5	12,5	78	78	2860		568	4	8	27	34	**2.315 €**
E163003110SD	**6MSO 750**		7,5	10	16,9	77	78	2860		598	4	8	27	36	**2.415 €**
E163003200SD	**6MSO 920**		9,2	12,5	21,5	80	80	2860		598	4	8	27	39	**2.594 €**
E163003300SD	**6MSO 1100**		11	15	23,7	83	79	2860		698	4	8	27	42	**2.951 €**
E163003500SD	**6MSO 1500**		15	20	30,4	82	80	2840		758	4	8	27	48	**3.150 €**
E163003600SD	**6MSO 1850**		18,5	25	38,3	82	81	2850		834	8	8	27	65	**3.705 €**

6MS

CÓDIGO	TIPO	Potencia nominal		Rendimiento 4/4	Factor de potencia 4/4	Corriente nominal		RPM	Inicio / horas	Inicio				PRECIO
										Directo		Inicio/Delta	Statoric	
		kW	HP	%	cos φ	230V	400V		máx.	máx./min	Ia/In	Ia/In	Ia/In	
	6MS 400	4	5,5	79,5	0,83	16	9,5	2880	10	1,97	5,2	1,3	3,6	**2.797 €**
E175000200SD	**6MS 550**	5,5	7,5	78	0,87	21,5	12,5	2850		1,8	4,9	1,6	3,4	**2.896 €**
E175000300SD	**6MS 750**	7,5	10	78,5	0,86	29,5	17	2850		2,06	5,35	1,7	3,7	**3.008 €**
E175000400SD	**6MS 920**	9,2	12,5	78	0,86	36	21,5	2830		1,99	5,05	1,7	3,5	**3.155 €**
E175000500SD	**6MS 1100**	11	15	79	0,87	42,5	24,5	2840		1,91	5	1,6	3,6	**3.527 €**
E175000600SD	**6MS 1300**	13	17,5	80	0,86	51	29	2840		1,91	5	1,6	3,6	**3.580 €**
E175000700SD	**6MS 1500**	15	20	81	0,86	60	34	2830		2,21	5,05	1,6	3,5	**3.775 €**
E175000800SD	**6MS 1850**	18,5	25	82	0,85	69,5	40	2845		2,02	4,85	1,6	3,4	**4.087 €**
E175000900SD	**6MS 2200**	22	30	83	0,86	83	48	2845		1,82	4,6	1,5	3,2	**4.564 €**
E175001000SD	**6MS 2600**	26	35	82,5	0,87	95	55	2830		1,7	4,9	1,6	3,4	**4.943 €**
E1750011000 2	**6MS 3000**	30	40	83	0,84	113,5	65,5	2840		1,97	5,15	1,7	3,6	**5.455 €**
E17500120000	**6MS 3700**	37	50	83	0,85	138,5	80	2840	8	1,8	4,75	1,5	3,3	**5.985 €**
	6MS 4500	45	60	83	0,85	167	96,5	2840		1,85	5,05	1,6	3,4	**-**

8MS

CÓDIGO	TIPO	Potencia nominal		Rendimiento 4/4	Factor de potencia 4/4	Corriente nominal		RPM	Inicio / horas	Inicio				PRECIO
										Directo		Inicio/Delta	Statoric	
		kW	HP	%	cos φ	230V	400V		máx.	máx./min	Ia/In	Ia/In	Ia/In	
	8MS 2200	22	30	83,4	0,85	81,5	47	2880	10	1,88	4,8	1,6	3,3	A consultar
	8MS 3000	30	40	84	0,87	110	63,5	2880		1,83	4,95	1,6	3,4	
	8MS 3700	37	50	85	0,88	130	75	2915		1,76	5,27	1,7	3,7	
	8MS 4500	45	60	86	0,88	155	89,5	2880	8	1,88	5,45	1,8	3,8	
	8MS 5100	51	70	86	0,88	183	106	2880		1,78	5,5	1,8	3,8	
	8MS 5500	55	75	87	0,9	197	114	2860		1,88	5,5	1,8	3,8	
	8MS 5900	59	80	87	0,86	205	118	2920		1,89	5,55	1,8	3,9	
	8MS 6200	62	85	86,5	0,87	202	128	2920		1,87	5,53	1,8	3,8	
	8MS 6600	66	90	86,7	0,87	230	133	2900		1,86	5,5	1,9	3,8	
	8MS 7500	75	100	87	0,87	268	155	2880		1,9	5,65	1,9	3,9	
	8MS 9200	92	125	86	0,87	-	190	2890	6	1,85	5,4	-	3,8	
	8MS 11000	110	150	84	0,88	-	220	2900		1,83	5,35	-	3,8	

4FK -1~

CÓDIGO	TIPO	PN		In 400 V	Factor de potencia cos			Rendimiento η%			R.P.M.	Directo		Conden. 450Vc	Carga axial	MI	Peso	PRECIO
		kW	HP	A	4/4	3/4	2/4	4/4	3/4	2/4		IA/IN	CA/CN	µF	N	mm	kg	
E16410230000	**4FK 0,37M**	0,37	0,5	3,3	0,91	0,85	0,78	54	46	35	2860	3,8	0,94	16	4.000	251	7,2	**457 €**
E16410240000	**4FK 0,55M**	0,55	0,75	4,3	0,94	0,91	0,86	63	57	45	2850	4,1	0,86	20		276	8,4	**646 €**
E16400040000	**4FK 0,75M**	0,75	1	5,7	0,98	0,96	0,92	59	52	41	2845	4	1	35		297	9,3	**696 €**
E16400050000	**4FK 1,1M**	1,1	1,5	8,4	0,92	0,86	0,77	63	56	43	2845	4	0,84	40		321	10,5	**800 €**
E16400060000	**4FK 1,5M**	1,5	2	10,7	0,95	0,90	0,82	66	59	48	2830	3,9	0,76	50		353	11,9	**977 €**
E16410280000	**4FK 2,2M**	2,2	3	14,7	0,97	0,93	0,86	68	62	51	2840	4,2	0,74	70		451	16,7	**1.251 €**

4FK -3~

CÓDIGO	TIPO	PN		In 400 V	Factor de potencia cos			Rendimiento η%			R.P.M.	Directo		Carga axial	Ml	Peso	PRECIO
		kW	HP	A	4/4	3/4	2/4	4/4	3/4	2/4		IA/IN	CA/CN	N	mm	kg	
E16410020000	**4FK 0,37T**	0,37	0,5	1,1	0,74	0,66	0,55	66	63	54	2870	4,92	2,5	4.000	237	5,6	**463 €**
E16410040000	**4FK 0,55T**	0,55	0,75	1,6	0,74	0,65	0,53	68	63	55	2870	4,63	2,31		251	6,4	**471 €**
E16400140000	**4FK 0,75T**	0,75	1	2	0,77	0,68	0,55	70	68	61	2865	3,5	2,69		271	7,3	**661 €**
E16400160000	**4FK 1,1T**	1,1	1,5	2,8	0,78	0,69	0,57	74	72	66	2850	5,71	3,09		297	8,6	**757 €**
E16400180000	**4FK 1,5T**	1,5	2	3,9	0,78	0,68	0,55	73	71	65	2855	5,31	2,82		321	9,6	**868 €**
E16400200000	**4FK 2,2T**	2,2	3	5,5	0,77	0,66	0,52	75	74	69	2845	5,42	2,99		353	11,1	**1.517 €**
E16400220000	**4FK 3T**	3	4	7,5	0,77	0,67	0,53	76	76	70	2845	5,6	3,17		408	13,6	**1.280 €**
E16400280000	**4FK 3,7T**	3,7	5	9	0,78	0,69	0,54	78	77	73	2840	5,81	3,32	6.500	520	19,1	**1.591 €**
E16400240000	**4FK 4T**	4	5,5	9,9	0,77	0,67	0,52	78	77	72	2840	5,76	3,28		543	20	**1.720 €**
E16400260000	**4FK 5,5T**	5,5	7,5	12,6	0,81	0,73	0,59	79	79	75	2865	6,13	3,09		653	26,6	**1.995 €**
E16401320000	**4FK 7,5T**	7,5	10	17,1	0,81	0,72	0,58	79	79	75	2855	5,81	2,91		731	30,6	**2.620 €**

6FK -3~

CÓDIGO	TIPO	PN		In 400 V	Factor de potencia cos			Rendimiento η%			R.P.M.	Directo		Carga axial	Ml	Peso	PRECIO
		kW	HP	A	4/4	3/4	2/4	4/4	3/4	2/4		IA/IN	CA/CN	N	mm	kg	
E16400530000	**6FK 4**	4	5,5	9,3	0,82	0,74	0,62	78	77	74	2860	4,6	1,5	15.500	581	41,3	**2.687 €**
E16400570000	**6FK 5,5**	5,5	7,5	12,5	0,82	0,75	0,63	79	78	74	2870	5,1	1,9		615	44,9	**2.783 €**
E16400610000	**6FK 7,5**	7,5	10	16	0,86	0,81	0,70	79	78	75	2860	5,2	1,9		646	49,0	**3.408 €**
E16400860000	**6FK 9,2**	9,2	12,5	20,7	0,80	0,72	0,58	81	81	78	2870	5,4	2,2		679	50,3	**3.117 €**
E16400650000	**6FK 11**	11	15	23,3	0,85	0,79	0,68	81	81	78	2860	5,5	2,1		711	54,7	**3.248 €**
E16400690000	**6FK 15**	15	20	31,3	0,85	0,80	0,70	81	81	79	2860	5,4	2,1		776	60,5	**4.409 €**
E16400730000	**6FK 18,5**	18,5	25	38,5	0,85	0,79	0,68	82	82	80	2850	6	2,5		842	67,1	**4.088 €**
E16400770000	**6FK 22**	22	30	45,3	0,86	0,81	0,71	83	83	81	2860	5,9	2,4		907	73,1	**4.548 €**
E16400930000	**6FK 30**	30	40	63,5	0,84	0,79	0,67	83	83	80	2860	6,2	2,6	27.500	1037	88,7	**6.779 €**
E16400840000	**6FK 37**	37	50	77,9	0,85	0,78	0,68	81	80	76	2870	5,2	2,3	45.000	1477	140	**8.036 €**
E16400960000	**6FK 45**	45	60	93,9	0,84	0,79	0,72	82	80	77	2870	5,3	2,2		1629	156	**10.386 €**

8FK -3~

CÓDIGO	TIPO	PN		In 400 V	Factor de potencia cos			Rendimiento η%			R.P.M.	Directo		Carga axial	Ml	Peso	PRECIO
		kW	HP	A	4/4	3/4	2/4	4/4	3/4	2/4		IA/IN	CA/CN	N	mm	kg	
E16402210000	**8FK 30**	30	40	61	0,84	0,78	0,68	86	86	83	2900	6,85	2,6	45.000	925	145	**12.942 €**
E16401450000	**8FK 37**	37	50	74	0,86	0,81	0,71	87	87	84	2920	7,2	2,4		1000	157	**13.836 €**
E16401290000	**8FK 45**	45	60	89	0,85	0,81	0,71	87	87	85	2920	7,25	2,7		1077	172	**14.872 €**
E16401300000	**8FK 55**	55	75	108	0,87	0,82	0,72	88	87	85	2920	8	3,1		1264	227	**17.033 €**
E16401310000	**8FK 75**	75	100	151	0,87	0,82	0,72	87	87	85	2925	8	2,3		1455	265	**21.059 €**
E16401390000	**8FK 92**	92	125	190	0,83	0,78	0,68	87	86	84	2930	7	1,9		1747	318	**27.363 €**
E16401460000	**8FK 110**	110	150	222	0,84	0,80	0,70	88	87	85	2930	7,2	2,1		1976	381	**33.053 €**
E16402250000	**8FK 130**	130	175	252	0,87	0,84	0,79	88	87	86	2920	6,9	2,2		2179	420	**36.812 €**
E16402270000	**8FK 150**	150	200	284	0,88	0,86	0,79	88	88	86	2920	6,54	2,1		2408	429	**45.195 €**

Circuladoras electrónicas de bajo consumo energético

Designación

NCE EI 32- 60 / 180

- Série
- Versión Versión
- DN agujeros en mm
- Altura máxima dm
- Espacio para la instalación de mm

Ejecución

Circuladora de alta eficiencia energética de velocidad variable dirigida por un motor sincrónico de imán permanente controlado por un inversor.

Aplicaciones

- Sistemas de calefacción domésticos.
- Módulos para la calefacción por suelo radiante.

Límites de empleo

- Temperatura del líquido de +2 °C a +95 °C
- Temperatura ambiente de 0 °C a +40 °C
- Presión máxima: 6 bar
- Almacenaje: -20 °C/+70 °C Humedad Relativa 95% a 40%
- Marcado: conforme a los requisitos de marca CE
- Nivel sonoro ≤ 43 dB (A)
- Presió mínima en lase de aspiración:
  0,3 bar a 50 °C
  1,0 bar a 95 °C
- Cantidad máxima de glicol: 40%
- EMC según: EN 55014-1, EN 61000-3-2, EN 55014-2
- Bocas roscadas según ISO 228: G 1, G 1 ½, G 2
- Índice de referéncia de los circuladores más eficientes es IEE ≤ 0,20.
- Potencia mínima: 3 W.

Motor

- Motor sincrónico con imán permanente.
- Número de vueltas del motor: variable
- Tensión de alimentación: monofásica 230 V (-10%; +6%)
- Frecuencia: 50 Hz
- Protección: IP 44
- Clase de aislamiento: H
- Aparato clase II
- Protección contra las sobrecargas (rotor bloqueado):
  1.Protección automática con función de desbloqueo electrónico del rotor
  2.Protección con protector tèrmico
- Cableado: cable con fase y neutro
- Realización conforme a: EN 60335-1, EN 60335-2-51.

Ejecuciones especiales bajo demanda

- Uniones de latón o hierro.
- Aislamiento térmico con protector térmo-aislante EPP.

Curvas características

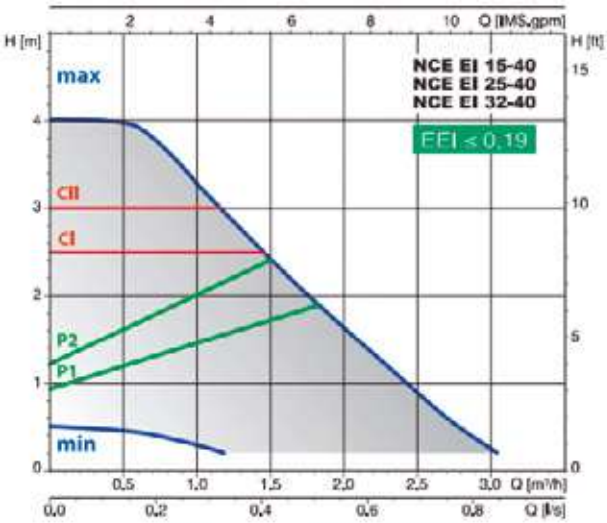

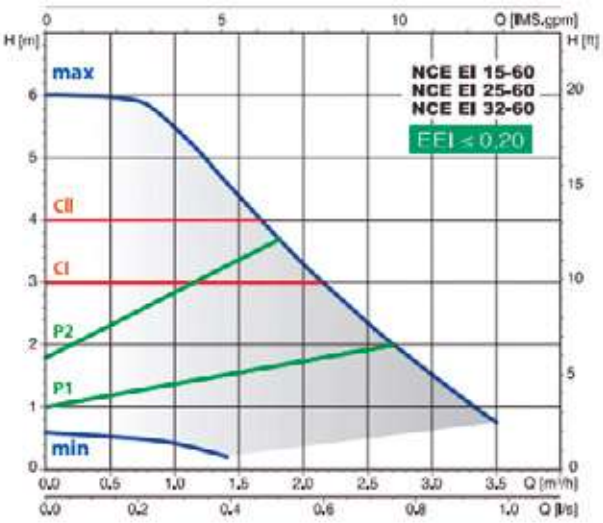

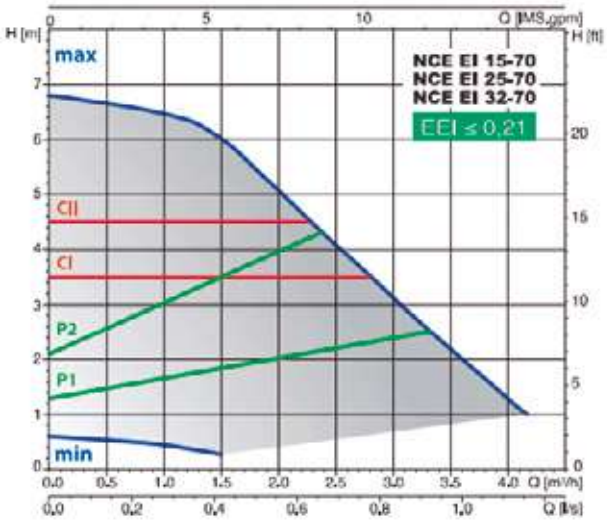

Curva constante
P1-P2 Curva constante
min-max n Curva fija

CÓDIGO	MODELO	DN	230V		P1		mm		Peso	PRECIO
			A máx.	A min.	W máx.	W min.	fm	a	kg	
E70P11900000	**NCE EI 15-40/130**	G 1	0,17	0,03	22	3	134	130	1,67	**435 €**
E70P11910000	**NCE EI 25-40/130**	G 1 1/2	0,17	0,03	22	3	134	130	1,81	**439 €**
E70P11920000	**NCE EI 25-40/180**	G 1 1/2	0,17	0,03	22	3	134	180	1,96	**445 €**
E70P11930000	**NCE EI 32-40/180**	G 2	0,17	0,03	22	3	134	180	2,10	**447 €**
E70P12001000	**NCE EI 15-60/130/A**	G 1	0,33	0,03	42	3	134	130	1,67	**440 €**
E70P12011000	**NCE EI 25-60/130/A**	G 1 1/2	0,33	0,03	42	3	134	130	1,81	**446 €**
E70P12021000	**NCE EI 25-60/180/A**	G 1 1/2	0,33	0,03	42	3	134	180	1,96	**452 €**
E70P12031000	**NCE EI 32-60/180/A**	G 2	0,33	0,03	42	3	134	180	2,10	**454 €**
E70P12100000	**NCE EI 15-70/130**	G 1	0,44	0,03	56	3	144	130	1,91	**496 €**
E70P12110000	**NCE EI 25-70/130**	G 1 1/2	0,44	0,03	56	3	144	130	2,05	**499 €**
E70P12120000	**NCE EI 25-70/180**	G 1 1/2	0,44	0,03	56	3	144	180	2,20	**500 €**
E70P12130000	**NCE EI 32-70/180**	G 2	0,44	0,03	56	3	144	180	2,34	**504 €**

Circuladora electrónica de bajo consumo energético

ErP READY 2015 APPLIES TO EUROPEAN DIRECTIVE - FOR ENERGY RELATED PRODUCTS

Designación

NCE (D) H 25 -100 / 180

- Série
- Versión gemela
- Versión
- DN agujeros mm
- Altura máxima dm
- Espacio para la instalación de mm

Ejecución

Circuladora de alta eficiencia energética de velocidad variable dirigida por un motor síncrono de imán permanente controlado por un inversor.

Aplicaciones

Sistemas de calefacción y de aire acondicionado

Datos Técnicos

- Temperatura del líquido de +2 °C a +110 °C
- Temperatura ambiente de 0 °C a +40 °C
- Presión máxima: 10 bar
- Almacenaje: -20°C/+70°C UR 95% a 40 °C
- Marcado: conforme a los requisitos CE
- Nivel sonoro ≤ 40 dB (A).
- Presión mínima de aspiración:
  - 0,05 bar a 75 °C,
  - 0,28 bar a 90°C
- Máx. cantidad de glicol: 20%
- EMC según: EN 61000-3-2, EN 61000-3-3
- Bocas roscadas según ISO 228: G 1 1/2, G 2
- Índice de referencia de los circuladores más eficientes es IEE ≤ 0,20.

Motor

Motor síncrono con imanes permanentes.
- Número de revoluciones del motor: Variable
- Tensión de alimentación: monofásico 230 V (-10%, 6%)
- Frecuencia: 50-60 Hz
- Protección: IP 44
- Clase de aislamiento: F
- Protección de la sobrecarga (integrado)
- Cable: fases y neutro
- Ejecución según: EN 60335-1, EN 60335-2-51.

Ejecuciones especiales bajo demanda

Modulo opcional (incluido con NCEDH):
- Modbus
- Eternet
- Entrada analógica 0-10 V
- Entrada remota on/off
- Salida a relé

Uniones de latón o de hierro fundido.

Campo de aplicación

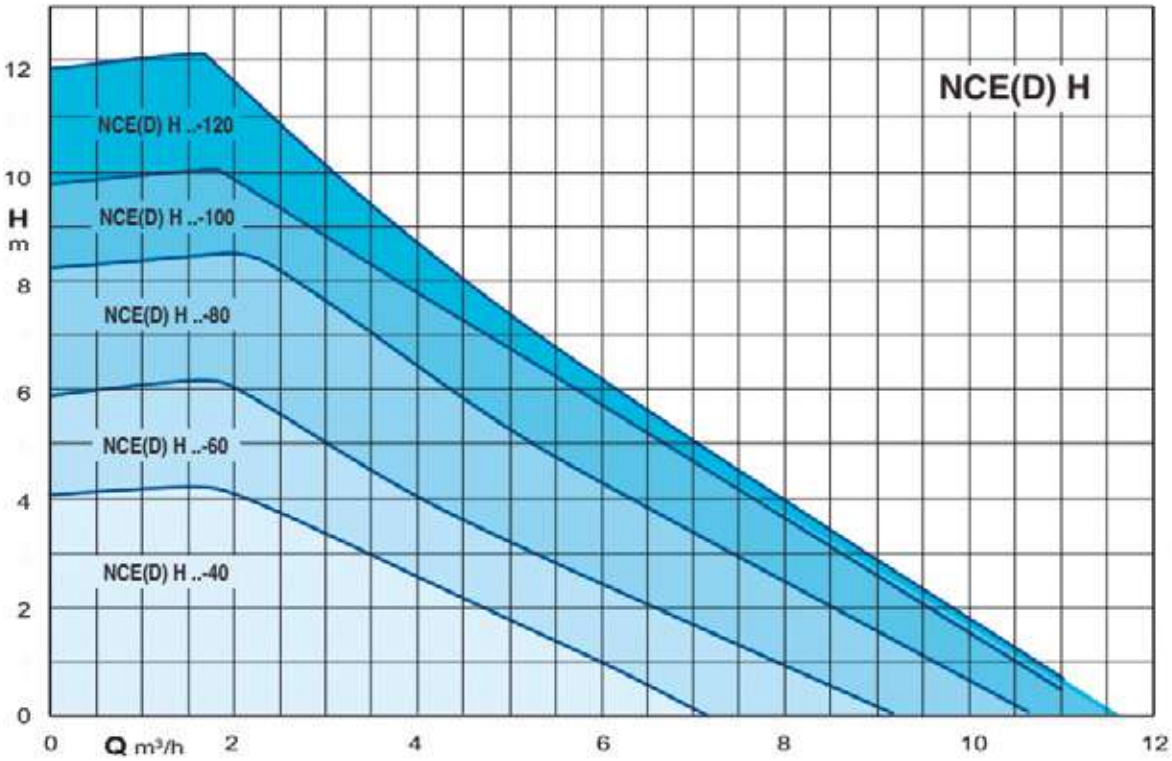

CÓDIGO	MODELO	DN	H	Q	1~ 230V		P1		a	Peso	PRECIO
			m	m3/h	A máx.	A min.	W máx.	W min.	mm	kg	
E70P81000000	**NCE H 25-40/180**	G 1 1/2	4	5	0,1	0,5	60	10	180	4	**1.398 €**
E70P81010000	**NCE H 32-40/180**	G 2	4	5	0,1	0,5	60	10	180	4,1	**1.398 €**
E70P81020000	**NCE H 25-60/180**	G 1 1/2	6	7,5	0,1	0,75	90	10	180	4	**1.543 €**
E70P81030000	**NCE H 32-60/180**	G 2	6	7,5	0,1	0,75	90	10	180	4,1	**1.543 €**
E70P81040000	**NCE H 25-80/180**	G 1 1/2	8	9	0,1	1,15	140	10	180	4	**1.748 €**
E70P81050000	**NCE H 32-80/180**	G 2	8	9	0,1	1,15	140	10	180	4,1	**1.748 €**
E70P81060000	**NCE H 25-100/180**	G 1 1/2	10	11	0,1	1,5	180	10	180	4	**1.781 €**
E70P81070000	**NCE H 32-100/180**	G 2	10	11	0,1	1,5	180	10	180	4,1	**1.781 €**
E70P81080000	**NCE H 25-120/180**	G 1 1/2	12	15	0,1	1,5	180	10	180	4	**1.982 €**
E70P81090000	**NCE H 32-120/180**	G 2	12	15	0,1	1,5	180	10	180	4,1	**1.982 €**

CÓDIGO	MODELO	DN	H	Q	1~ 230V		P1		a	Peso	PRECIO
			m	m3/h	A máx.	A min.	W máx.	W min.	mm	kg	
E70P89010000	**NCED H 32-40/180**	G 2	4	5	0,1	0,5	60	10	180	8	**3.285 €**
E70P89030000	**NCED H 32-60/180**	G 2	6	7,5	0,1	0,75	90	10	180	8	**3.509 €**
E70P89050000	**NCED H 32-80/180**	G 2	8	9	0,1	1,15	140	10	180	8	**3.903 €**
E70P89070000	**NCED H 32-100/180**	G 2	10	11	0,1	1,5	180	10	180	8	**4.069 €**
E70P89090000	**NCED H 32-120/180**	G 2	12	15	0,1	1,5	180	10	180	8	**4.352 €**

Circuladoras electrónicas de bajo consumo energético embridadas

ErP READY 2015 APPLIES TO EUROPEAN DIRECTIVE FOR ENERGY RELATED PRODUCTS

Designación

NCE (D) H 40 F - 60 / 220

- Série
- Versión gemela
- Versión
- DN agujeros mm
- Conexiones embridadas
- Altura máxima dm
- Espacio para la instalación de mm

Ejecución

Circuladora de alta eficiencia energética de velocidad variable dirigida por un motor síncrono de imán permanente controlado por un inversor.

Aplicaciones

Sistemas de calefacción y de aire acondicionado.

Datos Técnicos

- Temperatura del líquido de +2 °C a +110 °C
- Temperatura ambiente de 0 °C a +40 °C
- Presión máxima: 10 bar
- Almacenaje: -20°C/+70°C UR 95% a 40 °C
- Marcado: conforme a los requisitos CE
- Nivel sonoro ≤ 40 dB (A).
- Presión mínima de aspiración:
  - 0,05 bar a 75 °C,
  - 0,28 bar a 90°C
- Máx. cantidad de glicol: 20%
- EMC según: EN 61000-3-2, EN 61000-3-3
- Conexiones enbridadas: DN 32, 40, 50 PN 6/10.
- Índice de referencia de los circuladores más eficientes es IEE ≤ 0,20.

Motor

Motor síncrono con imanes permanentes.
- Número de revoluciones del motor: Variable
- Tensión de alimentación: monofásico 230 V (-10%, 6%)
- Frecuencia: 50-60 Hz
- Protección: IP 44
- Clase de aislamiento: F
- Protección de la sobrecarga (integrado)
- Cable: fases y neutro
- Ejecución según: EN 60335-1, EN 60335-2-51.

Ejecuciones especiales bajo demanda

Modulo opcional (incluido con NCEDHF):
- Modbus
- Eternet
- entrada analógica 0-10 V
- entrada remota on/off
- salida a relé

Campo de aplicación

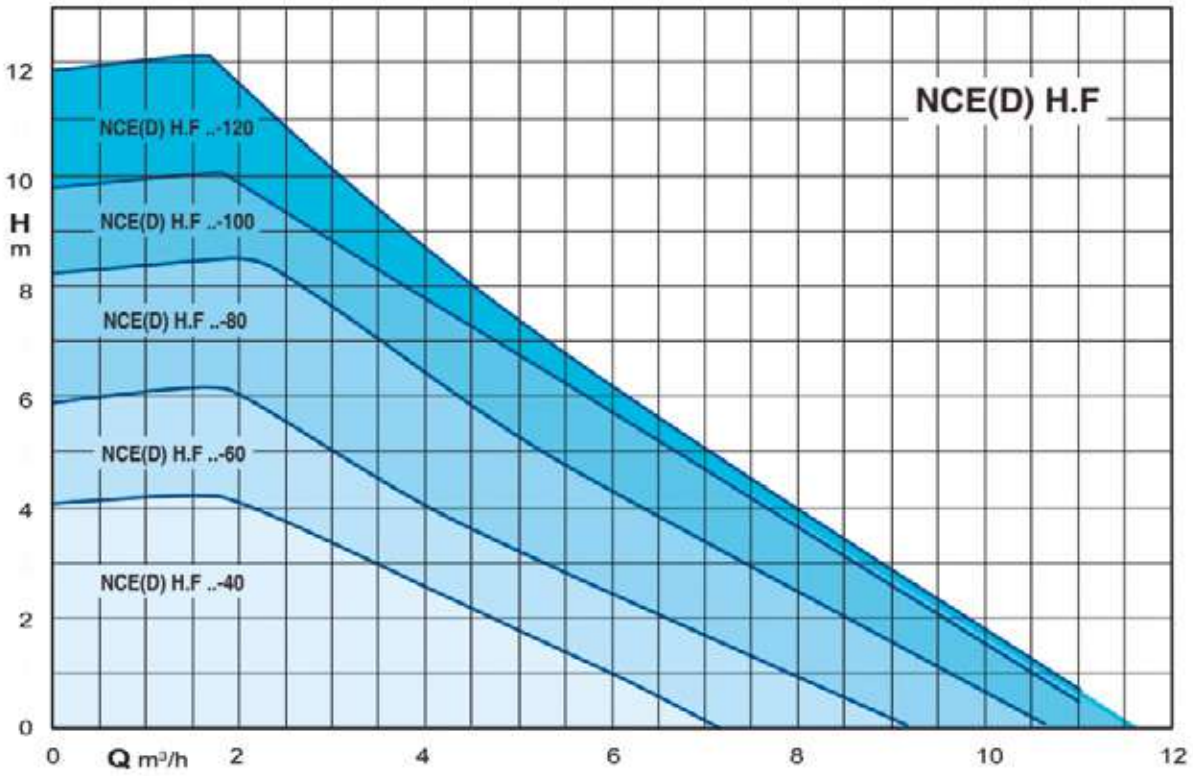

CÓDIGO	MODELO	DN	H	Q	1~ 230V		P1		a	Peso	PRECIO
			m	m3/h	A máx.	A min.	W máx.	W min.	mm	kg	
E70P82000000	**NCE H 32F-40/220**	32	4	5	0,1	0,5	60	10	220	7,4	**1.474 €**
E70P82010000	**NCE H 40F-40/220**	40	4	5	0,1	0,5	60	10	220	8,5	**1.648 €**
E70P82020000	**NCE H 50F-40/240**	50	4	5	0,1	0,5	60	10	240	9,8	**1.794 €**
E70P82030000	**NCE H 32F-60/220**	32	5	7,5	0,1	0,75	90	10	220	7,4	**1.619 €**
E70P82040000	**NCE H 40F-60/220**	40	5	7,5	0,1	0,75	90	10	220	8,5	**1.794 €**
E70P82050000	**NCE H 50F-60/240**	50	5	7,5	0,1	0,75	90	10	240	9,8	**1.938 €**
E70P82060000	**NCE H 32F-80/220**	"32 "	8	9	0,1	1,15	140	10	220	7,4	**1.816 €**
E70P82070000	**NCE H 40F-80/220**	40	8	9	0,1	1,15	140	10	220	8,5	**1.982 €**
E70P82080000	**NCE H 50F-80/240**	50	8	9	0,1	1,15	140	10	240	9,8	**2.128 €**
E70P82090000	**NCE H 32F-100/220**	32	10	11	0,1	1,5	180	10	220	7,4	**1.839 €**
E70P82100000	**NCE H 40F-100/220**	40	10	11	0,1	1,5	180	10	220	8,5	**2.010 €**
E70P82110000	**NCE H 50F-100/240**	50	10	11	0,1	1,5	180	10	240	9,8	**2.159 €**
E70P82120000	**NCE H 32F-120/220**	32	12	15	0,1	1,5	180	10	220	7,9	**1.982 €**
E70P82130000	**NCE H 40F-120/220**	40	12	15	0,1	1,5	180	10	220	8,7	**2.218 €**
E70P82140000	**NCE H 50F-120/240**	50	12	15	0,1	1,5	180	10	240	10	**2.369 €**

CÓDIGO	MODELO	DN	H	Q	1~ 230V		P1		a	Peso	PRECIO
			m	m3/h	A máx.	A min.	W máx.	W min.	mm	kg	
E70P90010000	**NCED H 40F-40/220**	40	4	5	0,1	0,5	60	10	220	11,3	**3.334 €**
E70P90040000	**NCED H 40F-60/220**	40	5	7,5	0,1	0,75	90	10	220	11,3	**3.572 €**
E70P90070000	**NCED H 40F-80/220**	40	8	9	0,1	1,15	140	10	220	11,3	**3.979 €**
E70P90100000	**NCED H 40F-100/220**	40	10	11	0,1	1,5	180	10	220	11,3	**4.155 €**
E70P90130000	**NCED H 40F-120/220**	40	12	15	0,1	1,5	180	10	220	11,3	**4.643 €**

Circuladoras electrónica de bajo consumo energético embridadas

ErP READY 2015 APPLIES TO EUROPEAN DIRECTIVE FOR ENERGY RELATED PRODUCTS

Designación

NCE (D) HQ 40 F - 120 / 220

- Série
- Versión gemela
- Versión
- DN agujeros mm
- Conexiones embridadas
- Altura máxima dm
- Espacio para la instalación de mm

Ejecución

Circuladora de alta eficiencia energética de velocidad variable dirigida por un motor síncrono de imán permanente controlado por un inversor.

Entradas y salidas digitales:

- Modbus (opcional para NCE HQ)
- Ethernet (opcional para NCE HQ)
- Entrada analógica 0-10 V
- Entrada remota on/off
- Salida a relé

Aplicaciones

- Sistemas de calefacción y de aire acondicionado.

Datos Técnicos

- Temperatura del líquido de +2 °C a +110 °C
- Temperatura ambiente de 0 °C a +40 °C
- Presión máxima: 10 bar
- Almacenaje: -20°C/+70°C UR 95% a 40 °C
- Marcado: conforme a los requisitos CE
- Nivel sonoro ≤ 40 dB (A).
- Presión mínima de aspiración:
  - 0,05 bar a 75 °C,
  - 0,28 bar a 90°C
- Máx. cantidad de glicol: 20%
- EMC según: EN 61000-3-2, EN 61000-3-3
- Conexiones enbridadas: DN 32, 40, 50 PN 6/10.
- Índice de referencia de los circuladores más eficientes es IEE ≤ 0,20.

Motor

Motor síncrono con imanes permanentes.
- Número de revoluciones del motor: Variable
- Tensión de alimentación: monofásico 230 V (-10%, 6%)
- Frecuencia: 50-60 Hz
- Protección: IP 44
- Clase de aislamiento: F
- Protección de la sobrecarga (integrado)
- Cable: fases y neutro
- Ejecución según: EN 60335-1, EN 60335-2-51.

Campo de aplicación

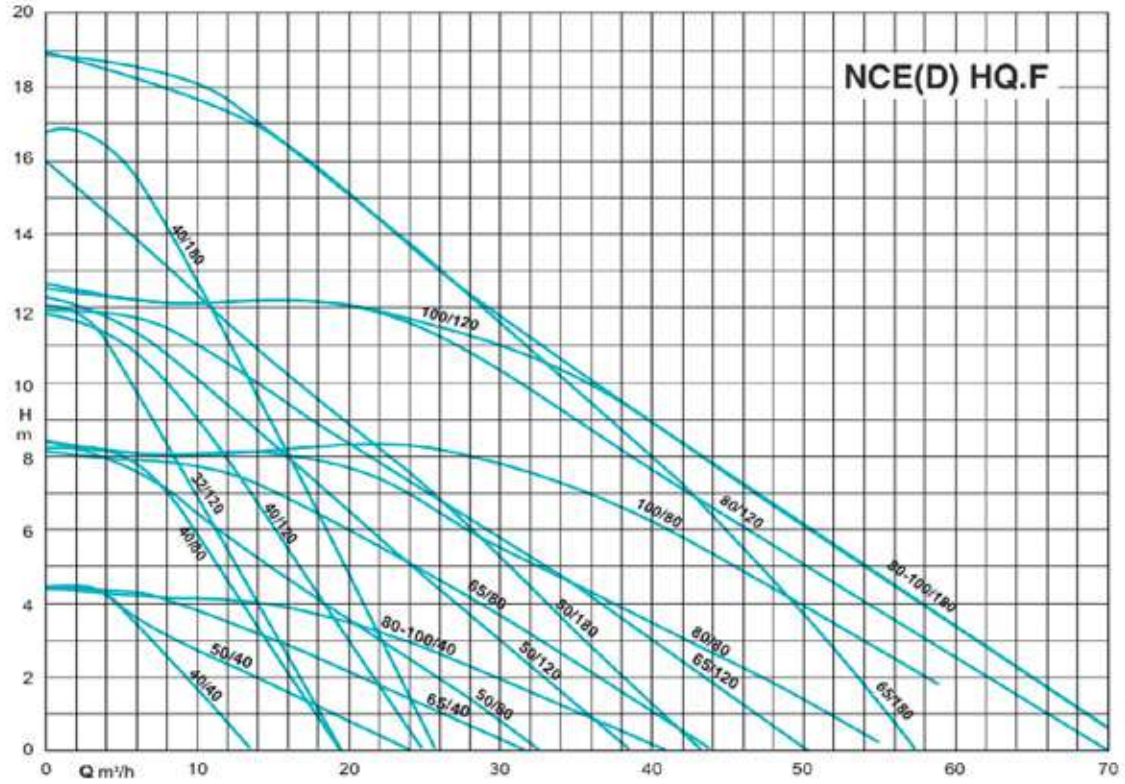

CÓDIGO	MODELO	DN	H	Q	1~ 230V	P1	mm											Peso	PRECIO
			m	m3/h	A máx.	W máx.	a	J1	FM	h1	h6	l1	l2	AL	AR	AL1	AR1	kg	
E70P87041000	**NCE HQ 32F-120/220/A**	32	12	19	1.8	370	220	115	330	65	265	75	75	-	-	-	-	9,1	**2.691 €**
E70P87001000	**NCE HQ 40F-40/250/A**	40	4	13	1	110	250	99	270	65	205	59	74	-	-	-	-	8,2	**2.141 €**
E70P87011000	**NCE HQ 40F-80/250/A**	40	8	19	1.3	270	250	115	330	65	265	75	75	-	-	-	-	9,6	**2.762 €**
E70P87021000	**NCE HQ 40F-120/250/A**	40	12	24	2.3	480	250	115	330	65	265	75	75	-	-	-	-	9,95	**3.381 €**
E70P87051000	**NCE HQ 40F-180/250/A**	40	18	25	3.4	680	250	115	330	65	265	-	-	90	90	-	-	14,2	**4.579 €**
E70P87061000	**NCE HQ 50F-40/280/A**	50	4	23	1.3	160	280	99	313	65	241	74	92	-	-	-	-	10,8	**2.945 €**
E70P87071000	**NCE HQ 50F-80/280/A**	50	8	32	1.7	370	280	115	373	72	301	75	92	-	-	-	-	12,35	**3.929 €**
E70P87031000	**NCE HQ 50F-120/280/A**	50	12	36	2.5	560	280	115	373	72	301	75	92	-	-	-	-	13	**4.427 €**
E70P87081000	**NCE HQ 50F-180/280/A**	50	18	42	3.6	830	280	115	383	72	311	-	-	92	90	-	-	15,9	**5.759 €**
E70P87091000	**NCE HQ 65F-40/340/A**	65	4	31	1.1	230	340	115	386	75	311	83	100	-	-	-	-	15,95	**3.695 €**
E70P87101000	**NCE HQ 65F-80/340/A**	65	8	43	2.6	560	340	115	386	75	311	83	103	-	-	-	-	16,65	**4.613 €**
E70P87111000	**NCE HQ 65F-120/340/A**	65	12	50	3.5	810	340	115	397	75	322	-	103	90	-	-	-	19,3	**5.200 €**
E70P87141000	**NCE HQ 65F-180/340/A**	65	18	57	6,6	1550	340	137	434	75	359	-	-	-	-	94,5	104	-	**5.956 €**
E70P87121000	**NCE HQ 80F-40/360/A**	80	4	40	1.8	390	360	115	414	93	321	98	123	-	-	-	-	23,4	**4.542 €**
E70P87131000	**NCE HQ 80F-80/360/A**	80	8	53	3.5	800	360	115	425	93	332	98	123	-	-	-	-	25,8	**5.363 €**
E70P87151000	**NCE HQ 80F-120/360/A**	80	12	69	6,0	1400	360	137	462	93	369	-	-	-	-	98,5	124	-	**6.702 €**
E70P87161000	**NCE HQ 80F-180/360/A**	80	18	72	6,6	1550	360	137	462	93	369	-	-	-	-	98,5	124	-	**7.444 €**
E70P87171000	**NCE HQ 100F-40/450/A**	100	4	40	2.4	550	450	115	424	103	321	98	123	-	-	-	-	-	**5.338 €**
E70P87181000	**NCE HQ 100F-80/450/A**	100	8	59	4,7	1150	450	137	472	103	369	-	-	-	-	110	124	-	**6.412 €**
E70P87191000	**NCE HQ 100F-120/450/A**	100	12	72	6,6	1550	450	137	472	103	369	-	-	-	-	110	124	-	**7.929 €**
E70P87201000	**NCE HQ 100F-180/450/A**	100	18	72	6,6	1550	450	137	472	103	369	-		-	-	110	124	-	**8.825 €**

CÓDIGO	MODELO	DN	H	Q	1~ 230V	P1	mm											Peso	PRECIO
			m	m3/h	A máx.	W máx.	a	J1	FM	h1	h6	l1	l2	AL	AR	AL1	AR1	kg	
E70P87041001	**NCE HQC 32F-120/220/A**	32	12	19	1.8	370	220	115	330	65	265	75	75	-	-	-	-	9,1	**3.630 €**
E70P87010001	**NCE HQC 40F-40/250/A**	40	4	13	1	110	250	99	270	65	205	59	74	-	-	-	-	8,2	**2.966 €**
E70P87011001	**NCE HQC 40F-80/250/A**	40	8	19	1.3	270	250	115	330	65	265	75	75	-	-	-	-	9,6	**3.740 €**
E70P87021001	**NCE HQC 40F-120/250/A**	40	12	24	2.3	480	250	115	330	65	265	75	75	-	-	-	-	9,95	**4.521 €**
E70P87051001	**NCE HQC 40F-180/250/A**	40	18	25	3.4	680	250	115	330	65	265	-	-	90	90	-	-	14,2	**6.004 €**
E70P87061001	**NCE HQC 50F-40/280/A**	50	4	23	1.3	160	280	99	313	65	241	74	92	-	-	-	-	10,8	**3.944 €**
E70P87071001	**NCE HQC 50F-80/280/A**	50	8	32	1.7	370	280	115	373	72	301	75	92	-	-	-	-	12,35	**5.035 €**
E70P87031001	**NCE HQC 50F-120/280/A**	50	12	36	2.5	560	280	115	373	72	301	75	92	-	-	-	-	13	**5.817 €**
E70P87081001	**NCE HQC 50F-180/280/A**	50	18	42	3.6	830	280	115	383	72	311	-	-	92	90	-	-	15,9	**7.473 €**
E70P87091001	**NCE HQC 65F-40/340/A**	65	4	31	1.1	230	340	115	386	75	311	83	100	-	-	-	-	15,95	**4.880 €**
E70P87101001	**NCE HQC 65F-80/340/A**	65	8	43	2.6	560	340	115	386	75	311	83	103	-	-	-	-	16,65	**6.004 €**
E70P87111001	**NCE HQC 65F-120/340/A**	65	12	50	3.5	810	340	115	397	75	322	-	103	90	-	-	-	19,3	**6.752 €**
E70P87141001	**NCE HQC 65F-180/340/A**	65	18	57	6,6	1550	340	137	434	75	359	-	-	-	-	94,5	104	-	**7.719 €**
E70P87121001	**NCE HQC 80F-40/360/A**	80	4	40	1.8	390	360	115	414	93	321	98	123	-	-	-	-	23,4	**5.930 €**
E70P87131001	**NCE HQC 80F-80/360/A**	80	8	53	3.5	800	360	115	425	93	332	98	123	-	-	-	-	25,8	**6.947 €**
E70P87151001	**NCE HQC 80F-120/360/A**	80	12	69	6,0	1400	360	137	462	93	369	-	-	-	-	98,5	124	-	**8.650 €**
E70P87161001	**NCE HQC 80F-180/360/A**	80	18	72	6,6	1550	360	137	462	93	369	-	-	-	-	98,5	124	-	**9.575 €**
E70P87171001	**NCE HQC 100F-40/450/A**	100	4	40	2.4	550	450	115	424	103	321	98	123	-	-	-	-	-	**6.947 €**
E70P87181001	**NCE HQC 100F-80/450/A**	100	8	59	4,7	1150	450	137	472	103	369	-	-	-	-	110	124	-	**8.287 €**
E70P87191001	**NCE HQC 100F-120/450/A**	100	12	72	6,6	1550	450	137	472	103	369	-	-	-	-	110	124	-	**10.179 €**
E70P87201001	**NCE HQC 100F-180/450/A**	100	18	72	6,6	1550	450	137	472	103	369	-		-	-	110	124	-	**11.298 €**

CÓDIGO	MODELO	DN	H	Q	1~ 230V	P1	mm											Peso	PRECIO
			m	m3/h	A máx.	W máx.	a	J1	FM	h1	h6	l1	l2	AL	AR	AL1	AR1	kg	
E70P88041000	**NCED HQC 32F-120/220/A**	32	12	19	1.8	370	220	115	330	65	265	-	-	185	186	-	-	-	**6.979 €**
E70P88010000	**NCED HQC 40F-40/250/A**	40	4	13	1	110	250	99	270	65	205	181	186	-	-	-	-	14,3	**5.706 €**
E70P88011000	**NCED HQC 40F-80/250/A**	40	8	19	1.3	270	250	115	330	65	265	-	-	185	186	-	-	16,7	**7.192 €**
E70P88021000	**NCED HQC 40F-120/250/A**	40	12	24	2.3	480	250	115	330	65	265	-	-	185	186	-	-	16,9	**8.697 €**
E70P88051000	**NCED HQC 40F-180/250/A**	40	18	25	3.4	680	250	115	390	65	325	-	-	200	200	-	-	25	**11.549 €**
E70P88061000	**NCED HQC 50F-40/280/A**	50	4	23	1.3	160	280	99	313	72	241	199	200	-	-	-	-	19,6	**7.589 €**
E70P88071000	**NCED HQC 50F-80/280/A**	50	8	32	1.7	370	280	115	373	72	301	199	200	-	-	-	-	22,4	**9.681 €**
E70P88031000	**NCED HQC 50F-120/280/A**	50	12	36	2.5	560	280	115	373	72	301	199	200	-	-	-	-	23,6	**11.189 €**
E70P88081000	**NCED HQC 50F-180/280/A**	50	18	42	3.6	830	280	115	373	72	311	-	203	200	-	-	-	28,8	**14.368 €**
E70P88091000	**NCED HQC 65F-40/340/A**	65	4	31	1.1	230	340	115	384	75	309	216	226	-	-	-	-	32,2	**9.384 €**
E70P88101000	**NCED HQC 65F-80/340/A**	65	8	43	2.6	560	340	115	384	75	309	216	226	-	-	-	-	32,7	**11.549 €**
E70P88111000	**NCED HQC 65F-120/340/A**	65	12	50	3.5	810	340	115	395	75	320	216	226	-	-	-	-	38,4	**12.986 €**
E70P88141000	**NCED HQC 65F-180/340/A**	65	18	57	6,6	1550	340	137	432	75	357	-	-	-	-	216	226	-	**14.844 €**
E70P88121000	**NCED HQC 80F-40/360/A**	80	4	40	1.8	390	360	115	414	93	321	241	253	-	-	-	-	-	**11.617 €**
E70P88131000	**NCED HQC 80F-80/360/A**	80	8	53	3.5	800	360	115	425	93	332	241	253	-	-	-	-	-	**13.360 €**
E70P88151000	**NCED HQC 80F-120/360/A**	80	12	69	6,0	1400	360	137	462	93	369	-	-	-	-	241	253	-	**16.634 €**
E70P88161000	**NCED HQC 80F-180/360/A**	80	18	72	6,6	1550	360	137	462	93	369	-	-	-	-	241	253	-	**18.457 €**
E70P88171000	**NCED HQC 100F-40/450/A**	100	4	40	2.4	550	450	115	424	103	321	241	253	-	-	-	-	-	**13.360 €**
E70P88181000	**NCED HQC 100F-80/450/A**	100	8	59	4,7	1150	450	137	472	103	369	-	-	-	-	241	253	-	**15.938 €**
E70P88191000	**NCED HQC 100F-120/450/A**	100	12	72	6,6	1550	450	137	472	103	369	-	-	-	-	241	253	-	**19.579 €**
E70P88201000	**NCED HQC 100F-180/450/A**	100	18	72	6,6	1550	450	137	472	103	369	-	-	-	-	241	253	-	**21.732 €**

Circuladoras electrónicas para placas solares de bajo consumo energético

ErP READY 2015 — APPLIES TO EUROPEAN DIRECTIVE FOR ENERGY RELATED PRODUCTS

Designación

NCE EL 25- 60 / 180

- Série — NCE
- Versión — EL
- DN agujeros mm — 25
- Altura máxima dm — 60
- Espacio para la instalación de mm — 180

Ejecución

Circuladora de alta eficiencia energética de velocidad variable dirigida por un motor síncrono de imán permanente controlado por un inversor.

Aplicaciones

Sistemas solares térmicos.

Límites de empleo

- Temperatura del líquido de +2 °C a +110 °C
- Temperatura ambiente de 0 °C a +40 °C
- Presión máxima: 10 bar
- Almacenaje: -20 °C/+70 °C Humedad Relativa 95% a 40%
- Marcado: conforme a los requisitos de marca CE
- Nivel sonoro ≤ 43 dB (A)
- Presión mínima en base de aspiración:
  - 0,3 bar a 50 °C
  - 1,0 bar a 95 °C
  - 1,5 bar a 110 °C
- Cantidad máxima de glicol: 40%
- EMC según: EN 55014-1, EN 61000-3-2, EN 55014-2
- Bocas roscadas según ISO 228: G 1, G 1 ½
- Potencia mínima: 3 W.

Motor

- Motor sincrónico con imán permanente.
- Número de vueltas del motor: variable
- Tensión de alimentación: monofásica 230 V (-10%; +6%)
- Frecuencia: 50/60 Hz
- Protección: IP 44
- Clase de aislamiento: H
- Aparato clase II
- Protección contra las sobrecargas (rotor bloqueado):
  1. Protección automática con función de desbloqueo electrónico del rotor
  2. Protección con protector térmico
- Cableado: cable con fase y neutro
- Realización conforme a: EN 60335-1, EN 60335-2-51.

Ejecuciones especiales bajo demanda

- Uniones de latón o hierro.
- Aislamiento térmico con carcasa aislante. EPP.

Curva característica

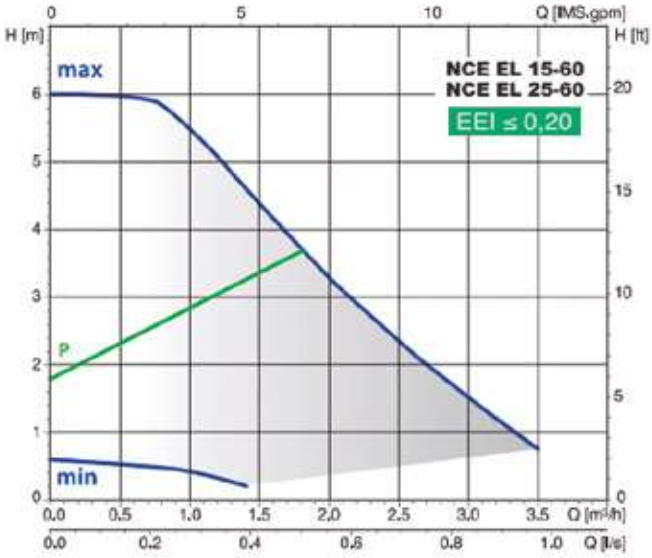

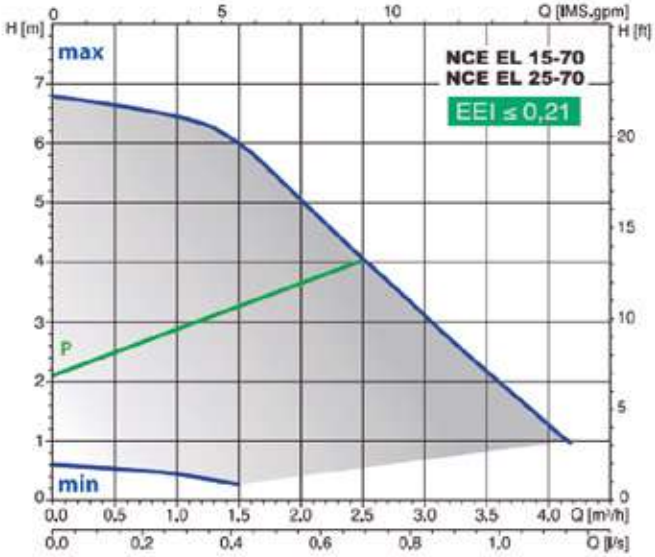

P curva proporzionale
min-max n curve fisse

CÓDIGO	MODELO	DN	230V		P1		mm		Peso	PRECIO
			A máx.	A min.	W máx.	W min.	fm	a	kg	
E70P14001000	**NCE EL 15-60/130/A**	G 1	0,33	0,03	42	3	134	130	1,67	**595 €**
E70P14011000	**NCE EL 25-60/130/A**	G 1 1/2	0,33	0,03	42	3	134	130	1,81	**600 €**
E70P14021000	**NCE EL 25-60/180/A**	G 1 1/2	0,33	0,03	42	3	134	180	1,96	**604 €**
E70P14100000	**NCE EL 15-70/130**	G 1	0,44	0,03	56	3	144	130	1,91	**629 €**
E70P14110000	**NCE EL 25-70/130**	G 1 1/2	0,44	0,03	56	3	144	130	2,05	**633 €**
E70P14120000	**NCE EL 25-70/180**	G 1 1/2	0,44	0,03	56	3	144	180	2,20	**638 €**

Circuladoras electrónicas para agua caliente sanitaria de bajo consumo energético

Designación

NCE PS 25- 60 / 130

- Série
- Versión para agua sanitaria
- DN agujeros mm
- Altura máxima dm
- Espacio para la instalación de mm

Ejecución

Bombas de circulación de agua caliente sanitaria de alta eficiencia energética con motor síncrono con imán permanente de rotor húmedo controlado por variador de frecuencia.
Cuerpo bomba bronce con bocas de impulsión y aspiración en línea.

Aplicaciones

- Sistemas de circulación de agua caliente sanitaria.

Datos Técnicos

- Temperatura del líquido de +5 °C a +65 °C
- Temperatura mbiente de 0 °C a +40 °C
- Presión máxima: 10 bar
- Almacenaje: -20°C/+70°C UR 95% a 40 °C
- Marcado: conforme a los requisitos CE
- Nivel sonoro ≤ 38 dB (A).
- Presión mínima de aspiración:
  - 0,05 bar at 75 °C
  - 0,28 bar a 90 °C.
- Máx. cantidad de glicol: 20%
- EMC según: EN 55014-1, EN 55014-2, EN 61000-3-2, EN 61000-3-3
- Bocas roscadas según ISO 228: G 1 1/4, G 1 1/2.
- Índice de referencia de los circuladores más eficientes es IEE ≤ 0,20.

Motor

Motor síncrono con imanes permanentes.
- Número de revoluciones del motor: Variable
- Tensión de alimentación: monofásico 230 V (-10%, 6%)
- Frecuencia: 50 Hz
- Protección: IP 44
- Clase de aislamiento: F
- Protección de la sobrecarga (integrado)
- Cable: fases y neutro
- Ejecución según: EN 60335-1, EN 60335-2-51.

Ejecuciones especiales bajo demanda

Versión NCE PPR equipada con un módulo adicional que permite el control de la bomba con una señal analógica 0-10V.
Uniones de latón.

Campo de aplicación

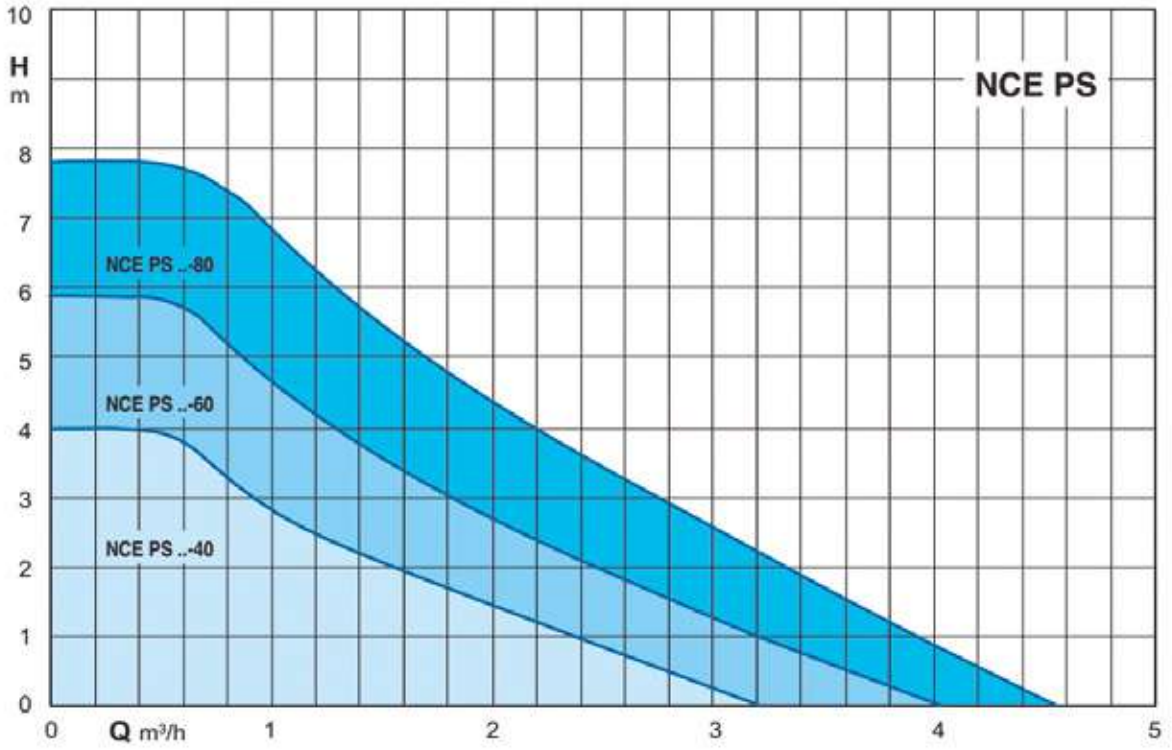

CÓDIGO	MODELO	DN	H	Q	1~ 230V		P1	a	Peso	PRECIO
			m	m3/h	A min.	A máx.	W máx.	mm	kg	
E70P85000000	**NCE PS 20-40/130**	G 1 1/4	4	3	0,05	0,2	20	130	2,2	**607 €**
E70P85010000	**NCE PS 25-40/130**	G 1 1/2	4	3	0,05	0,2	20	130	2,2	**607 €**
E70P85020000	**NCE PS 20-60/130**	G 1 1/4	6	3,5	0,05	0,32	35	130	2,2	**619 €**
E70P85030000	**NCE PS 25-60/130**	G 1 1/4	6	3,5	0,05	0,32	35	130	2,2	**619 €**
E70P85040000	**NCE PS 20-80/130**	G 1 1/4	8	4	0,05	0,5	55	130	2,2	**719 €**
E70P85050000	**NCE PS 25-80/130**	G 1 1/4	8	4	0,05	0,5	55	130	2,2	**719 €**

Bombas circuladoras de agua caliente sanitaria

Materiales

Componentes	NCS3 ..-40, -50	NCS3..-70
Cuerpo bomba	Bronce	
Rodete	Material composite	
Eje	Acero inoxidable AISI 420	
Cojinete	Carbono	Cerámica

Designación

NCS3 20 - 40 / 130

- Série
- DN agujeros mm
- Altura máxima dm
- Altura de montaje en mm

Ejecución

Cuerpo bomba en bronce con orificios de aspiración e impulsión del mismo diámetro y dispuestos sobre el mismo eje (ejecución “in-line”).
Camisa del rotor en acero inoxidable AISI 316.
Uniones de latón bajo demanda.

Aplicaciones

- Recirculación de agua caliente sanitaria.

Límites de empleo

- Temperatura líquido: de +5 °C a +65 °C.
- Temperatura ambiente hasta 40 °C.
- Nivel sonoro ≤ 43 dB (A)
- Presión mínima en fase de aspiración: 0,05 bar a 50 °C
- Presión máxima: 10 bar.

Motor

- Motor a inducción a 2 polos, 50 Hz.
- **NCS3**: monofásico 230 V.
- Aislamiento clase H.
- Protección IP 44.

Campo de aplicación

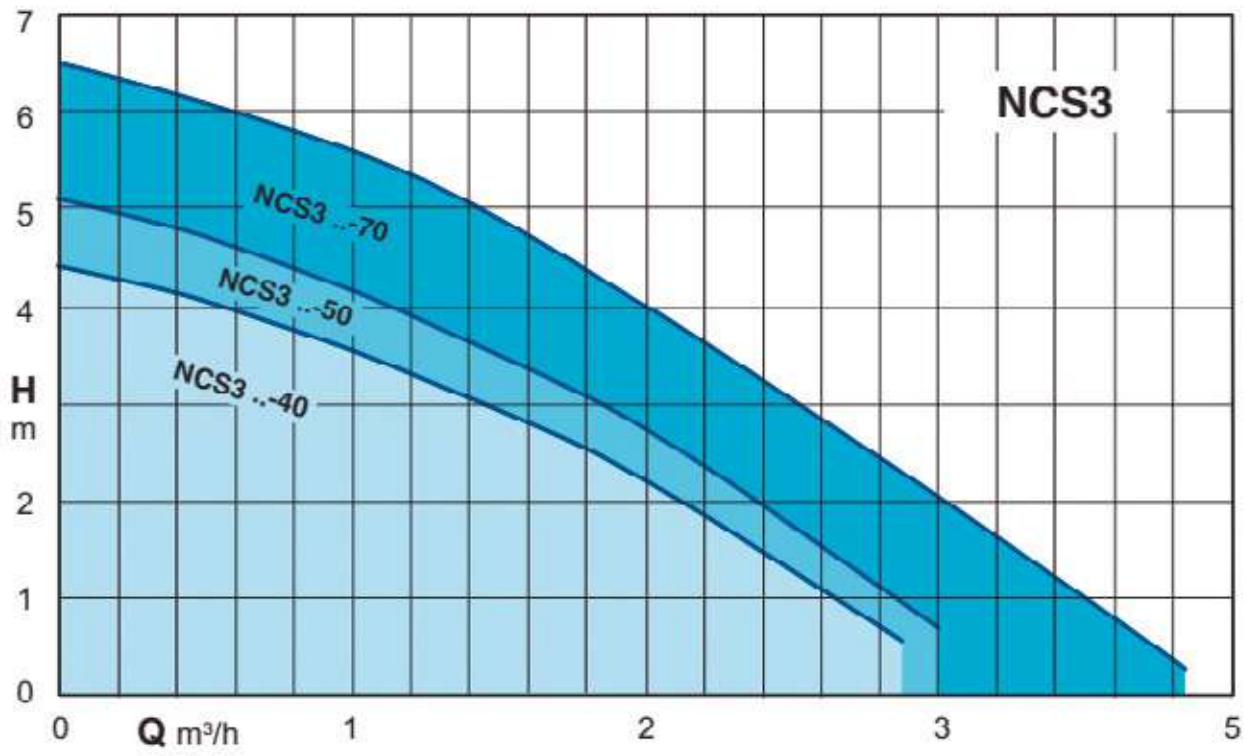

CÓDIGO	MODELO	DN	Pos.	P1	1 x 230V	a	Peso	PRECIO
				W	A	mm	kg	
E70P18010000	**NCS3 20-40/130**	G 1 1/4	3	70	0,30	130	2,3	**356 €**
			2	59	0,26			
E70P18100000	**NCS3 25-40/130**	G 1 1/2	1	41	0,18	130	2,3	**369 €**
E70P18020000	**NCS3 20-50/130**	G 1 1/4	3	91	0,38	130	2,5	**358 €**
			2	65	0,28			
E70P18110000	**NCS3 25-50/130**	G 1 1/2	1	42	0,18	130	2,5	**387 €**
E70P18030000	**NCS3 20-70/130**	G 1 1/4	3	148	0,66	130	3,8	**464 €**
			2	128	0,59			
E70P18120000	**NCS3 25-70/130**	G 1 1/2	1	87	0,41	130	3,8	**464 €**

Racors

Kits Racor Laton

Código	Kit Racor Laton	Modelo	Precio
E44036640000	**G1 - G1/2**	NC.. 15..	31 €
E44036030000	**G1 1/4 - G3/4**	NC.. 20..	35 €
E44031970000	**G1 1/2 - G1**	NC.. 25..	42 €
E44031980000	**G2 - G1 1/4**	NC.. 32..	55 €

Kits Racor Hierro

Código	Kit Racor Hierro	Modelo	Precio
E44036031000	**G1 1/4 - G3/4**	NC.. 20..	18 €
E44031971000	**G1 1/2 - G1**	NC.. 25..	20 €
E44031981000	**G2 - G1 1/4**	NC.. 32..	27 €

Kits Racor Hierro

Código	Kit Racor Hierro	Modelo	Precio
E44029736000	**G1 1/4 - G1 1/4**	NC.. 32..	70 €
E44029735000	**G1 1/2 - G1 1/2**	NC.. 40..	74 €
E44029732000	**G2 - G2**	NC.. 50..	89 €
E44029734000	**G2 1/2 - G2 1/2**	NC.. 65..	101 €
E44029741000	**DN80 - DN80**	NC.. 80..	126 €
E44029743000	**DN100 - DN100**	NC.. 100..	159 €

Regulador electrónico para bombas

Materiales

Componente	IDROMAT-2
Cuerpo	Polyamide PA 6
Membrana	Goma natural

Ejecución

Dispositivo dotado de un sensor de caudal y de un sensor de presión conexionados a un sistema electrónico.
Orificios de entrada y salida del mismo diámetro (G1).
Con válvula de retención incorporada.
Manómetro 0-10 bar para IDROMAT 2.

Aplicaciones

Para el control automático de bombas para el suministro y aumento de la presión de agua.
Controla el arranque de la bomba a la abertura del suministro y la desconecta y cierre.

Protege la bomba:

– Contra el funcionamiento en seco;
– Contra el funcionamiento con falta de agua en la aspiración (por falta de agua en el conducto de llegada estando la bomba en carga, por el tubo aspirante no sumergido o una altura de aspi-ración excesiva, por entrada de aire en la aspiración).
– Contra el funcionamiento con la impulsión cerrada.

Límites de empleo

Código	Tipo	Presión de arranque	Altura bomba	Precio
EEIDROMAT200	IDROMAT 2-15	1,5 bar	> 20 m	**106 €**

- Para bombas con caudal hasta 10 m3/h.
- Presión máxmima de servicio: 10 bar.
- Temperatura de lìquido hasta 60 °C.
- Tensión de alimentaciòn: 220 V - 250 V monofàsica.
- Frecuencia: 50 - 60 Hz.
- Protección: IP 55 (IP 65 para IDROMAT2).
- Amperios:
  - 8A max en funcionamiento (16A max durante el arranque) para IDROMAT 3;
  - 16A max en funcionamiento (30A max durante el arranque) para IDROMAT 4.

Regulador electrónico para bombas

Materiales

Componente	IDROMAT 3-4
Cuerpo	Polyamide PA 6 con F.V.
Membrana	Goma natural

Ejecución

Dispositivo para el control de electrobombas, dotato de un sensor de caudal y de un sensor de presión conexionados a un sistema electrónico.
Orificios de entrada y salida del mismo diámetro (G1).
Con válvula de retención incorporada.
Manómetro 0-10 bar de serie para todos los modelos.
Función de RESET automatico para restablecer el funcionamiento sin la intervención manual para IDROMAT 4.

Aplicaciones

Para el control automático de bombas para el suministro y aumento de la presión de agua.
Controla el arranque de la bomba al abrir cualquier punto de suministro y su desconecxión al cierre.

Protege la bomba:
– Contra el funcionamiento en seco;
– Contra el funcionamiento con falta de agua en la aspiración (por falta de agua en el conducto de llegada estando la bomba en carga, por el tubo aspirante no sumergido o una altura de aspiración excesiva, por entrada de aire en la aspiración).
– Contra el funcionamiento con la impulsión cerrada.

Límites de empleo

Código	Tipo	Presión de arranque	Altura bomba	Precio
EEIDROMAT300	IDROMAT 3	1,5 bar	> 23 m	**106 €**
EEIDROMAT400	IDROMAT 4	regulable	(1)	**140 €**

(1) 1,5 bar por encima de la presión de arranque prevista.

- Para bombas con caudal hasta 10 m3/h.
- Presión máxmima de servicio: 10 bar.
- Temperatura de lìquido hasta 60 °C.
- Tensión de alimentaciòn: 230 V ±10% monofàsica.
- Frequencia: 50 - 60 Hz.
- Protección: IP 65.
- Amperios:
  - 8A max en funcionamiento (16A max durante el arranque) para IDROMAT 3;
  - 16A max en funcionamiento (30A max durante el arranque) para IDROMAT 4.

Sistema de velocidad variable dirigido por Inversor

Fabricación

Sistema de velocidad variable dirigido por Inversor para el control de la presión de utilización en las instalaciones domésticas y residenciales. Easymat se aplica a la tubería de ida y su sistema de enganche y enfriamento (patentado) lo renden f'acil por asemblar y de dimensiones compactas. Easymat está equipado con un sensor de presión, unión G ¼ y cable 1,5 m.

Aplicación

Inversor para el control automático de bombas de abastecimiento y aumento de presión del agua. El sistema mantiene constante la presión al interior de la maquinaria y manda el arranque y la parada de la bomba según la demanda del usuario.

Protege la bomba:
- contra funcionamiento en seco
- contra funcionamiento con boca cerrada
- contra sobrecorriente en el motor
- contra sobretensión o bajo tensión en la red de alimentación

Límites de utilización

EASYMAT MM - tensión en entrada: 1~230V ±10%
- tensión en salida: 1~230V

EASYMAT MT - tensión en entrada: 1~230V ±10%
- tensión en salida: 3~230V

- Frecuencia en entrada: 50-60 Hz
- Frecuencia en salida: hasta 70 Hz
- Nivel de protección: IP55
- Máxima temperatura ambiente: 40 °C
- Temperatura líquido hasta 40 °C
- Máximo caudal: 3 l/min
- Altitud: no superior a 1000 m, al interior de un cuarto.

Construcción

(ejecución estándar)
El sistema está compuesto por:
- Variador de frecuencia
- Sensor de presión
- Tornillos de fijado
- Bornera general
- Prensacables
- Guarnición de huecos múltiples

Bajo demanda

- Cunas de conexión al tubo
- Filtro de entrada y filtro de salida

Ventajas

Presión constante
Easymat, a través del Inversor integrado, mantiene la presión constante cuando cambia la cantidad de agua requerida por el usuario.

Ahorro energético
Easymat, trabajando en velocidad variable, gasta sólo la energía requerida instantáneamente por la maquinaria.

Fiabilidad del sistema
Easymat, gracias a su construcción patentada, no siende atraversado por líquido de la maquinaria, no está afectado en su funcionamiento por eventuales suciedades contenidas en eso. Además, el sistema está preparado para la instalación de un flotador y está integrado con la función contra el funcionamiento en seco.

Flexibilidad
EasyMat por su diseño único (patentado), no está en contacto con el líquido bombeado. Esto permite una mayor flexibilidad de instalación, como no es necesario intervenir en las tuberías o instalar válvulas de interceptación en la maquinaria.

Facilidad de utilización
Equipado con una pantalla de comunicación, la elección del punto de trabajo se vuelve muy sencilla e intuitiva.

Posibilidad de comunicación entre las unidades
La flexibilidad del sistema permite ensamblar varias unidades que pueden comunicar entre ellas a través de un microprocesador que puede controlar hasta 2 Easymat con un único transductor de presión.

Sistema de velocidad variable dirigido por Inversor

Tipo

Código	Tipo	(1)	Potencia motor 230V kW	Precio
E44022700000	Monofásico Easymat 9,2MM	9,2	0,37 - 1,5	**957 €**
E44022200000	Trifásico Easymat 9,2MT	9,2	0,37 - 2,2	**957 €**

Kit abrazadera para conexión al tubo

Código	Tipo	Conexión	Precio
E45500910000	**Kit abrazadera G 1**	G 1”	**27 €**
E45500920000	**Kit abrazadera G 1 1/4**	G 1” 1/4	**27 €**
E45500930000	**Kit abrazadera G 1 1/2**	G 1” 1/2	**27 €**

Sistema de velocidad variable a través de variador de frecuencia

Ejecución

Sistema de velocidad variable controlado por variador de frecuencia para el control del motor en aplicaciones de abastecimiento de agua y la producción/distribución de agua caliente/fría. I-MAT es un sistema integrado de control que, aplicado al motor, permite la gestión de un amplio campo de aplicaciones y modalidades de funcionamiento.

Aplicación

Variador de frecuencia para el control automático de bombas para:
- Abastecimiento de agua
- Distribución y transporte de agua
- Producción y distribución de agua caliente/fría
- Tratamiento de aguas

Protege la bomba contra:
- Contra el funcionamiento en seco
- Contra el funcionamiento con válvula cerrada
- Contra sobrecorriente del motor
- Contra sobretensión o bajatensión de la red de alimentación
- Contra el desequilibrio de fases

Límites de utilización

Voltaje estándar: 400V ± 10% (380-415V) Trifásico
Tensión de entrada: 3 -380V-5% ÷ 3 -480V+5%
Tensión de salida: 0 ÷ 100% de la tensión de entrada
Frecuencia en entrada: 50-60Hz
Frecuencia en salida: hasta 70Hz
Protección: IP55
Máxima temperatura ambiente: 50°C
Altitud: en el habitáculo donde se instale no han de estar por encima de 1000m

Construcción

(Ejecución estándar)
El sistema está compuesto por:
- Variador de frecuencia
- Panel de control intercambiable
- Placa de terminales
- Placa de señales
- Prensacables

Ejecuciones especiales bajo demanda:

- Adaptador para montar en motor
- Adaptador para montar en pared
- Transductor de presión y temperatura
- Interruptor principal
- Filtro de entrada y filtro de salida

Ventajas

Flexibilidad
El variador de frecuencia I-MAT está dotado de un software que permite diversas modalidades de funcionamiento de modo que pueda cubrir el mayor número de aplicaciones.

Fiabilidad
El disipador de calor de alta eficiencia con el ventilador integrado, permite refrigerar el variador de frecuencia independientemente del motor, garantizando una mayor fiabilidad del sistema.

Seguridad
La particular forma del variador de frecuencia I-MAT, ha permitido separarla zona de terminales de señal de la zona de terminales de potencia, permitiendo al usuario conectar las señales en condiciones seguras.

Facilidad de utilización
El panel de control integrado permite la programación de todos los parámetros directamente en el variador de frecuencia. Además, es posible retirar el panel de control y controlarlo a distancia a través de una conexión por cable.

Comunicación con otras unidades
La flexibilidad del sistema permite, con una tarjeta electrónica opcional, ensamblar más unidades permitiendo la comunicación entre ellos. El sistema es capaz de controlar bombas de velocidad variable (hasta 6 bombas) y bombas de velocidad fija (hasta 5 bombas).

Sistema de velocidad variable a través de variador de frecuencia

Tipo

Código	Trifásico	(1)	Potencia motor 400V kW	Precio
E44022800000	I-MAT 5,2 TT-A	5,2	0,55 ÷ 1,8	**2.342 €**
E44022900000	I-MAT 11,2 TT-B	11,2	2,2 ÷ 4	**2.799 €**
E44023000000	I-MAT 25,8 TT-C	25,8	5,5 ÷ 11	**4.292 €**
E44023100000	I-MAT 65,4 TT-D	65,4	15 ÷ 30	**10.014 €**
E44023110000	I-MAT 119 TT-E	19	37 ÷ 55	**16.640 €**

(1) Máxima corriente suministrada por el variador de frecuencia A

Kit adaptador motor

Código	Tipo	Precio
E44050790000	Kit adaptador motor I-MAT Tipo 1 A	**131 €**
E44050810000	Kit adaptador motor I-MAT Tipo 2 B	**131 €**
E44052950000	Kit adaptador motor I-MAT Tipo 3 B-112	**131 €**
E44051720000	Kit adaptador motor I-MAT Tipo 4 C-112	**153 €**
E44051730000	Kit adaptador motor I-MAT Tipo 5 C-132	**153 €**
E44055410000	Kit adaptador motor I-MAT Tipo 6 C-160	**153 €**
E44055420000	Kit adaptador motor I-MAT Tipo 7 D-132	**247 €**
E44055430000	Kit adaptador motor I-MAT Tipo 8 D-160	**247 €**

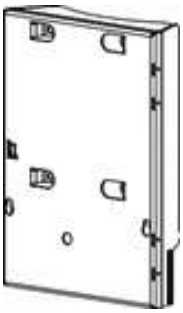

Kit adaptador pared

Código	Tipo	Precio
E44050800000	Kit adaptador pared I-MAT A	**105 €**
E44050200000	Kit adaptador pared I-MAT B	**105 €**
E44051740000	Kit adaptador pared I-MAT C	**123 €**
E44055440000	Kit adaptador pared I-MAT D	**210 €**

Transductor

Código	Tipo	Precio
E27017760000	Transductor pres. 0-10BAR 4-20 MA+Cable	**172 €**
E27031680000	Transductor pres. 0-16BAR 4-20 MA+Cable	**172 €**
E27031690000	Transductor pres. 0-25BAR 4-20 MA+Cable	**172 €**
E27031700000	Transductor pres. Dif. Mod.890.09.2190 4 BAR	**1.560 €**
E27031710000	Transductor pres. Dif. Mod.890.09.2190 10 BAR	**1.560 €**
E27031720000	Transductor de temperatura -50/150ºC + Cable	**1.102 €**

Equipo de presión con bomba multicelular Inox.

IDROMAT-2

IDROMAT-3

Aplicaciones

- Para líquidos límpios, sin particulas sólidas en suspensión y no agresivos para los materiales de la bomba.
- Para la distribución automática a presión del agua en instalaciones de uso domestico: chalets, casas de campo, apartamentos, viviendas, riegos por aspersión, etc...
- Es necesario el empleo de la válvula de pie cuando el equipo trabaje en aspiración negativa, y de retención cuando trabaje en carga.
- Antes de poner en marcha el equipo asegurarse de cebar correctamente la electrobomba.

Construcción

- Los equipos están compuestos de:
  - Electrobomba (ver características en página catálogo 100).
  - Idromat-2 y Idromat-3.

Aplicaciones

La mejor solución para la aspiración y el trasvase de líquidos gracias a su gran capacidad de autoaspiración y a la posibilidad de funcionar, aunque la presencia del líquido sea discontinua. Íntegramente realizada en acero Inox AISI 316, resulta particularmente indicada para líquidos corrosivos, agua de mar y líquidos alimentarios como leche, vino, aceite, zumos.

Límites de empleo

- Altura de aspiración 6m.
- Temperatura del líquido: máx 90º C (130º C con junta en Viton)
- Densidad max: 1,1g/cm3
- Sin partículas duras en suspensión (ej. ARENA)
- No usar con gasolinas, disolventes, en general con riesgo de explosión o incendio.

Motor

- Motor asíncrono monofásico para ALM o trifásico para ALT.
- Protección IP44.
- Conmutador rotativo profesional para invertir el sentido de giro.
- Servicio continuo.

CÓDIGO	1 230V	kW	HP	Q m3/h	0	1	1,5	2	2,5	3	3,5	4	4,25	PRECIO
				Q l/min	0	16,6	25	33,3	41,6	50	58,3	66,6	70,8	
EEMXH0000031	**MXHM 203/ID-2**	0,45	0,6	H m	33	31	29	27	24,5	21,7	18,6	15,5	13,8	**687 €**
EEMXH0000088	**MXHM 203/ID-3**	0,45	0,6		33	31	29	27	24,5	21,7	18,6	15,5	13,8	**687 €**
EEMXH0000036	**MXHM 204E/ID-2**	0,55	0,75		45	42,5	40,4	37,5	34,5	30,8	26,7	22,4	20,1	**674 €**
EEMXH0000074	**MXHM 204E/ID-3**	0,55	0,75		45	42,5	40,4	37,5	34,5	30,8	26,7	22,4	20,1	**674 €**
EEMXH0000042	**MXHM 205E/ID-2**	0,75	1		57	53,5	50,5	47,5	43,5	39	34	28,5	25,8	**728 €**
EEMXH0000075	**MXHM 205E/ID-3**	0,75	1		57	53,5	50,5	47,5	43,5	39	34	28,5	25,8	**728 €**
EEMXH0000047	**MXHM 206/ID-2**	1,1	1,5		68,5	65	61,5	58	53,5	48	43	36,5	33,5	**1.389 €**
EEMXH0000084	**MXHM 206/ID-3**	1,1	1,5		68,5	65	61,5	58	53,5	48	43	36,5	33,5	**1.389 €**

CÓDIGO	1 230V	kW	HP	Q m3/h	0	2,25	3	3,5	4	4,5	5	6	7	PRECIO
				Q l/min	0	37,5	50	58,3	66,6	75	83,3	100	116	
EEMXH0000055	**MXHM 404E/ID-2**	0,75	1	H m	44,5	40,5	38	36,5	35	33	31	26	20	**1.033 €**
EEMXH0000092	**MXHM 404E/ID-3**	0,75	1		44,5	40,5	38	36,5	35	33	31	26	20	**1.033 €**
EEMXH0000060	**MXHM 405E/ID-2**	1,1	1,5		56,5	52	50	47,5	45,5	43	40	33,5	26	**1.380 €**
EEMXH0000082	**MXHM 405E/ID-3**	1,1	1,5		56,5	52	50	47,5	45,5	43	40	33,5	26	**1.380 €**
EEMXH0000065	**MXHM 406/ID-2**	1,5	2		68,5	63	60	58	56	53,5	51	44	35	**1.480 €**
EEMXH0000081	**MXHM 406/ID-2**	1,5	2		68,5	63	60	58	56	53,5	51	44	35	**1.480 €**

CÓDIGO	1 230V	kW	HP	Q m3/h	0	1	1,5	2	2,5	3	3,5	4	4,5	5	5,4	PRECIO
				Q l/min	0	16,6	25	33,3	41,6	50	58,3	66,6	75	83,3	90	
EEMXP0000022	**MXPM 204/A/ID-2**	0,55	0,75	H m	45	40	37,5	35	28,5	28,5	25	21,5	17	13	9	**575 €**
EEMXP0000034	**MXPM 204/A/ID-3**	0,55	0,75		45	40	37,5	35	28,5	28,5	25	21,5	17	13	9	**575 €**
EEMXP0000041	**MXPM 205/A/ID-3**	0,75	1		56	50	46,5	43,5	40	35,5	31	26,5	21	16	11	**647 €**

CÓDIGO	1 230V	kW	HP	Q m3/h	0	2,25	3	3,5	4	4,5	5	6	7,2	PRECIO
				Q l/min	0	37,5	50	58,3	66,6	75	83,3	100	120	
EEMXP0000030	**MXPM 404/A/ID-2**	0,75	1	H m	46	40	38	36,5	34	32	29,5	24	16	**801 €**
EEMXP0000036	**MXPM 404/A/ID-3**	0,75	1		46	40	38	36,5	34	32	29,5	24	16	**801 €**
EEMXP0000042	**MXPM 405/A/ID-3**	1,1	1,5		56	50	47	45	42	39,5	36	29,5	20	**953 €**

Kits equipos de presión domésticos

Kits para ensamblar a bomba

En el precio NO está incluida la bomba.

Código	Modelo	Precio*
EEKITID20000	**KIT ID-2**	122 €
EEKITID30000	**KIT ID-3**	122 €
EEKITID40000	**KIT ID-4**	158 €
EEKIT20AMRS0	**KIT 20 AMR-S**	197 €
EEKIT24AMR00	**KIT 24 AMR**	128 €
EEKIT50AMRS0	**KIT 50 AMR-S**	344 €

calpeda®

e-idos® products

SOLUCIONES PLUG AND PLAY

EFICIENCIA ENERGÉTICA

DISEÑO COMPACTO

Sistema de presurización con control integrado

Kit de aspiración negativa (Opcional)

Materiales

Componente	Material
Cuerpo bomba Tapa del cuerpo	Acero al Cr-Ni 1.4301 EN 10088 (AISI 304)
Eje bomba	Acero al cromo 1.4104 EN 10088 (AISI 430)
Tapón	Acero al Cr-Ni 1.4305 EN 10088 (AISI 303)
Cuerpo aspiración (E-MXA) Cuerpo elemento (E-MXA,E-MXP) Rodete Difusor (E-NGX) Inyector (E-NGX)	PPO-GF20 (Noryl)
Sello mecánico	Carbón - Cerámica - NBR

INSTALACIÓN FÁCIL
Solución plug and Play

AHORROS ECONÓMICOS
Motor monofásico de alta eficiencia ahorro de energía del 24% en comparación con una bomba tradicional

UTILIZACIÓN FÁCIL E INTUITIVO
Dotado de lógica programable, gracias al sensor analógico, el producto permite la programación de la presión de re-arranque. Una solución ideal que reduce o elimina la necesidad de un vaso de expansión.

Ejecución
Grupo de presión compacto, de fácil programación e instalación. Dispone de transductor de presión integrado. La bomba se pone en marcha y se detiene a la presión pre-programada. El sistema dispone de válvula de retención en la aspiración de la bomba. El equipo se suministra con acumulador hidroneumático de 4 Litros.

Empleo
Para trabajo en aspiraciones positivas. En caso de aspiración negativa es necesario colocar un kit para permitir el cebado del tubo de aspiración (ver imagen).

Utilización
Para instalaciones de abastecimiento de aguas domésticas.
Para sistemas de riego.

Ventajas
- Motor asíncrono monofásico con alta eficiencia.
- Condensador menos estresado en tensión.
- Temperatura del motor inferior y uniforme.
- Control de potencia del motor.
- Elección de la presión de re arranque.
- Elección de la presión de paro.
- Sin pérdida de carga debido a los dispositivos de medición.
- Control de voltaje y corriente.
- Control del valor máximo de la corriente de arranque.

Controles
- Contra el funcionamiento en seco.
- Sobrecarga y sobre temperatura del motor.
- Bloqueo de electrobomba.
- Control de la alimentación eléctrica.
- Control de excesivos arranques por hora.

Límites de empleo
- Temperatura líquido: de 0 °C a +35 °C (de 0 °C a + 50 °C para E-MXP).
- Temperatura ambiente hasta +40 °C.
- Presión máxima admitida en el cuerpo de la bomba: 8 bar.
- Servicio continuo.

Motor
Motor a inducción 2 polos, 50 Hz (n = 2800 1/min).
Monofásico 230 V ± 10%, con protector térmico.
Condensador incorporado en la caja de bornes.
Cable: H07RN-F, 3 G 1,5 mm2, longitud 1,5 m, con clavija CEI-UNEL 47166.
Aislamiento clase F.
Protección IP X4.
Ejecución según: EN 60034-1;
EN 60335-1, EN 60335-2-41

CÓDIGO	BOMBA 1 ~	230V	P1	P2		Q m3/h	0	1	1,5	2	2,25	3	3,5	4	4,5	5	5,4	6	6,5	PRECIO
		A	kW	kW	HP	Q l/min	0	16,6	25	33,3	37,5	50	58,3	66,6	75	83,3	90	100	108,3	
EEEIDOSMXP23	**E-MXPM 203-PCD**	2,7	0,56	0,45	0,6	H m	33,7	30,5	28,6	26,4	25,2	21,1	17,9	14,4	10,8	7,0				**1.022 €**
EEEIDOSMXP24	**E-MXPM 204-PCD**	3,8	0,70	0,55	0,75		45,1	40,9	38,5	35,8	34,4	29,4	25,6	21,3	16,7	11,9				**1.083 €**
EEEIDOSMXP25	**E-MXPM 205-PCD**	4,8	0,89	0,75	1		55,6	50,4	47,3	43,9	42,1	36,1	31,4	26,3	20,9	15,3				**1.184 €**
EEEIDOSMXP43	**E-MXPM 403-PCD**	3,8	0,75	0,55	0,75		34,0				30,1	27,9	26,2	24,2	22,0	19,6	17,5	13,8	10,2	**1.133 €**
EEEIDOSMXP44	**E-MXPM 404-PCD**	4,8	1,05	0,75	1		44,9				39,5	36,9	34,7	32,2	29,4	26,3	23,5	18,9	14,4	**1.221 €**

P1 Máxima potencia absorbida.
P2 Potencia nominal del motor.
H Altura total en m.

Resultados de las pruebas con agua fría y limpia, sin gas.
Para el valor del NPSH se recomienda un margen de seguridad de + 0,5 m.

Tolerancias según UNI EN ISO 9906:2012.

Grupos de presión de 1 a 3 bombas horizontales a velocidad fija o variable

Campo de aplicación

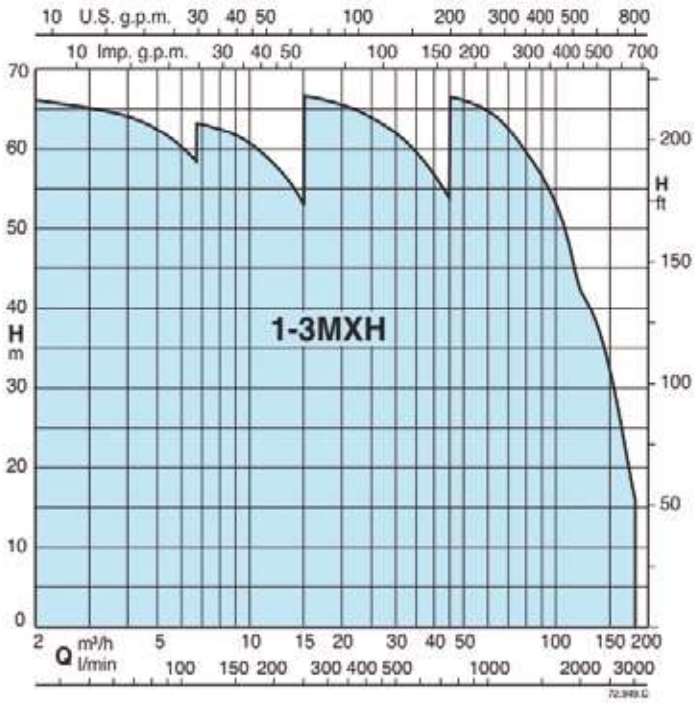

Prestaciones / Equipos con una bomba

CÓDIGO	Descripción	Precio	CÓDIGO	Descripción	Precio	CÓDIGO	Descripción	Precio	Motor kW	Motor HP	AVM	AVV
EE1MMXH00002	**1M MXH 204/A**	1.363 €	EE1MMXH00014	**1M MXHM 204/A**	1.201 €	EE1VMXH20400	**1V MXH 204/A**	A consultar	0,55	0,75	150	24
EE1MMXH00003	**1M MXH 205/B**	1.448 €	EE1MMXH00015	**1M MXHM 205/A**	1.252 €	EE1VMXH20500	**1V MXH 205/B**		0,75	1	150	24
EE1MMXH00004	**1M MXH 206/C**	1.776 €	EE1MMXH00016	**1M MXHM 206**	1.886 €	EE1VMXH20600	**1V MXH 206/C**		1,1	1,5	150	24
EE1MMXH00007	**1M MXH 404/B**	1.527 €	EE1MMXH00018	**1M MXHM 404/A**	1.545 €	EE1VMXH40004	**1V MXH 404/B**		0,75	1	200	24
EE1MMXH00008	**1M MXH 405/C**	1.667 €	EE1MMXH00019	**1M MXHM 405**	1.879 €	EE1VMXH40005	**1V MXH 405/C**		1,1	1,5	200	24
EE1MMXH00009	**1M MXH 406/A**	1.889 €	EE1MMXH00020	**1M MXHM 406**	1.994 €	EE1VMXH40006	**1V MXH 406/A**		1,5	2	200	24
EE1MMXH00011	**1M MXH 804/A**	1.917 €	EE1MMXH00022	**1M MXHM 804**	1.916 €	EE1VMXH80004	**1V MXH 804/A**		1,5	2	300	24
EE1MMXH00012	**1M MXH 805/B**	2.117 €	-		-	EE1VMXH80005	**1V MXH 805/B**		1,8	2,5	300	24
EE1MMXH16004	**1M MXH 1604/A**	2.777 €	-		-	EE1VMXH16004	**1V MXH 1604/A**		3	4	500	24
EE1MMXH16005	**1M MXH 1605/B**	2.954 €	-		-	EE1VMXH16005	**1V MXH 1605/B**		3,7	5	500	24
EE1MMXH16006	**1M MXH 1606/B**	3.068 €	-		-	EE1VMXH16006	**1V MXH 1606/B**		4	5,5	500	24
EE1MMXH20003	**1M MXH 2003**	3.373 €	-		-	EE1VMXH20003	**1V MXH 2003**		3	4	500	24
EE1MMXH20004	**1M MXH 2004/A**	3.615 €	-		-	EE1VMXH20004	**1V MXH 2004/A**		4	5,5	500	24
EE1MMXH20005	**1M MXH 2005**	4.539 €	-		-	EE1VMXH20005	**1V MXH 2005**		5,5	7,5	500	24
EE1MMXH32003	**1M MXH-F 3203/A**	4.842 €	-		-	EE1VMXH32003	**1V MXH-F 3203/A**		5,5	7,5	700	24
EE1MMXH32004	**1M MXH-F 3204/A**	5.723 €	-		-	EE1VMXH32004	**1V MXH-F 3204/A**		7,5	10	700	24
EE1MMXH48003	**1M MXH-F 4803/A**	6.324 €	-			EE1VMXH48003	**1V MXH-F 4803/A**		7,5	10	2 x 700	24

1M
Velocidad fija.

1V
Velocidad variable.

AVM
Acumulador Versión M - Aconsejable.

AVV
Acumulador Versión Variador.

Prestaciones / Equipos con dos bombas

CÓDIGO	Descripción	Precio	CÓDIGO	Descripción	Precio	CÓDIGO	Descripción	Precio	CÓDIGO	Descripción	Precio	Motor kW	Motor HP	AVM	AVV
EE2MMXH00002	**2MMXH204/A**	2.382 €	EE2MMXH00013	**2MMXHM204/A**	2.073 €	EE2VMXH00010	**2VMXH204/A**	4.379 €	A consultar	**2VMSMXH204/A**	A consultar	0,55 x2	0,75 x2	150	24
EE2MMXH00003	**2MMXH205/B**	2.551 €	EE2MMXH00014	**2MMXHM205/A**	2.176 €	EE2VMXH00003	**2VMXH205/B**	4.554 €		**2VMSMXH205/B**		0,75 x2	1 x2	150	24
EE2MMXH00004	**2MMXH206/C**	3.208 €	EE2MMXH00015	**2MMXHM206**	3.534 €	EE2VMXH00004	**2VMXH206/C**	5.206 €		**2VMSMXH206/C**		1,1 x2	1,5 x2	150	24
EE2MMXH00006	**2MMXH404/B**	2.779 €	EE2MMXH00017	**2MMXHM404/A**	2.813 €	EE2VMXH00005	**2VMXH404/B**	4.703 €		**2VMSMXH404/B**		0,75 x2	1 x2	200	24
EE2MMXH00007	**2MMXH405/C**	3.096 €	EE2MMXH00018	**2MMXHM405**	3.571 €	EE2VMXH00006	**2VMXH405/C**	5.028 €		**2VMSMXH405/C**		1,1 x2	1,5 x2	200	24
EE2MMXH00008	**2MMXH406/A**	3.502 €	EE2MMXH00019	**2MMXHM406**	3.758 €	EE2VMXH00007	**2VMXH406/A**	5.659 €		**2VMSMXH406/A**		1,5 x2	2 x2	200	24
EE2MMXH00010	**2MMXH804/A**	3.584 €	EE2MMXH00021	**2MMXHM804**	3.670 €	EE2VMXH00011	**2VMXH804/A**	5.801 €		**2VMSMXH804/A**		1,5 x2	2 x2	300	24
EE2MMXH00011	**2MMXH805/B**	3.984 €	-		-	EE2VMXH00009	**2VMXH805/B**	6.323 €		**2VMSMXH805/B**		1,8 x2	2,5 x2	300	24
EE2MMXH16004	**2MMXH1604/A**	5.332 €	-		-	EE2VMXH16004	**2VMXH1604/A**	7.682 €		**2VMSMXH1604/A**		3 x2	4 x2	500	24
EE2MMXH16005	**2MMXH1605/B**	5.686 €	-		-	EE2VMXH16005	**2VMXH1605/B**	8.642 €		**2VMSMXH1605/B**		3,7 x2	5 x2	500	24
EE2MMXH16006	**2MMXH1606/B**	5.913 €	-		-	EE2VMXH16006	**2VMXH1606/B**	8.831 €		**2VMSMXH1606/B**		4 x2	5,5 x2	500	24
EE2MMXH20003	**2MMXH2003**	6.502 €	-		-	EE2VMXH20003	**2VMXH2003**	8.798 €		**2VMSMXH2003**		3 x2	4 x2	500	24
EE2MMXH20004	**2MMXH2004/A**	6.986 €	-		-	EE2VMXH20004	**2VMXH2004/A**	9.905 €		**2VMSMXH2004/A**		4 x2	5,5 x2	500	24
EE2MMXH20005	**2MMXH2005**	8.833 €	-		-	EE2VMXH20005	**2VMXH2005**	12.436 €		**2VMSMXH2005**		5,5 x2	7,5 x2	500	24
EE2MMXH32003	**2MMXH-F3203/A**	11.453 €	-		-	EE2VMXH32003	**2VMXH-F3203/A**	13.284 €		**2VMSMXH-F3203/A**		5,5 x2	7,5 x2	700	24
EE2MMXH32004	**2MMXH-F3204/A**	13.340 €	-		-	EE2VMXH32004	**2VMXH-F3204/A**	15.371 €		**2VMSMXH-F3204/A**		7,5 x2	10 x2	700	24
EE2MMXH48003	**2MMXH-F4803/A**	15.268 €	-			EE2VMXH48003	**2VMXH-F4803/A**	17.884 €		**2VMSMXH-F4803/A**		7,5 x2	10 x2	2 x700	24

2M
Velocidad fija.

2V
Velocidad variable.

2VMS
Velocidad variable MULTIMASTER

AVM
Acumulador Versión M - Aconsejable.

AVV
Acumulador Versión Variador.

Prestaciones / Equipos con tres bombas

CÓDIGO	Descripción	Precio	CÓDIGO	Descripción	Precio	CÓDIGO	Descripción	Precio	Motor		AVM	AVV
									kW	HP		
EE3MMXH20004	**3M MXH 204/A**	A consultar	EE3VMXH00204	**3V MXH 204/A**	5.690 €	A consultar	**3VMS MXH 204/A**	A consultar	0,55 x3	0,75 x3	150	24
EE3MMXH20005	**3M MXH 205/B**		EE3VMXH00205	**3V MXH 205/B**	5.944 €		**3VMS MXH 205/B**		0,75 x3	1 x3	150	24
EE3MMXH20006	**3M MXH 206/C**		EE3VMXH00206	**3V MXH 206/C**	6.928 €		**3VMS MXH 206/C**		1,1 x3	1,5 x3	150	24
EE3MMXH40004	**3M MXH 404/B**		EE3VMXH40004	**3V MXH 404/B**	6.198 €		**3VMS MXH 404/B**		0,75 x3	1 x3	200	24
EE3MMXH40005	**3M MXH 405/C**		EE3VMXH00001	**3V MXH 405/C**	6.673 €		**3VMS MXH 405/C**		1,1 x3	1,5 x3	200	24
EE3MMXH40006	**3M MXH 406/A**		EE3VMXH00002	**3V MXH 406/A**	7.729 €		**3VMS MXH 406/A**		1,5 x3	2 x3	200	24
EE3MMXH80004	**3M MXH 804/A**		EE3VMXH80004	**3V MXH 804/A**	7.737 €		**3VMS MXH 804/A**		1,5 x3	2 x3	300	24
EE3MMXH80005	**3M MXH 805/B**		EE3VMXH80005	**3V MXH 805/B**	8.412 €		**3VMS MXH 805/B**		1,8 x3	2,5 x3	300	24
EE3MMXH16004	**3M MXH 1604/A**		EE3VMXH16004	**3V MXH 1604/A**	10.424 €		**3VMS MXH 1604/A**		3 x3	4 x3	500	24
EE3MMXH16005	**3M MXH 1605/B**		EE3VMXH16005	**3V MXH 1605/B**	10.955 €		**3VMS MXH 1605/B**		3,7 x3	5 x3	500	24
EE3MMXH16006	**3M MXH 1606/B**		EE3VMXH16006	**3V MXH 1606/B**	11.296 €		**3VMS MXH 1606/B**		4 x3	5,5 x3	500	24
EE3MMXH20003	**3M MXH 2003**		EE3VMXH20003	**3V MXH 2003**	13.085 €		**3VMS MXH 2003**		3 x3	4 x3	500	24
EE3MMXH20040	**3M MXH 2004/A**		EE3VMXH20004	**3V MXH 2004/A**	14.536 €		**3VMS MXH 2004/A**		4 x3	5,5 x3	500	24
EE3MMXH20050	**3M MXH 2005**		EE3VMXH20005	**3V MXH 2005**	18.484 €		**3VMS MXH 2005**		5,5 x3	7,5 x3	500	24
EE3MMXH32003	**3M MXH-F 3203/A**		EE3VMXH32003	**3V MXH-F 3203/A**	17.883 €		**3VMS MXH-F 3203/A**		5,5 x3	7,5 x3	700	24
EE3MMXH32004	**3M MXH-F 3204/A**		EE3VMXH32004	**3V MXH-F 3204/A**	22.249 €		**3VMS MXH-F 3204/A**		7,5 x3	10 x3	700	24
EE3MMXH48003	**3M MXH-F 4803/A**		EE3VMXH48003	**3V MXH-F 4803/A**	23.874 €				7,5 x3	10 x3	2 x700	24

3M
Velocidad fija.

3V
Velocidad variable.

3VMS
Velocidad variable MULTIMASTER

AVM
Acumulador Versión M - Aconsejable.

AVV
Acumulador Versión Variador.

Grupos de presión de 1 a 3 bombas verticales monobloc a velocidad fija o variable

Campo de aplicaciones

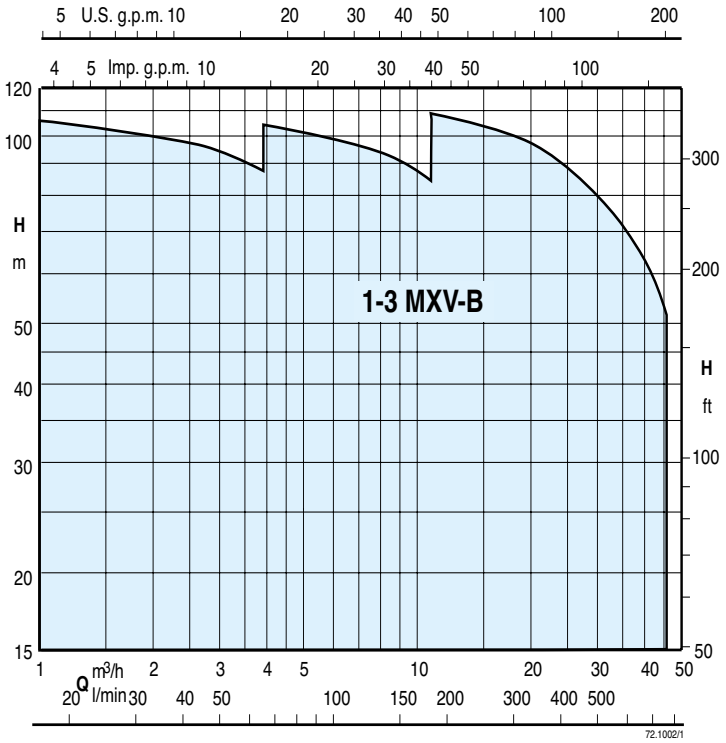

Prestaciones / Equipos con una bomba

CÓDIGO	Descripción	Precio	CÓDIGO	Descripción	Precio	CÓDIGO	Descripción	Precio	Motor kW	Motor HP	AVM	AVV
EE1MMXVB3004	**1M MXV-B 25-304**	2.181 €	EE1MMXVBM304	**1M MXV-BM 25-304**	2.170 €	A consultar	**1V MXV-B 25-304**	A consultar	0,75	1	200	24
EE1MMXVB3005	**1M MXV-B 25-305**	2.223 €	EE1MMXVBM305	**1M MXV-BM 25-305**	2.217 €		**1V MXV-B 25-305**		0,75	1	200	24
EE1MMXVB3006	**1M MXV-B 25-306/A**	2.335 €	EE1MMXVBM306	**1M MXV-BM 25-306**	2.343 €		**1V MXV-B 25-306/A**		1,1	1,5	200	24
EE1MMXVB3007	**1M MXV-B 25-307/A**	2.398 €	EE1MMXVBM307	**1M MXV-BM 25-307**	2.395 €		**1V MXV-B 25-307/A**		1,1	1,5	200	24
EE1MMXVB3008	**1M MXV-B 25-308/A**	2.487 €	EE1MMXVBM308	**1M MXV-BM 25-308**	2.471 €		**1V MXV-B 25-308/A**		1,5	2	200	24
EE1MMXVB3010	**1M MXV-B 25-310/A**	2.331 €	EE1MMXVBM310	**1M MXV-BM 25-310**	2.677 €		**1V MXV-B 25-310/A**		1,5	2	200	24
EE1MMXVB5004	**1M MXV-B 32-504/A**	2.233 €	EE1MMXVBM504	**1M MXV-BM 32-504**	2.114 €		**1V MXV-B 32-504/A**		1,1	1,5	300	24
EE1MMXVB5005	**1M MXV-B 32-505/A**	2.076 €	EE1MMXVBM505	**1M MXV-BM 32-505**	2.155 €		**1V MXV-B 32-505/A**		1,1	1,5	300	24
EE1MMXVB5006	**1M MXV-B 32-506/A**	2.133 €	EE1MMXVBM506	**1M MXV-BM 32-506**	2.183 €		**1V MXV-B 32-506/A**		1,5	2	300	24
EE1MMXVB5007	**1M MXV-B 32-507/A**	2.165 €	EE1MMXVBM507	**1M MXV-BM 32-507**	2.255 €		**1V MXV-B 32-507/A**		1,5	2	300	24
EE1MMXVB5008	**1M MXV-B 32-508/B**	2.288 €	-	-	-		**1V MXV-B 32-508/B**		2,2	3	500	24
EE1MMXVB5010	**1M MXV-B 32-510/B**	2.379 €	-	-	-		**1V MXV-B 32-510/B**		2,2	3	500	24
EE1MMXVB9004	**1M MXV-B 40-904/A**	2.418 €	EE1MMXVBM904	**1M MXV-BM 40-904**	2.469 €		**1V MXV-B 40-904/A**		1,5	2	300	24
EE1MMXVB9005	**1M MXV-B 40-905/B**	2.480 €	-	-	-		**1V MXV-B 40-905/B**		2,2	3	500	24
EE1MMXVB9006	**1M MXV-B 40-906/B**	2.591 €	-	-	-		**1V MXV-B 40-906/B**		2,2	3	500	24
EE1MMXVB9007	**1M MXV-B 40-907/A**	2.903 €	-	-	-		**1V MXV-B 40-907/A**		3	4	700	24
EE1MMXVB9008	**1M MXV-B 40-908/A**	3.027 €	-	-	-		**1V MXV-B 40-908/A**		3	4	700	24
EE1MMXVB9010	**1M MXV-B 40-910/B**	3.335 €	-	-	-		**1V MXV-B 40-910/B**		3,7	5	700	24

1M
Velocidad fija.

1V
Velocidad variable.

AVM
Acumulador Versión M - Aconsejable.

AVV
Acumulador Versión Variador.

Prestaciones / Equipos con dos bombas

CÓDIGO	Descripción	Precio	CÓDIGO	Descripción	Precio	CÓDIGO	Descripción	Precio	CÓDIGO	Descripción	Precio	Motor kW	Motor HP	AVM	AVV
EE2MMXVB3004	**2MMXV-B 25-304**	4.105 €	EE2MMXVBM304	**2MMXV-BM 25-304**	4.269 €	EE2VMXVB3004	**2VMXV-B 25-304**	A consultar	A consultar	**2VMSMXV-B 25-304**	A consultar	0,75 x2	1 x2	200	24
EE2MMXVB3005	**2MMXV-B 25-305**	4.190 €	EE2MMXVBM305	**2MMXV-BM 25-305**	4.363 €	EE2VMXVB3005	**2VMXV-B 25-305**			**2VMSMXV-B 25-305**		0,75 x2	1 x2	200	24
EE2MMXVB3006	**2MMXV-B 25-306/A**	4.415 €	EE2MMXVBM306	**2MMXV-BM 25-306**	4.602 €	EE2VMXVB3006	**2VMXV-B 25-306/A**			**2VMSMXV-B 25-306/A**		1,1 x2	1,5 x2	200	24
EE2MMXVB3007	**2MMXV-B 25-307/A**	4.540 €	EE2MMXVBM307	**2MMXV-BM 25-307**	4.719 €	EE2VMXVB3007	**2VMXV-B 25-307/A**			**2VMSMXV-B 25-307/A**		1,1 x2	1,5 x2	200	24
EE2MMXVB3008	**2MMXV-B 25-308/A**	4.720 €	EE2MMXVBM308	**2MMXV-BM 25-308**	4.828 €	EE2VMXVB3008	**2VMXV-B 25-308/A**			**2VMSMXV-B 25-308/A**		1,5 x2	2 x2	200	24
EE2MMXVB3010	**2MMXV-B 25-310/A**	4.422 €	EE2MMXVBM310	**2MMXV-BM 25-310**	5.039 €	EE2VMXVB3010	**2VMXV-B 25-310/A**			**2VMSMXV-B 25-310/A**		1,5 x2	2 x2	200	24
EE2MMXVB5004	**2MMXV-B 32-504/A**	4.206 €	EE2MMXVBM504	**2MMXV-BM 32-504**	3.965 €	EE2VMXVB5004	**2VMXV-B 32-504/A**			**2VMSMXV-B 32-504/A**		1,1 x2	1,5 x2	300	24
EE2MMXVB5005	**2MMXV-B 32-505/A**	3.892 €	EE2MMXVBM505	**2MMXV-BM 32-505**	4.048 €	EE2VMXVB5005	**2VMXV-B 32-505/A**	5.858 €		**2VMSMXV-B 32-505/A**		1,1 x2	1,5 x2	300	24
EE2MMXVB5006	**2MMXV-B 32-506/A**	4.006 €	EE2MMXVBM506	**2MMXV-BM 32-506**	4.195 €	EE2VMXVB5006	**2VMXV-B 32-506/A**	6.248 €		**2VMSMXV-B 32-506/A**		1,5 x2	2 x2	300	24
EE2MMXVB5007	**2MMXV-B 32-507/A**	4.069 €	EE2MMXVBM507	**2MMXV-BM 32-507**	4.339 €	EE2VMXVB5007	**2VMXV-B 32-507/A**	6.311 €		**2VMSMXV-B 32-507/A**		1,5 x2	2 x2	300	24
EE2MMXVB5008	**2MMXV-B 32-508/B**	4.315 €	-	-	-	EE2VMXVB5008	**2VMXV-B 32-508/B**	6.556 €		**2VMSMXV-B 32-508/B**		2,2 x2	3 x2	500	24
EE2MMXVB5010	**2MMXV-B 32-510/B**	4.497 €	-	-	-	EE2VMXVB5010	**2VMXV-B 32-510/B**	6.730 €		**2VMSMXV-B 32-510/B**		2,2 x2	3 x2	500	24
EE2MMXVB9004	**2MMXV-B 40-904/A**	4.591 €	EE2MMXVBM904	**2MMXV-BM 40-904**	4.776 €	EE2VMXVB9004	**2VMXV-B 40-904/A**	6.806 €		**2VMSMXV-B 40-904/A**		1,5 x2	2 x2	300	24
EE2MMXVB9005	**2MMXV-B 40-905/B**	4.750 €	-	-		EE2VMXVB9005	**2VMXV-B 40-905/B**	6.967 €		**2VMSMXV-B 40-905/B**		2,2 x2	3 x2	500	24
EE2MMXVB9006	**2MMXV-B 40-906/B**	4.966 €	-	-	-	EE2VMXVB9006	**2VMXV-B 40906/B**	7.174 €		**2VMSMXV-B 40-906/B**		2,2 x2	3 x2	500	24
EE2MMXVB9007	**2MMXV-B 40-907/A**	5.592 €	-	-	-	EE2VMXVB9007	**2VMXV-B 40-907/A**	7.923 €		**2VMSMXV-B 40-907/A**		3 x2	4 x2	700	24
EE2MMXVB9008	**2MMXV-B 40-908/A**	5.666 €	-	-	-	EE2VMXVB9008	**2VMXV-B 40-908/A**	8.047 €		**2VMSMXV-B 40-908/A**		3 x2	4 x2	700	24
EE2MMXVB9010	**2MMXV-B 40-910/B**	6.282 €	-	-	-	EE2VMXVB9010	**2VMXV-B 40-910/B**	9.269 €		**2VMSMXV-B 40-910/B**		3,7 x2	5 x2	700	24

2M
Velocidad fija.

2V
Velocidad variable.

2VMS
Velocidad variable MULTIMASTER

AVM
Acumulador Versión M - Aconsejable.

AVV
Acumulador Versión Variador.

Prestaciones / Equipos con una bomba

CÓDIGO	Descripción	Precio
EE1MMXVB1502	**1M/MXV-B 50-1502 400V TRIF**	3.152 €
EE1MMXVB1503	**1M/MXV-B 50-1503 400V TRIF**	3.235 €
EE1MMXVB1504	**1M/MXV-B 50-1504 400V TRIF**	3.536 €
EE1MMXVB1505	**1M/MXV-B 50-1505 400V TRIF**	3.997 €
EE1MMXVB1506	**1M/MXV-B 50-1506 400V TRIF**	5.243 €
EE1MMXVB1507	**1M/MXV-B 50-1507 400V TRIF**	5.360 €
EE1MMXVB1508	**1M/MXV-B 50-1508 400V TRIF**	5.483 €
EE1MMXVB1509	**1M/MXV-B 50-1509 400V TRIF**	5.978 €
EE1MMXVB1510	**1M/MXV-B 50-1510 400V TRIF**	6.103 €

1M
Velocidad fija.

1V
Velocidad variable.

AVM
Acumulador Versión M - Aconsejable.

AVV
Acumulador Versión Variador.

Prestaciones / Equipos con dos bombas

CÓDIGO	Descripción	Precio	CÓDIGO	Descripción	Precio
EE2MMXVB1502	**2M/MXV-B 50-1502 400V TRIF**	5.647 €	EE2VMXVB1502	**2V/MXV-B 50-1502 400V TRIF**	7.888 €
EE2MMXVB1503	**2M/MXV-B 50-1503 400V TRIF**	5.814 €	EE2VMXVB1503	**2V/MXV-B 50-1503 400V TRIF**	8.054 €
EE2MMXVB1504	**2M/MXV-B 50-1504 400V TRIF**	6.404 €	EE2VMXVB1504	**2V/MXV-B 50-1504 400V TRIF**	8.814 €
EE2MMXVB1505	**2M/MXV-B 50-1505 400V TRIF**	7.374 €	EE2VMXVB1505	**2V/MXV-B 50-1505 400V TRIF**	10.410 €
EE2MMXVB1506	**2M/MXV-B 50-1506 400V TRIF**	9.742 €	EE2VMXVB1506	**2V/MXV-B 50-1506 400V TRIF**	12.393 €
EE2MMXVB1507	**2M/MXV-B 50-1507 400V TRIF**	9.976 €	EE2VMXVB1507	**2V/MXV-B 50-1507 400V TRIF**	12.627 €
EE2MMXVB1508	**2M/MXV-B 50-1508 400V TRIF**	10.231 €	EE2VMXVB1508	**2V/MXV-B 50-1508 400V TRIF**	12.883 €
EE2MMXVB1509	**2M/MXV-B 50-1509 400V TRIF**	11.579 €	EE2VMXVB1509	**2V/MXV-B 50-1509 400V TRIF**	14.498 €
EE2MMXVB1510	**2M/MXV-B 50-1510 400V TRIF**	8.079 €	EE2VMXVB1510	**2V/MXV-B 50-1510 400V TRIF**	14.748 €

1M
Velocidad fija.

1V
Velocidad variable.

AVM
Acumulador Versión M - Aconsejable.

AVV
Acumulador Versión Variador.

Prestaciones / Equipos con tres bombas

CÓDIGO	Descripción	Precio	CÓDIGO	Descripción	Precio	CÓDIGO	Descripción	Precio	Motor		AVM	AVV
									kW	HP		
EE3MMXVB3004	**3M MXV-B 25-304**	A consultar	-	**3V MXV-B 25-304**	A consultar	A consultar	**3VMS MXV-B 25-304**	A consultar	0,75 x3	1 x3	200	24
EE3MMXVB3005	**3M MXV-B 25-305**		-	**3V MXV-B 25-305**			**3VMS MXV-B 25-305**		0,75 x3	1 x3	200	24
EE3MMXVB3006	**3M MXV-B 25-306/A**		-	**3V MXV-B 25-306/A**			**3VMS MXV-B 25-306/A**		1,1 x3	1,5 x3	200	24
EE3MMXVB3007	**3M MXV-B 25-307/A**		-	**3V MXV-B 25-307/A**			**3VMS MXV-B 25-307/A**		1,1 x3	1,5 x3	200	24
EE3MMXVB3008	**3M MXV-B 25-308/A**		-	**3V MXV-B 25-308/A**			**3VMS MXV-B 25-308/A**		1,5 x3	2 x3	200	24
EE3MMXVB3010	**3M MXV-B 25-310/A**		-	**3V MXV-B 25-310/A**			**3VMS MXV-B 25-310/A**		1,5 x3	2 x3	200	24
EE3MMXVB5004	**3M MXV-B 32-504/A**		-	**3V MXV-B 32-504/A**			**3VMS MXV-B 32-504/A**		1,1 x3	1,5 x3	300	24
EE3MMXVB5005	**3M MXV-B 32-505/A**		EE3VMXVB5005	**3V MXV-B 32-505/A**	8.180 €		**3VMS MXV-B 32-505/A**		1,1 x3	1,5 x3	300	24
EE3MMXVB5006	**3M MXV-B 32-506/A**		EE3VMXVB5006	**3V MXV-B 32-506/A**	8.626 €		**3VMS MXV-B 32-506/A**		1,5 x3	2 x3	300	24
EE3MMXVB5007	**3M MXV-B 32-507/A**		EE3VMXVB5007	**3V MXV-B 32-507/A**	8.724 €		**3VMS MXV-B 32-507/A**		1,5 x3	2 x3	300	24
EE3MMXVB5008	**3M MXV-B 32-508/B**		EE3VMXVB5008	**3V MXV-B 32-508/B**	9.089 €		**3VMS MXV-B 32-508/B**		2,2 x3	3 x3	500	24
EE3MMXVB5010	**3M MXV-B 32-510/B**		EE3VMXVB5010	**3V MXV-B 32-510/B**	9.363 €		**3VMS MXV-B 32-510/B**		2,2 x3	3 x3	500	24
EE3MMXVB9004	**3M MXV-B 40-904/A**		EE3VMXVB9004	**3V MXV-B 40-904/A**	9.525 €		**3VMS MXV-B 40-904/A**		1,5 x3	2 x3	300	24
EE3MMXVB9005	**3M MXV-B 40-905/B**		EE3VMXVB9005	**3V MXV-B 40-905/B**	9.765 €		**3VMS MXV-B 40-905/B**		2,2 x3	3 x3	500	24
EE3MMXVB9006	**3M MXV-B 40-906/B**		EE3VMXVB9006	**3V MXV-B 40-906/B**	10.195 €		**3VMS MXV-B 40-906/B**		2,2 x3	3 x3	500	24
EE3MMXVB9007	**3M MXV-B 40-907/A**		EE3VMXVB9007	**3V MXV-B 40-907/A**	11.122 €		**3VMS MXV-B 40-907/A**		3 x3	4 x3	700	24
EE3MMXVB9008	**3M MXV-B 40-908/A**		EE3VMXVB9008	**3V MXV-B 40-908/A**	11.286 €		**3VMS MXV-B 40-908/A**		3 x3	4 x3	700	24
EE3MMXVB9010	**3M MXV-B 40-910/B**		EE3VMXVB9010	**3V MXV-B 40-910/B**	13.364 €		**3VMS MXV-B 40-810/B**		3,7 x3	5 x3	700	24

CÓDIGO	Descripción	Precio
EE3MMXVB1502	**3M/MXV-B 50-1502 400V TRIF**	A consultar
EE3MMXVB1503	**3M/MXV-B 50-1503 400V TRIF**	
EE3MMXVB1504	**3M/MXV-B 50-1504 400V TRIF**	
EE3MMXVB1505	**3M/MXV-B 50-1505 400V TRIF**	
EE3MMXVB1506	**3M/MXV-B 50-1506 400V TRIF**	
EE3MMXVB1507	**3M/MXV-B 50-1507 400V TRIF**	
EE3MMXVB1508	**3M/MXV-B 50-1508 400V TRIF**	
EE3MMXVB1509	**3M/MXV-B 50-1509 400V TRIF**	
EE3MMXVB1510	**3M/MXV-B 50-1510 400V TRIF**	
EE3VMXVB1502	**3V/MXV-B 50-1502 400V TRIF**	11.325
EE3VMXVB1503	**3V/MXV-B 50-1503 400V TRIF**	11.575
EE3VMXVB1504	**3V/MXV-B 50-1504 400V TRIF**	14.449
EE3VMXVB1505	**3V/MXV-B 50-1505 400V TRIF**	14.819
EE3VMXVB1506	**3V/MXV-B 50-1506 400V TRIF**	17.908
EE3VMXVB1507	**3V/MXV-B 50-1507 400V TRIF**	18.259
EE3VMXVB1508	**3V/MXV-B 50-1508 400V TRIF**	18.641
EE3VMXVB1509	**3V/MXV-B 50-1509 400V TRIF**	21.062
EE3VMXVB1510	**3V/MXV-B 50-1510 400V TRIF**	21.437

3M
Velocidad fija.

3V
Velocidad variable.

3VMS
Velocidad variable MULTIMASTER

AVM
Acumulador Versión M - Aconsejable.

AVV
Acumulador Versión Variador.

Grupos de presión de 1 a 3 bombas verticales a velocidad fija o variable

Campo de aplicaciones

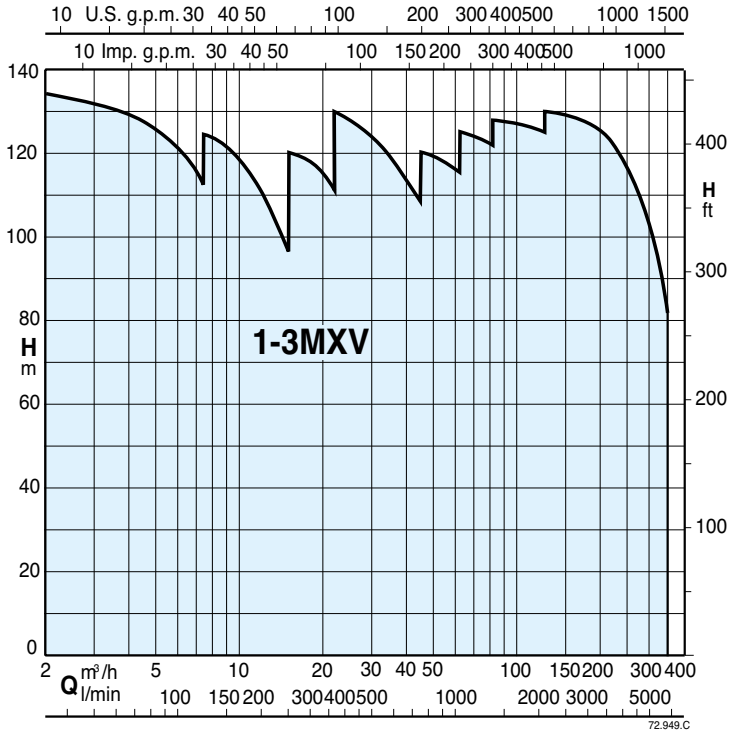

Prestaciones / Equipos con una bomba

CÓDIGO	Descripción	Precio	CÓDIGO	Descripción	Precio	Motor		AVM	AVV
						kW	HP		
EE1MMXV25304	**1M MXV 25-304/C**			**1V MXV 25-304/C**		0,75	1	200	24
EE1MMXV25305	**1M MXV 25-305/C**			**1V MXV 25-305/C**		0,75	1	200	24
EE1MMXV25306	**1M MXV 25-306/D**			**1V MXV 25-306/D**		1,1	1,5	200	24
EE1MMXV25307	**1M MXV 25-307/D**			**1V MXV 25-307/D**		1,1	1,5	200	24
EE1MMXV25308	**1M MXV 25-308/D**			**1V MXV 25-308/D**		1,5	2	200	24
EE1MMXV25310	**1M MXV 25-310/D**			**1V MXV 25-310/D**		1,5	2	200	24
EE1MMXV25312	**1M MXV 25-312/D**			**1V MXV 25-312/D**		2,2	3	300	24
EE1MMXV32504	**1M MXV 32-504/D**			**1V MXV 32-504/D**		1,1	1,5	300	24
EE1MMXV32505	**1M MXV 32-505/D**			**1V MXV 32-505/D**		1,1	1,5	300	24
EE1MMXV32506	**1M MXV 32-506/D**			**1V MXV 32-506/D**		1,5	2	300	24
EE1MMXV32507	**1M MXV 32-507/D**			**1V MXV 32-507/D**		1,5	2	500	24
EE1MMXV32508	**1M MXV 32-508/D**			**1V MXV 32-508/D**		2,2	3	500	24
EE1MMXV32510	**1M MXV 32-510/D**			**1V MXV 32-510/D**		2,2	3	500	24
EE1MMXV32512	**1M MXV 32-512/C**			**1V MXV 32-512/C**		3	4	500	24
EE1MMXV40904	**1M MXV 40-904/D**			**1V MXV 40-904/D**		1,5	2	300	24
EE1MMXV40905	**1M MXV 40-905/D**			**1V MXV 40-905/D**		2,2	3	500	24
EE1MMXV40906	**1M MXV 40-906/D**			**1V MXV 40-906/D**		2,2	3	500	24
EE1MMXV40907	**1M MXV 40-907/C**			**1V MXV 40-907/C**		3	4	700	24
EE1MMXV40908	**1M MXV 40-908/C**			**1V MXV 40-908/C**		3	4	700	24
EE1MMXV40910	**1M MXV 40-910/D**			**1V MXV 40-910/D**		4	5,5	700	24
EE1MMXV40911	**1M MXV 40-911/D**			**1V MXV 40-911/D**		4	5,5	700	24
EE1MMXV50103	**1M MXV 50-1503**			**1V MXV 50-1503**		2,2	3	500	24
EE1MMXV50104	**1M MXV 50-1504**			**1V MXV 50-1504**		3	4	500	24
EE1MMXV50105	**1M MXV 50-1505**		A Consultar	**1V MXV 50-1505**	A Consultar	4	5,5	500	24
EE1MMXV50106	**1M MXV 50-1506**			**1V MXV 50-1506**		5,5	7,5	700	24
EE1MMXV50107	**1M MXV 50-1507**			**1V MXV 50-1507**		5,5	7,5	700	24
EE1MMXV50108	**1M MXV 50-1508**			**1V MXV 50-1508**		7,5	10	700	24
EE1MMXV50109	**1M MXV 50-1509**			**1V MXV 50-1509**		7,5	10	700	24
EE1MMXV50110	**1M MXV 50-1510**			**1V MXV 50-1510**		7,5	10	700	24
EE1MMXV50203	**1M MXV 50-2003**			**1V MXV 50-2003**		3	4	500	24
EE1MMXV50204	**1M MXV 50-2004**			**1V MXV 50-2004**		4	5,5	500	24
EE1MMXV50205	**1M MXV 50-2005**			**1V MXV 50-2005**		5,5	7,5	500	24
EE1MMXV50206	**1M MXV 50-2006**			**1V MXV 50-2006**		7,5	10	500	24
EE1MMXV50207	**1M MXV 50-2007**			**1V MXV 50-2007**		7,5	10	700	24
EE1MMXV50208	**1M MXV 50-2008**			**1V MXV 50-2008**		9,2	12,5	700	24
EE1MMXV50209	**1M MXV 50-2009**			**1V MXV 50-2009**		9,2	12,5	700	24
EE1MMXV65003	**1M MXV 65-3203/C**			**1V MXV 65-3203/C**		5,5	7,5	900	24
EE1MMXV65004	**1M MXV 65-3204/C**			**1V MXV 65-3204/C**		7,5	10	900	24
EE1MMXV65005	**1M MXV 65-3205/D**			**1V MXV 65-3205/D**		11	15	1400	24
EE1MMXV65006	**1M MXV 65-3206/D**			**1V MXV 65-3206/D**		11	15	1400	24
EE1MMXV65007	**1M MXV 65-3207/D**			**1V MXV 65-3207/D**		15	20	2x900	24
EE1MMXV80002	**1M MXV 80-4802/C**			**1V MXV 80-4802/C**		5,5	7,5	2x900	24
EE1MMXV80003	**1M MXV 80-4803/C**			**1V MXV 80-4803/C**		7,5	10	2x900	24
EE1MMXV80004	**1M MXV 80-4804/D**			**1V MXV 80-4804/D**		11	15	2x900	24
EE1MMXV80005	**1M MXV 80-4805/D**			**1V MXV 80-4805/D**		15	20	2x900	24
EE1MMXV80006	**1M MXV 80-4806/D**			**1V MXV 80-4806/D**		15	20	2x900	24
EE1MMXV80007	**1M MXV 80-4807/E**			**1V MXV 80-4807/E**		18,5	25	2x900	24

1M
Velocidad fija.

1V
Velocidad variable.

AVM
Acumulador Versión M - Aconsejable.

AVV
Acumulador Versión Variador.

Prestaciones / Equipos con dos bombas

CÓDIGO	Descripción	Precio	CÓDIGO	Descripción	Precio	CÓDIGO	Descripción	Precio	Motor kW	Motor HP	AVM	AVV
EE2MMXV25304	**2M MXV 25-304/C**	4.624 €	EE2VMXV25304	**2V MXV 25-304/C**	A consultar	A consultar	**2VMS MXV 25-304/C**	A consultar	0,75 x2	1 x2	200	24
EE2MMXV25305	**2M MXV 25-305/C**	4.705 €	EE2VMXV25305	**2V MXV 25-305/C**			**2VMS MXV 25-305/C**		0,75 x2	1 x2	200	24
EE2MMXV25306	**2M MXV 25-306/D**	5.062 €	EE2VMXV25306	**2V MXV 25-306/D**			**2VMS MXV 25-306/D**		1,1 x2	1,5 x2	200	24
EE2MMXV25307	**2M MXV 25-307/D**	5.160 €	EE2VMXV25307	**2V MXV 25-307/D**			**2VMS MXV 25-307/D**		1,1 x2	1,5 x2	200	24
EE2MMXV25308	**2M MXV 25-308/D**	5.757 €	EE2VMXV25308	**2V MXV 25-308/D**			**2VMS MXV 25-308/D**		1,5 x2	2 x2	200	24
EE2MMXV25310	**2M MXV 25-310/D**	5.969 €	EE2VMXV25310	**2V MXV 25-310/D**			**2VMS MXV 25-310/D**		1,5 x2	2 x2	200	24
EE2MMXV25312	**2M MXV 25-312/D**	6.588 €	EE2VMXV25312	**2V MXV 25-312/D**			**2VMS MXV 25-312/D**		2,2 x2	3 x2	300	24
EE2MMXV32504	**2M MXV 32-504/D**	4.737 €	EE2VMXV32504	**2V MXV 32-504/D**	6.629 €		**2VMS MXV 32-504/D**		1,1 x2	1,5 x2	300	24
EE2MMXV32505	**2M MXV 32-505/D**	4.810 €	EE2VMXV32505	**2V MXV 32-505/D**	6.701 €		**2VMS MXV 32-505/D**		1,1 x2	1,5 x2	300	24
EE2MMXV32506	**2M MXV 32-506/D**	5.449 €	EE2VMXV32506	**2V MXV 32-506/D**	7.531 €		**2VMS MXV 32-506/D**		1,5 x2	2 x2	300	24
EE2MMXV32507	**2M MXV 32-507/D**	5.554 €	EE2VMXV32507	**2V MXV 32-507/D**	7.568 €		**2VMS MXV 32-507/D**		1,5 x2	2 x2	500	24
EE2MMXV32508	**2M MXV 32-508/D**	5.830 €	EE2VMXV32508	**2V MXV 32-508/D**	7.997 €		**2VMS MXV 32-508/D**		2,2 x2	3 x2	500	24
EE2MMXV32510	**2M MXV 32-510/D**	6.024 €	EE2VMXV32510	**2V MXV 32-510/D**	8.192 €		**2VMS MXV 32-510/D**		2,2 x2	3 x2	500	24
EE2MMXV32512	**2M MXV 32-512/C**	7.161 €	EE2VMXV32512	**2V MXV 32-512/C**	9.459 €		**2VMS MXV 32-512/C**		3 x2	4 x2	500	24
EE2MMXV40904	**2M MXV 40-904/D**	5.524 €	EE2VMXV40904	**2V MXV 40-904/D**	7.686 €		**2VMS MXV 40-904/D**		1,5 x2	2 x2	300	24
EE2MMXV40905	**2M MXV 40-905/D**	5.843 €	EE2VMXV40905	**2V MXV 40-905/D**	8.089 €		**2VMS MXV 40-905/D**		2,2 x2	3 x2	500	24
EE2MMXV40906	**2M MXV 40-906/D**	6.164 €	EE2VMXV40906	**2V MXV 40-906/D**	8.411 €		**2VMS MXV 40-906/D**		2,2 x2	3 x2	500	24
EE2MMXV40907	**2M MXV 40-907/C**	6.947 €	EE2VMXV40907	**2V MXV 40-907/C**	9.324 €		**2VMS MXV 40-907/C**		3 x2	4 x2	700	24
EE2MMXV40908	**2M MXV 40-908/C**	7.083 €	EE2VMXV40908	**2V MXV 40-908/C**	9.663 €		**2VMS MXV 40-908/C**		3 x2	4 x2	700	24
EE2MMXV40910	**2M MXV 40-910/D**	7.645 €	EE2VMXV40910	**2V MXV 40-910/D**	10.645 €		**2VMS MXV 40-910/D**		4 x2	5,5 x2	700	24
EE2MMXV40911	**2M MXV 40-911/D**	8.088 €	EE2VMXV40911	**2V MXV 40-911/D**	11.088 €		**2VMS MXV 40-911/D**		4 x2	5,5 x2	700	24
EE2MMXV51003	**2M MXV 50-1503**	6.661 €	EE2VMXV51003	**2V MXV 50-1503**	8.863 €		**2VMS MXV 50-1503**		2,2 x2	3 x2	500	24
EE2MMXV51004	**2M MXV 50-1504**	7.430 €	EE2VMXV51004	**2V MXV 50-1504**	9.766 €		**2VMS MXV 50-1504**		3 x2	4 x2	500	24
EE2MMXV51005	**2M MXV 50-1505**	8.246 €	EE2VMXV51005	**2V MXV 50-1505**	11.200 €		**2VMS MXV 50-1505**		4 x2	5,5 x2	500	24
EE2MMXV51006	**2M MXV 50-1506**	11.854 €	EE2VMXV51006	**2V MXV 50-1506**	14.361 €		**2VMS MXV 50-1506**		5,5 x2	7,5 x2	700	24
EE2MMXV51007	**2M MXV 50-1507**	12.151 €	EE2VMXV51007	**2V MXV 50-1507**	14.658 €		**2VMS MXV 50-1507**		5,5 x2	7,5 x2	700	24
EE2MMXV51008	**2M MXV 50-1508**	12.514 €	EE2VMXV51008	**2V MXV 50-1508**	15.355 €		**2VMS MXV 50-1508**		7,5 x2	10 x2	700	24
EE2MMXV51009	**2M MXV 50-1509**	14.060 €	EE2VMXV51009	**2V MXV 50-1509**	16.837 €		**2VMS MXV 50-1509**		7,5 x2	10 x2	700	24
EE2MMXV51010	**2M MXV 50-1510**	14.340 €	EE2VMXV51010	**2V MXV 50-1510**	17.117 €		**2VMS MXV 50-1510**		7,5 x2	10 x2	700	24
EE2MMXV52003	**2M MXV 50-2003**	7.217 €	EE2VMXV52003	**2V MXV 50-2003**	9.553 €		**2VMS MXV 50-2003**		3 x2	4 x2	500	24
EE2MMXV52004	**2M MXV 50-2004**	7.451 €	EE2VMXV52004	**2V MXV 50-2004**	10.011 €		**2VMS MXV 50-2004**		4 x2	5,5 x2	500	24
EE2MMXV52005	**2M MXV 50-2005**	10.946 €	EE2VMXV52005	**2V MXV 50-2005**	13.454 €		**2VMS MXV 50-2005**		5,5 x2	7,5 x2	500	24
EE2MMXV52006	**2M MXV 50-2006**	12.689 €	EE2VMXV52006	**2V MXV 50-2006**	15.530 €		**2VMS MXV 50-2006**		7,5 x2	10 x2	500	24
EE2MMXV52007	**2M MXV 50-2007**	12.986 €	EE2VMXV52007	**2V MXV 50-2007**	15.827 €		**2VMS MXV 50-2007**		7,5 x2	10 x2	700	24
EE2MMXV52008	**2M MXV 50-2008**	15.732 €	EE2VMXV52008	**2V MXV 50-2008**	19.792 €		**2VMS MXV 50-2008**		9,2 x2	12,5 x2	700	24
EE2MMXV52009	**2M MXV 50-2009**	16.241 €	EE2VMXV52009	**2V MXV 50-2009**	20.301 €		**2VMS MXV 50-2009**		9,2 x2	12,5 x2	700	24
EE2MMXV65003	**2M MXV 65-3203/C**	14.943 €	EE2VMXV65003	**2V MXV 65-3203/C**	17.361 €		**2VMS MXV 65-3203/C**		5,5 x2	7,5 x2	900	24

CÓDIGO	Descripción	Precio	CÓDIGO	Descripción	Precio	CÓDIGO	Descripción	Precio	Motor		AVM	AVV
									kW	HP		
EE2MMXV65004	**2M MXV 65-3204/C**	16.439 €	EE2VMXV65004	**2V MXV 65-3204/C**	19.193 €	A consultar	**2VMS MXV 65-3204/C**	A consultar	7,5 x2	10 x2	900	24
EE2MMXV65005	**2M MXV 65-3205/D**	19.661 €	EE2VMXV65005	**2V MXV 65-3205/D**	23.698 €		**2VMS MXV 65-3205/D**		11 x2	15 x2	1400	24
EE2MMXV65006	**2M MXV 65-3206/D**	20.176 €	EE2VMXV65006	**2V MXV 65-3206/D**	24.213 €		**2VMS MXV 65-3206/D**		11 x2	15 x2	1400	24
EE2MMXV65007	**2M MXV 65-3207/D**	23.599 €	EE2VMXV65007	**2V MXV 65-3207/D**	28.176 €		**2VMS MXV 65-3207/D**		15 x2	20 x2	2x900	24
EE2MMXV80002	**2M MXV 80-4802/C**	14.597 €	EE2VMXV80002	**2V MXV 80-4802/C**	16.995 €		**2VMS MXV 80-4802/C**		5,5 x2	7,5 x2	2x900	24
EE2MMXV80003	**2M MXV 80-4803/C**	16.575 €	EE2VMXV80003	**2V MXV 80-4803/C**	19.391 €		**2VMS MXV 80-4803/C**		7,5 x2	10 x2	2x900	24
EE2MMXV80004	**2M MXV 80-4804/D**	20.367 €	EE2VMXV80004	**2V MXV 80-4804/D**	24.205 €		**2VMS MXV 80-4804/D**		11 x2	15 x2	2x900	24
EE2MMXV80005	**2M MXV 80-4805/D**	22.888 €	EE2VMXV80005	**2V MXV 80-4805/D**	27.509 €		**2VMS MXV 80-4805/D**		15 x2	20 x2	2x900	24
EE2MMXV80006	**2M MXV 80-4806/D**	24.697 €	EE2VMXV80006	**2V MXV 80-4806/D**	29.739 €		**2VMS MXV 80-4806/D**		15 x2	20 x2	2x900	24
EE2MMXV80007	**2M MXV 80-4807/E**	27.998 €	EE2VMXV80007	**2V MXV 80-4807/E**	33.042 €		**2VMS MXV 80-4807/E**		18,5 x2	25 x2	2x900	24
EE2MMXV1062R	**2M MXV 100-6502-2R**	A consultar	EE2VMXV1652R	**2V MXV 100-6502-2R**	22.517 €		**2VMS MXV 100-6502-2R**		7,5 x2	10 x2	2x900	24
EE2MMXV10602	**2M MXV 100-6502**		EE2VMXV16502	**2V MXV 100-6502**	26.974 €		**2VMS MXV 100-6502**		11 x2	15 x2	2x900	24
EE2MMXV1063R	**2M MXV 100-6503-2R**		EE2VMXV1653R	**2V MXV 100-6503-2R**	31.579 €		**2VMS MXV 100-6503-2R**		15 x2	20 x2	2x900	24
EE2MMXV10603	**2M MXV 100-6503/A**		EE2VMXV16503	**2V MXV 100-6503/A**	32.807 €		**2VMS MXV 100-6503/A**		18,5 x2	25 x2	2x900	24
EE2MMXV1064R	**2M MXV 100-6504-2R/A**		EE2VMXV1654R	**2V MXV 100-6504-2R/A**	34.237 €		**2VMS MXV 100-6504-2R/A**		18,5 x2	25 x2	2x900	24
EE2MMXV10604	**2M MXV 100-6504**		EE2VMXV16504	**2V MXV 100-6504**	39.463 €		**2VMS MXV 100-6504**		22 x2	30 x2	2x900	24
EE2MMXV1065R	**2M MXV 100-6505-2R**		EE2VMXV1655R	**2V MXV 100-6505-2R**	53.165 €		**2VMS MXV 100-6505-2R**		30 x2	40 x2	2x900	24
EE2MMXV10605	**2M MXV 100-6505**		EE2VMXV16505	**2V MXV 100-6505**	53.165 €		**2VMS MXV 100-6505**		30 x2	40 x2	2x900	24
EE2MMXV1092R	**2M MXV 100-9002-2R**		EE2VMXV1902R	**2V MXV 100-9002-2R**	28.331 €		**2VMS MXV 100-9002-2R**		11 x2	15 x2	2x900	24
EE2MMXV10902	**2M MXV 100-9002**		EE2VMXV19002	**2V MXV 100-9002**	29.974 €		**2VMS MXV 100-9002**		15 x2	20 x2	2x900	24
EE2MMXV1093R	**2M MXV 100-9003-2R/A**		EE2VMXV1903R	**2V MXV 100-9003-2R/A**	35.938 €		**2VMS MXV 100-9003-2R/A**		18,5 x2	25 x2	2x900	24
EE2MMXV10903	**2M MXV 100-9003**		EE2VMXV19003	**2V MXV 100-9003**	40.451 €		**2VMS MXV 100-9003**		22 x2	30 x2	2x900	24
EE2MMXV1094R	**2M MXV 100-9004-2R**		EE2VMXV1904R	**2V MXV 100-9004-2R**	52.603 €		**2VMS MXV 100-9004-2R**		30 x2	40 x2	2x900	24
EE2MMXV10904	**2M MXV 100-9004**		EE2VMXV19004	**2V MXV 100-9004**	52.603 €		**2VMS MXV 100-9004**		30 x2	40 x2	2x900	24
EE2MMXV1095R	**2M MXV 100-9005-2R**		EE2VMXV1905R	**2V MXV 100-9005-2R**	62.540 €		**2VMS MXV 100-9005-2R**		37 x2	50 x2	2x900	24

2M
Velocidad fija.

2V
Velocidad variable.

2VMS
Velocidad variable MULTIMASTER

AVM
Acumulador Versión M - Aconsejable.

AVV
Acumulador Versión Variador.

Prestaciones / Equipos con tres bombas

CÓDIGO	Descripción	Precio	CÓDIGO	Descripción	Precio	CÓDIGO	Descripción	Precio	Motor kW	Motor HP	AVM	AVV
EE3MMXV25304	**3M MXV 25-304/C**	A consultar	EE3VMXV25304	**3V MXV 25-304/C**	A consultar	A consultar	**3VMS MXV 25-304/C**	A consultar	0,75 x3	1 x3	200	24
EE3MMXV25305	**3M MXV 25-305/C**		EE3VMXV25305	**3V MXV 25-305/C**			**3VMS MXV 25-305/C**		0,75 x3	1 x3	200	24
EE3MMXV25306	**3M MXV 25-306/D**		EE3VMXV25306	**3V MXV 25-306/D**			**3VMS MXV 25-306/D**		1,1 x3	1,5 x3	200	24
EE3MMXV25307	**3M MXV 25-307/D**		EE3VMXV25307	**3V MXV 25-307/D**			**3VMS MXV 25-307/D**		1,1 x3	1,5 x3	200	24
EE3MMXV25308	**3M MXV 25-308/D**		EE3VMXV25308	**3V MXV 25-308/D**			**3VMS MXV 25-308/D**		1,5 x3	2 x3	200	24
EE3MMXV25310	**3M MXV 25-310/D**		EE3VMXV25310	**3V MXV 25-310/D**			**3VMS MXV 25-310/D**		1,5 x3	2 x3	200	24
EE3MMXV25312	**3M MXV 25-312/D**		EE3VMXV25312	**3V MXV 25-312/D**			**3VMS MXV 25-312/D**		2,2 x3	3 x3	300	24
EE3MMXV32504	**3M MXV 32-504/D**		EE3VMXV32504	**3V MXV 32-504/D**	9.593 €		**3VMS MXV 32-504/D**		1,1 x3	1,5 x3	300	24
EE3MMXV32505	**3M MXV 32-505/D**		EE3VMXV32505	**3V MXV 32-505/D**	9.702 €		**3VMS MXV 32-505/D**		1,1 x3	1,5 x3	300	24
EE3MMXV32506	**3M MXV 32-506/D**		EE3VMXV32506	**3V MXV 32-506/D**	10.853 €		**3VMS MXV 32-506/D**		1,5 x3	2 x3	300	24
EE3MMXV32507	**3M MXV 32-507/D**		EE3VMXV32507	**3V MXV 32-507/D**	11.011 €		**3VMS MXV 32-507/D**		1,5 x3	2 x3	500	24
EE3MMXV32508	**3M MXV 32-508/D**		EE3VMXV32508	**3V MXV 32-508/D**	11.506 €		**3VMS MXV 32-508/D**		2,2 x3	3 x3	500	24
EE3MMXV32510	**3M MXV 32-510/D**		EE3VMXV32510	**3V MXV 32-510/D**	11.798 €		**3VMS MXV 32-510/D**		2,2 x3	3 x3	500	24
EE3MMXV32512	**3M MXV 32-512/C**		EE3VMXV32512	**3V MXV 32-512/C**	14.420 €		**3VMS MXV 32-512/C**		3 x3	4 x3	500	24
EE3MMXV40904	**3M MXV 40-904/D**		EE3VMXV40904	**3V MXV 40-904/D**	10.998 €		**3VMS MXV 40-904/D**		1,5 x3	2 x3	300	24
EE3MMXV40905	**3M MXV 40-905/D**		EE3VMXV40905	**3V MXV 40-905/D**	11.557 €		**3VMS MXV 40-905/D**		2,2 x3	3 x3	500	24
EE3MMXV40906	**3M MXV 40-906/D**		EE3VMXV40906	**3V MXV 40-906/D**	12.168 €		**3VMS MXV 40-906/D**		2,2 x3	3 x3	500	24
EE3MMXV40907	**3M MXV 40-907/C**		EE3VMXV40907	**3V MXV 40-907/C**	13.343 €		**3VMS MXV 40-907/C**		3 x3	4 x3	700	24
EE3MMXV40908	**3M MXV 40-908/C**		EE3VMXV40908	**3V MXV 40-908/C**	13.466 €		**3VMS MXV 40-908/C**		3 x3	4 x3	700	24
EE3MMXV40910	**3M MXV 40-910/D**		EE3VMXV40910	**3V MXV 40-910/D**	15.058 €		**3VMS MXV 40-910/D**		4 x3	5,5 x3	700	24
EE3MMXV40911	**3M MXV 40-911/D**		EE3VMXV40911	**3V MXV 40-911/D**	16.117 €		**3VMS MXV 40-911/D**		4 x3	5,5 x3	700	24
EE3MMXV51003	**3M MXV 50-1503**		EE3VMXV51003	**3V MXV 50-1503**	12.547 €		**3VMS MXV 50-1503**		2,2 x3	3 x3	500	24
EE3MMXV51004	**3M MXV 50-1504**		EE3VMXV51004	**3V MXV 50-1504**	13.828 €		**3VMS MXV 50-1504**		3 x3	4 x3	500	24
EE3MMXV51005	**3M MXV 50-1505**		EE3VMXV51005	**3V MXV 50-1505**	15.312 €		**3VMS MXV 50-1505**		4 x3	5,5 x3	500	24
EE3MMXV51006	**3M MXV 50-1506**		EE3VMXV51006	**3V MXV 50-1506**	20.681 €		**3VMS MXV 50-1506**		5,5 x3	7,5 x3	700	24
EE3MMXV51007	**3M MXV 50-1507**		EE3VMXV51007	**3V MXV 50-1507**	21.127 €		**3VMS MXV 50-1507**		5,5 x3	7,5 x3	700	24
EE3MMXV51008	**3M MXV 50-1508**		EE3VMXV51008	**3V MXV 50-1508**	22.133 €		**3VMS MXV 50-1508**		7,5 x3	10 x3	700	24
EE3MMXV51009	**3M MXV 50-1509**		EE3VMXV51009	**3V MXV 50-1509**	24.360 €		**3VMS MXV 50-1509**		7,5 x3	10 x3	700	24
EE3MMXV51010	**3M MXV 50-1510**		EE3VMXV51010	**3V MXV 50-1510**	24.780 €		**3VMS MXV 50-1510**		7,5 x3	10 x3	700	24
EE3MMXV52003	**3M MXV 50-2003**		EE3VMXV52003	**3V MXV 50-2003**	13.509 €		**3VMS MXV 50-2003**		3 x3	4 x3	500	24
EE3MMXV52004	**3M MXV 50-2004**		EE3VMXV52004	**3V MXV 50-2004**	14.118 €		**3VMS MXV 50-2004**		4 x3	5,5 x3	500	24
EE3MMXV52005	**3M MXV 50-2005**		EE3VMXV52005	**3V MXV 50-2005**	19.320 €		**3VMS MXV 50-2005**		5,5 x3	7,5 x3	500	24
EE3MMXV52006	**3M MXV 50-2006**		EE3VMXV52006	**3V MXV 50-2006**	22.396 €		**3VMS MXV 50-2006**		7,5 x3	10 x3	500	24
EE3MMXV52007	**3M MXV 50-2007**		EE3VMXV52007	**3V MXV 50-2007**	22.841 €		**3VMS MXV 50-2007**		7,5 x3	10 x3	700	24
EE3MMXV52008	**3M MXV 50-2008**		EE3VMXV52008	**3V MXV 50-2008**	28.084 €		**3VMS MXV 50-2008**		9,2 x3	12,5 x3	700	24
EE3MMXV52009	**3M MXV 50-2009**		EE3VMXV52009	**3V MXV 50-2009**	28.847 €		**3VMS MXV 50-2009**		9,2 x3	12,5 x3	700	24
EE3MMXV00032	**3M MXV 65-3203/C**		EE3VMXV65003	**3V MXV 65-3203/C**	24.732 €		**3VMS MXV 65-3203/C**		5,5 x3	7,5 x3	900	24

CÓDIGO	Descripción	Precio	CÓDIGO	Descripción	Precio	CÓDIGO	Descripción	Precio	Motor		AVM	AVV
									kW	HP		
EE3MMXV00033	**3M MXV 65-3204/C**	A consultar	EE3VMXV65004	**3V MXV 65-3204/C**	27.433 €	A consultar	**3VMS MXV 65-3204/C**	A consultar	7,5 x3	10 x3	900	24
EE3MMXV00034	**3M MXV 65-3205/D**		EE3VMXV65005	**3V MXV 65-3205/D**	33.417 €		**3VMS MXV 65-3205/D**		11 x3	15 x3	1400	24
EE3MMXV00035	**3M MXV 65-3206/D**		EE3VMXV65006	**3V MXV 65-3206/D**	34.190 €		**3VMS MXV 65-3206/D**		11 x3	15 x3	1400	24
EE3MMXV00036	**3M MXV 65-3207/D**		EE3VMXV65007	**3V MXV 65-3207/D**	40.786 €		**3VMS MXV 65-3207/D**		15 x3	20 x3	2x900	24
EE3MMXV00038	**3M MXV 80-4802/C**		EE3VMXV80002	**3V MXV 80-4802/C**	24.436 €		**3VMS MXV 80-4802/C**		5,5 x3	7,5 x3	2x900	24
EE3MMXV00039	**3M MXV 80-4803/C**		EE3VMXV80003	**3V MXV 80-4803/C**	27.992 €		**3VMS MXV 80-4803/C**		7,5 x3	10 x3	2x900	24
EE3MMXV00040	**3M MXV 80-4804/D**		EE3VMXV80004	**3V MXV 80-4804/D**	34.522 €		**3VMS MXV 80-4804/D**		11 x3	15 x3	2x900	24
EE3MMXV00041	**3M MXV 80-4805/D**		EE3VMXV80005	**3V MXV 80-4805/D**	40.118 €		**3VMS MXV 80-4805/D**		15 x3	20 x3	2x900	24
EE3MMXV00042	**3M MXV 80-4806/D**		EE3VMXV80006	**3V MXV 80-4806/D**	42.833 €		**3VMS MXV 80-4806/D**		15 x3	20 x3	2x900	24
EE3MMXV80007	**3M MXV 80-4807/E**		EE3VMXV80007	**3V MXV 80-4807/E**	47.783 €		**3VMS MXV 80-4807/E**		18,5 x3	25 x3	2x900	24
EE3MMXV1062R	**3M MXV 100-6502-2R**		EE3VMXV1652R	**3V MXV 100-6502-2R**	31.917 €		**3VMS MXV 100-6502-2R**		7,5 x3	10 x3	2x900	24
EE3MMXV10602	**3M MXV 100-6502**		EE3VMXV16502	**3V MXV 100-6502**	37.885 €		**3VMS MXV 100-6502**		11 x3	15 x3	2x900	24
EE3MMXV1063R	**3M MXV 100-6503-2R**		EE3VMXV1653R	**3V MXV 100-6503-2R**	45.436 €		**3VMS MXV 100-6503-2R**		15 x3	20 x3	2x900	24
EE3MMXV10603	**3M MXV 100-6503/A**		EE3VMXV16503	**3V MXV 100-6503/A**	47.038 €		**3VMS MXV 100-6503/A**		18,5 x3	25 x3	2x900	24
EE3MMXV1064R	**3M MXV 100-6504-2R/A**		EE3VMXV1654R	**3V MXV 100-6504-2R/A**	49.183 €		**3VMS MXV 100-6504-2R/A**		18,5 x3	25 x3	2x900	24
EE3MMXV10604	**3M MXV 100-6504**		EE3VMXV16504	**3V MXV 100-6504**	57.383 €		**3VMS MXV 100-6504**		22 x3	30 x3	2x900	24
EE3MMXV1065R	**3M MXV 100-6505-2R**		EE3VMXV1655R	**3V MXV 100-6505-2R**	76.265 €		**3VMS MXV 100-6505-2R**		30 x3	40 x3	2x900	24
EE3MMXV10605	**3M MXV 100-6505**		EE3VMXV16505	**3V MXV 100-6505**	76.636 €		**3VMS MXV 100-6505**		30 x3	40 x3	2x900	24
EE3MMXV1092R	**3M MXV 100-9002-2R**		EE3VMXV1902R	**3V MXV 100-9002-2R**	40.426 €		**3VMS MXV 100-9002-2R**		11 x3	15 x3	2x900	24
EE3MMXV10902	**3M MXV 100-9002**		EE3VMXV19002	**3V MXV 100-9002**	45.882 €		**3VMS MXV 100-9002**		15 x3	20 x3	2x900	24
EE3MMXV1093R	**3M MXV 100-9003-2R/A**		EE3VMXV1903R	**3V MXV 100-9003-2R/A**	52.227 €		**3VMS MXV 100-9003-2R/A**		18,5 x3	25 x3	2x900	24
EE3MMXV10903	**3M MXV 100-9003**		EE3VMXV19003	**3V MXV 100-9003**	58.261 €		**3VMS MXV 100-9003**		22 x3	30 x3	2x900	24
EE3MMXV1094R	**3M MXV 100-9004-2R**		EE3VMXV1904R	**3V MXV 100-9004-2R**	76.276 €		**3VMS MXV 100-9004-2R**		30 x3	40 x3	2x900	24
EE3MMXV10904	**3M MXV 100-9004**		EE3VMXV19004	**3V MXV 100-9004**	76.276 €		**3VMS MXV 100-9004**		30 x3	40 x3	2x900	24
EE3MMXV1095R	**3M MXV 100-9005-2R**		EE3VMXV1905R	**3V MXV 100-9005-2R**	90.920 €		**3VMS MXV 100-9005-2R**		37 x3	50 x3	2x900	24

3M
Velocidad fija.

3V
Velocidad variable.

3VMS
Velocidad variable MULTIMASTER

AVM
Acumulador Versión M - Aconsejable.

AVV
Acumulador Versión Variador.

Grupos de presión constante de 1 a 3 bombas con variador de frecuencia EASYMAT

Operación

BS1V1-1F grupos con 1 bomba de velocidad variable (EasyMat) y una bomba de velocidad fija.
Dependiendo del consumo de agua,
uno o más bombas, una velocidad variable y una velocidad fija, para asegurar la cantidad de agua necesaria a la presión establecida.

BS1-3V Grupos 1 a 3 bombas a velocidad variable con EasyMat.
Dependiendo del consumo de agua, uno o más Las bombas de velocidad variable, tules, para asegurar la cantidad la demanda de agua a la presión establecida.

Operación

MODALIDAD DE PRESIÓN CONSTANTE:
el sistema mantiene una presión constante cuando se cambia cantidad de agua requerida por el usuario

MODO DE VELOCIDAD FIJA:
Lavara al sistema de velocidad fija que el usuario puede elegir en función de sus necesidades.

Ejecución

Grupos de presión constante con EasyMat variador de frecuencia
Consta de tres bombas, válvulas de bola y válvulas antirretorno aspiración, válvula de bola y manómetro en la descarga.
colectores de aspiración y descarga están en AISI 304 para los grupos 3 y 2 bombas.
Disposición para el montaje de tanques cilíndricos 8 litros.

EasyMat dispositivo:
Inverter instalado directamente en la tubería de descarga de la bomba y refrigerado por agua (sistema patentado).
Sólo dos parámetros a calibrar en el momento de puesta en marcha:
- La potencia máxima del motor
- Frecuencia de trabajo
- Presión de trabajo.

Posibilidad de pantalla:
- Presión del sistema
- Frecuencia de trabajo
- Consumo de corriente
- Alarmas

Aplicaciones

Para el abastecimiento de agua de los pozos.
Para aumentar la presión disponible de una red de distribución (Observar las prescripciones locales).

Motores

Los motores de inducción de 2 polos, 50 Hz, n = 2900 1 / min, diseñados para la operación con el inversor.
- Monofásico de 230 V ± 1% de O
- Trifásico de 230 V ± 10%.

Isolamento clase F.
Protección IP 54.
Construido de acuerdo con: IEC 60034.
Otras tensiones sobre demanda.

Recipientes a presión (bajo demanda)

Capacidad cilíndrica 8 litros, membrana, aire precargados.

DESCRIPCIÓN	Alim. A	Motor A	PRECIO con Bomba Trifásica	DESCRIPCIÓN	A	P2 kW	P2 Hp	PRECIO con Bomba Monofásica	DN1	DN2
BSM1V 1MXP 202-EMT	2,1	1,7	A Consultar	BSM1V 1MXPM 202-EMM	2,3	0,33	0,45	A Consultar	G1	G1
BSM1V 1MXP 203-EMT	3,2	2,4		BSM1V 1MXPM 203-EMM	3	0,45	0,6			
BSM1V 1MXP 204/A-EMT	4	2,8		BSM1V 1MXPM 204/A-EMM	3,3	0,55	0,75			
BSM1V 1MXP 205/A-EMT	5	3,5		BSM1V 1MXPM 205-EMM	5,4	0,75	1			
BSM1V 1MXP 206/A-EMT	5	3,5		BSM1V 1MXPM 206-EMM	5,4	0,75	1		G1 1/4	G1
BSM1V 1MXP 402-EMT	3,2	2,4		BSM1V 1MXPM 402-EMM	3	0,45	0,6		G1	G1
BSM1V 1MXP 403/A-EMT	4,3	3		BSM1V 1MXPM 403/A-EMM	3,5	0,55	0,75			
BSM1V 1MXP 404/B-EMT	5	3,5		BSM1V 1MXPM 404/A-EMM	5,4	0,75	1			
BSM1V 1MXP 405-EMT	6,4	4,5		BSM1V 1MXPM 405-EMM	7	1,1	1,1			
BSM1V 1MXP 406-EMT	10,8	7,5		BSM1V 1MXPM 406-EMM	9,2	1,5	2		G1 1/4	G1

DESCRIPCIÓN	Alim. A	Motor A	P2 kW	P2 Hp	PRECIO con Bomba Trifásica	DN1	DN2
BSM2V 2MXP 202-EMT	2x2,1	2x1,7	2x0,33	2x0,45	A Consultar	G2	G1 1/2
BSM2V 2MXP 203-EMT	2x3,2	2x2,4	2x0,45	2x0,6			
BSM2V 2MXP 204/A-EMT	2x4	2x2,8	2x0,55	2x0,75			
BSM2V 2MXP 205/A-EMT	2x5	2x3,5	2x0,75	2x1			
BSM2V 2MXP 206/A-EMT	2x5	2x3,5	2x0,75	2x1			
BSM2V 2MXP 402-EMT	2x3,2	2x2,4	2x0,45	2x0,6		G2	G1 1/2
BSM2V 2MXP 403/A-EMT	2x4,3	2x3	2x0,55	2x0,75			
BSM2V 2MXP 404/B-EMT	2x5	2x3,5	2x0,75	2x1			
BSM2V 2MXP 405-EMT	2x6,4	2x4,5	2x1,1	2x1,5			
BSM2V 2MXP 406-EMT	2x10,8	2x7,5	2x1,5	2x2			

DESCRIPCIÓN	Alim. A	Motor A	P2 kW	P2 Hp	PRECIO con Bomba Trifásica	DN1	DN2
BSM3V 3MXP 202-EMT	3x2,1	3x1,7	3x0,33	3x0,45	A Consultar	G1 1/2	G2
BSM3V 3MXP 203-EMT	3x3,2	3x2,4	3x0,45	3x0,6			
BSM3V 3MXP 204/A-EMT	3x4	3x2,8	3x0,55	3x0,75			
BSM3V 3MXP 205/A-EMT	3x5	3x3,5	3x0,75	3x1			
BSM3V 3MXP 206/A-EMT	3x5	3x3,5	3x0,75	3x1			
BSM3V 3MXP 402-EMT	3x3,2	3x2,4	3x0,45	3x0,6		G1 1/2	G2
BSM3V 3MXP 403/A-EMT	3x4,3	3x3	3x0,55	3x0,75			
BSM3V 3MXP 404/B-EMT	3x5	3x3,5	3x0,75	3x1			
BSM3V 3MXP 405-EMT	3x6,4	3x4,5	3x1,1	3x1,5			
BSM3V 3MXP 406-EMT	3x10,8	3x7,5	3x1,5	3x2			

DESCRIPCIÓN	Alim. A	Motor A	PRECIO con Bomba Trifásica	DESCRIPCIÓN	A	P2 kW	P2 Hp	PRECIO con Bomba Monofásica	DN1	DN2
BSM1V 1MGP 202-EMT	2,1	1,7	A Consultar	BSM1V 1MGPM 202-EMM	2,3	0,33	0,45	A Consultar	G1	G1
BSM1V 1MGP 203-EMT	3,2	2,4		BSM1V 1MGPM 203-EMM	3	0,45	0,6			
BSM1V 1MGP 204-EMT	4	2,8		BSM1V 1MGPM 204-EMM	3,3	0,55	0,75			
BSM1V 1MGP 205/A-EMT	5	3,5		BSM1V 1MGPM 205-EMM	5,4	0,75	1			
BSM1V 1MGP 402-EMT	3,2	2,4		BSM1V 1MGPM 402-EMM	3	0,45	0,6		G1	G1
BSM1V 1MGP 403-EMT	4,3	3		BSM1V 1MGPM 403-EMM	3,5	0,55	0,75			
BSM1V 1MGP 404/A-EMT	5	3,5		BSM1V 1MGPM 404-EMM	5,4	0,75	1			
BSM1V 1MGP 405-EMT	6,4	4,5		BSM1V 1MGPM 405-EMM	7	1,1	1,5			

DESCRIPCIÓN	Alim. A	Motor A	P2 kW	P2 Hp	PRECIO con Bomba Trifásica	DN1	DN2
BSM2V 2MGP 202-EMT	2x2,1	2x1,7	2x0,33	2x0,45	A Consultar	G2	G1 1/2
BSM2V 2MGP 203-EMT	2x3,2	2x2,4	2x0,45	2x0,6			
BSM2V 2MGP 204-EMT	2x4	2x2,8	2x0,55	2x0,75			
BSM2V 2MGP 205/A-EMT	2x5	2x3,5	2x0,75	2x1			
BSM2V 2MGP 402-EMT	2x3,2	2x2,4	2x0,45	2x0,6		G1 1/2	G2
BSM2V 2MGP 403-EMT	2x4,3	2x3	2x0,55	2x0,75			
BSM2V 2MGP 404/A-EMT	2x5	2x3,5	2x0,75	2x1			
BSM2V 2MGP 405-EMT	2x6,4	2x4,5	2x1,1	2x1,5			

DESCRIPCIÓN	Alim. A	Motor A	P2 kW	P2 Hp	PRECIO con Bomba Trifásica	DN1	DN2
BSM3V 3MGP 202-EMT	3x2,1	3x1,7	3x0,33	3x0,45	A Consultar	G1 1/2	G2
BSM3V 3MGP 203-EMT	3x3,2	3x2,4	3x0,45	3x0,6			
BSM3V 3MGP 204/A-EMT	3x4	3x2,8	3x0,55	3x0,75			
BSM3V 3MGP 205/A-EMT	3x5	3x3,5	3x0,75	3x1			
BSM3V 3MGP 402-EMT	3x3,2	3x2,4	3x0,45	3x0,6		G1 1/2	G2
BSM3V 3MGP 403-EMT	3x4,3	3x3	3x0,55	3x0,75			
BSM3V 3MGP 404/A-EMT	3x5	3x3,5	3x0,75	3x1			
BSM3V 3MGP 405-EMT	3x6,4	3x4,5	3x1,1	3x1,5			

DESCRIPCIÓN	Alim. A	Motor A	PRECIO con Bomba Trifásica	DESCRIPCIÓN	A	P2 kW	P2 Hp	PRECIO con Bomba Monofásica	DN1	DN2
BSM1V 1MXH 203E-EMT	3,2	2,4	A Consultar	**BSM1V 1MXHM 203E-EMM**	3	0,45	0,6	A Consultar	G1 1/4	G1
BSM1V 1MXH 204/A-EMT	4	2,8		**BSM1V 1MXHM 204/A-EMM**	4,2	0,55	0,75			
BSM1V 1MXH 205/B-EMT	5	3,5		**BSM1V 1MXHM 205/A-EMM**	5,4	0,75	1			
BSM1V 1MXH 206/C-EMT	6,3	4,7		**BSM1V 1MXHM 206-EMM**	7,4	1,1	1,5			
BSM1V 1MXH 403/A-EMT	5	2,8		**BSM1V 1MXHM 403/A-EMM**	4,2	0,55	0,75		G1 1/4	G1
BSM1V 1MXH 404/B-EMT	5	3,5		**BSM1V 1MXHM 404/A-EMM**	5,4	0,75	1			
BSM1V 1MXH 405/C-EMT	6,7	4,7		**BSM1V 1MXHM 405-EMM**	7,4	1,1	1,5			
BSM1V 1MXH 406/A-EMT	8	6,2		**-**	7,4	1,5	2			
BSM1V 1MXH 803/A-EMT	7,1	5		**BSM1V 1MXHM 803-EMM**		2	1,5		G1 1/2	G1
BSM1V 1MXH 804/A-EMT	8,6	6,2		**-**		1,5	2			
BSM1V 1MXH 805/B-EMT	10,7	7,5		**-**		1,8	2,5			
BSM1V 1MXH 1602/A-EMT	9,1	6,2		**-**		1,5	2		G2	G1 1/2
BSM1V 1MXH 1603/B-EMT	10,7	7,5		**-**		1,8	2,5			

DESCRIPCIÓN	Alim. A	Motor A	P2 kW	P2 Hp	PRECIO con Bomba Trifásica	DN1	DN2
BSM2V 2MXH 203E-EMT	2x3,2	2x2,4	2x0,45	2x0,6	A Consultar	G2	G11/2
BSM2V 2MXH 204/A-EMT	2x4	2x2,8	2x0,55	2x0,75			
BSM2V 2MXH 205/B-EMT	2x5	2x3,5	2x0,75	2x1			
BSM2V 2MXH 206/C-EMT	2x6,3	2x4,7	2x1,1	2x1,5			
BSM2V 2MXH 403/A-EMT	2x4	2x2,8	2x0,55	2x0,75		G2	G11/2
BSM2V 2MXH 404/B-EMT	2x5	2x3,5	2x0,75	2x1			
BSM2V 2MXH 405/C-EMT	2x6,7	2x4,7	2x1,1	2x1,5			
BSM2V 2MXH 406/A-EMT	2x8	2x6,2	2x1,5	2x2			
BSM2V 2MXH 803/A-EMT	2x7,1	2x5	2x1,1	2x1,5		G21/2	G2
BSM2V 2MXH 804/A-EMT	2x8,6	2x6,2	2x1,5	2x2			
BSM2V 2MXH 805/B-EMT	2x10,7	2x7,5	2x1,8	2x2,5			
BSM2V 2MXH 1602/A-EMT	2x9,1	2x6,2	2x1,5	2x2		G3	G21/2
BSM2V 2MXH 1603/B-EMT	2x10,7	2x7,5	2x1,8	2x2,5			

DESCRIPCIÓN	Alim. A	Motor A	P2 kW	P2 Hp	PRECIO con Bomba Trifásica	DN1	DN2
BSM3V 3MXH 203E-EMT	3x3,2	3x2,4	3x0,45	3x0,6	A Consultar	G2	G11/2
BSM3V 3MXH 204/A-EMT	3x4	3x2,8	3x0,55	3x0,75			
BSM3V 3MXH 205/B-EMT	3x5	3x3,5	3x0,75	3x1			
BSM3V 3MXH 206/C-EMT	3x6,3	3x4,7	3x1,1	3x1,5			
BSM3V 3MXH 403/A-EMT	3x4	3x2,8	3x0,55	3x0,75		G2	G11/2
BSM3V 3MXH 404/B-EMT	3x5	3x3,5	2x0,75	3x1			
BSM3V 3MXH 405/C-EMT	3x6,7	2x4,7	3x1,1	3x1,5			
BSM3V 3MXH 406/A-EMT	3x8	3x6,2	3x1,5	3x2			
BSM3V 3MXH 803/A-EMT	3x7,1	3x5	3x1,1	3x1,5		G21/2	G2
BSM3V 3MXH 804/A-EMT	3x8,6	3x6,2	3x1,5	3x2			
BSM3V 3MXH 805/B-EMT	3x10,7	3x7,5	3x1,8	2x2,5			
BSM3V 3MXH 1602/A-EMT	3x9,1	3x6,2	3x1,5	3x2		G3	G21/2
BSM3V 3MXH 1603/B-EMT	3x10,7	3x7,5	3x1,8	3x2,5			

DESCRIPCIÓN	Alim. A	Motor A	PRECIO con Bomba Trifásica	DESCRIPCIÓN	A	P2 kW	P2 Hp	PRECIO con Bomba Monofásica	DN1	DN2
BSM1V 1MPSU 304-EMT	3,9	2,8	A Consultar	**BSM1V 1MPSUM 304-EMM**	4,1	0,55	0,75	A Consultar	G11/4	G11/4
BSM1V 1MPSU 305-EMT	4,7	3,3		**BSM1V 1MPSUM 305-EMM**	5	0,75	1			
BSM1V 1MPSU 306-EMT	5,4	3,8		**BSM1V 1MPSUM 306-EMM**	6	0,9	1,2			
BSM1V 1MPSU 504-EMT	6,4	3,8		**BSM1V 1MPSUM 504-EMM**	6	0,9	1,2			
BSM1V 1MPSU 505-EMT	6,4	4,5		**BSM1V 1MPSUM 505-EMM**	7	1,1	1,5		G11/4	G11/4
BSM1V 1MPSU 506-EMT	6,9	4,8				1,1	1,5			
BSM1V 1MPSU 507-EMT	9,7	6,8				1,5	2			

DESCRIPCIÓN	Alim. A	Motor A	P2 kW	P2 Hp	PRECIO con Bomba Trifásica	DN1	DN2
BSM2V 2MPSU 304-EMT	2x3,9	2x2,8	2x0,55	2x0,75	A Consultar	G2	G2
BSM2V 2MPSU 305-EMT	2x4,7	2x3,3	2x0,75	2x1			
BSM2V 2MPSU 306-EMT	2x5,4	2x3,8	2x0,9	2x1,2			
BSM2V 2MPSU 307-EMT	2x6,4	2x4,5	2x0,9	2x1,2			
BSM2V 2MPSU 504-EMT	2x6,4	2x3,8	2X0,9	2x1,2		G2	G2
BSM2V 2MPSU 505-EMT	2x6,4	2x4,5	2x1,1	2x1,5			
BSM2V 2MPSU 506-EMT	2x6,9	2x4,8	2x1,1	2x1,5			
BSM2V 2MPSU 507-EMT	2X9,7	2X6,8	2x1,5	2x2			

DESCRIPCIÓN	Alim. A	Motor A	PRECIO con Bomba Trifásica	DESCRIPCIÓN	A	P2 kW	P2 Hp	PRECIO con Bomba Monofásica	DN1	DN2
BSM1V 1MXV-B 25-304-EMT	5,4	3,3	A Consultar	**BSM1V 1MXV-BM 25-304-EMM**	5,8	0,75	1	A Consultar	G1	G1
BSM1V 1MXV-B 25-305-EMT	5,4	3,3		**BSM1V 1MXV-BM 25-305-EMM**	5,8	0,75	1			
BSM1V 1MXV-B 25-306/A-EMT	7,1	4,7		**BSM1V 1MXV-BM 25-306-EMM**	7,4	1,1	1,5			
BSM1V 1MXV-B 25-307/A-EMT	7,1	4,7		**BSM1V 1MXV-BM 25-307-EMM**	7,4	1,1	1,5			
BSM1V 1MXV-B 25-308/A-EMT	10,8	7,5		-		1,5	2			
BSM1V 1MXV-B 25-310/A-EMT	10,8	7,5		-		1,5	2			
BSM1V 1MXV-B 32-504/A-EMT	7,1	4,7		**BSM1V 1MXV-BM 32-504-EMM**	7,4	1,1	1,5		G11/4	G11/4
BSM1V 1MXV-B 32-505/A-EMT	7,1	4,7		**BSM1V 1MXV-BM 32-505-EMM**	7,4	1,1	1,5			
BSM1V 1MXV-B 32-506/A-EMT	10,8	7,5		-		1,5	2			
BSM1V 1MXV-B 32-507/A-EMT	10,8	7,5		-		1,5	2			
BSM1V 1MXV-B 32-508/B-EMT	13,2	9,15		-		2,2	3			
BSM1V 1MXV-B 32-510/B-EMT	13,2	9,15		-		2,2	3			
BSM1V 1MXV-B 40-904/A-EMT	10,8	7,5		-		1,5	2		G11/2	G11/2
BSM1V 1MXV-B 40-905/B-EMT	13,2	9,15		-		2,2	3			
BSM1V 1MXV-B 40-906/B-EMT	13,2	9,15		-		2,2	3			

DESCRIPCIÓN	Alim. A	Motor A	P2 kW	P2 Hp	PRECIO con Bomba Trifásica	DN1	DN2
BSM2V 2MXV-B 25-304-EMT	2x5,4	2x3,3	2x0,75	2x1	A Consultar	G1 1/2	G1 1/2
BSM2V 2MXV-B 25-305-EMT	2x5,4	2x3,3	2x0,75	2x1			
BSM2V 2MXV-B 25-306/A-EMT	2x7,1	2x4,7	2x1,1	2x1,5			
BSM2V 2MXV-B 25-307/A-EMT	2x7,1	2x4,7	2x1,1	2x1,5			
BSM2V 2MXV-B 25-308/A-EMT	2x10,8	2x7,5	2x1,5	2x2			
BSM2V 2MXV-B 25-310/A-EMT	2x10,8	2x7,5	2x1,5	2x2			
BSM2V 2MXV-B 32-504/A-EMT	2x7,1	2x4,7	2x1,1	2x1,5		G2	G2
BSM2V 2MXV-B 32-505/A-EMT	2x7,1	2x4,7	2x1,1	2x1,5			
BSM2V 2MXV-B 32-506/A-EMT	2x10,8	2x7,5	2x1,5	2x2			
BSM2V 2MXV-B 32-507/A-EMT	2x10,8	2x7,5	2x1,5	2x2			
BSM2V 2MXV-B 32-508/B-EMT	2x13,2	2x9,15	2x2,2	2x3			
BSM2V 2MXV-B 32-510/B-EMT	2x13,2	2x9,15	2x2,2	2x3			
BSM2V 2MXV-B 40-904/A-EMT	2x10,8	2x7,5	2x1,5	2x2		G2 1/2	G2 1/2
BSM2V 2MXV-B 40-905/B-EMT	2x13,2	2x9,15	2x2,2	2x3			
BSM2V 2MXV-B 40-906/B-EMT	2x13,2	2x9,15	2x2,2	2x3			

DESCRIPCIÓN	Alim. A	Motor A	P2 kW	P2 Hp	PRECIO con Bomba Trifásica	DN1	DN2
BSM3V 3MXV-B 25-304-EMT	3x5,4	3x3,3	3x0,75	3x1	A Consultar	G11/2	G11/2
BSM3V 3MXV-B 25-305-EMT	3x5,4	3x3,3	3x0,75	3x1			
BSM3V 3MXV-B 25-306/A-EMT	3x7,1	3x4,7	3x1,1	3x1,5			
BSM3V 3MXV-B 25-307/A-EMT	3x7,1	3x4,7	3x1,1	3x1,5			
BSM3V 3MXV-B 25-308/A-EMT	3x10,8	3x7,5	3x1,5	3x2			
BSM3V 3MXV-B 25-310/A-EMT	3x10,8	3x7,5	3x1,5	3x2			
BSM3V 3MXV-B 32-504/A-EMT	3x7,1	3x4,7	3x1,1	3x1,5		G2	G2
BSM3V 3MXV-B 32-505/A-EMT	3x7,1	3x4,7	3x1,1	3x1,5			
BSM3V 3MXV-B 32-506/A-EMT	3x10,8	3x7,5	3x1,5	3x2			
BSM3V 3MXV-B 32-507/A-EMT	3x10,8	3x7,5	3x1,5	3x2			
BSM3V 3MXV-B 32-508/B-EMT	3x13,2	3x9,15	3x2,2	3x3			
BSM3V 3MXV-B 32-510/B-EMT	3x13,2	3x9,15	3x2,2	3x3			
BSM3V 3MXV-B 40-904/A-EMT	3x10,8	3x7,5	3x1,5	3x2		G21/2	G21/2
BSM3V 3MXV-B 40-905/B-EMT	3x13,2	3x9,15	3x2,2	3x3			
BSM3V 3MXV-B 40-906/B-EMT	3x13,2	3x9,15	3x2,2	3x3			

DESCRIPCIÓN	Alim. A	Motor A	P2 kW	P2 Hp	PRECIO con Bomba Trifásica
BSM1V 1-4SDF 16/6E-EMT	2,5	1,9	0,37	0,5	A Consultar
BSM1V 1-4SDF 16/9E-EMT	2,5	1,9	0,37	0,5	
BSM1V 1-4SDF 16/14E-EMT	3,7	2,8	0,55	0,75	
BSM1V 1-4SDF 16/19E-EMT	4,8	3,5	0,75	1	
BSM1V 1-4SDF 22/4E-EMT	2,5	1,9	0,37	0,5	
BSM1V 1-4SDF 22/7E-EMT	2,5	1,9	0,37	0,5	
BSM1V 1-4SDF 22/10E-EMT	3,7	2,8	0,055	0,75	
BSM1V 1-4SDF 22/14E-EMT	4,8	3,5	0,75	1	
BSM1V 1-4SDF 36/4E-EMT	2,5	1,9	0,37	0,5	
BSM1V 1-4SDF 36/6E-EMT	2,5	1,9	0,37	0,5	
BSM1V 1-4SDF 36/8E-EMT	3,7	2,8	0,55	0,75	
BSM1V 1-4SDF 36/11E-EMT	4,8	3,5	0,75	1	
BSM1V 1-4SDF 36/17E-EMT	6,8	4,9	1,1	1,5	
BSM1V 1-4SDF 46/5E-EMT	2,5	1,9	0,37	0,5	
BSM1V 1-4SDF 46/7E-EMT	3,7	2,8	0,55	0,75	
BSM1V 1-4SDF 46/10E-EMT	4,8	3,5	0,75	1	
BSM1V 1-4SDF 46/15E-EMT	6,8	4,9	1,1	1,5	
BSM1V 1-4SDF 54/5E-EMT	3,7	2,8	0,55	0,75	
BSM1V 1-4SDF 54/7E-EMT	4,8	3,5	0,75	1	
BSM1V 1-4SDF 54/10E-EMT	6,8	4,9	1,1	1,5	
BSM1V 1-4SDF 54/14E-EMT	9,5	6,8	1,5	2	

Driver de montaje ON-BOARD para el control de una electrobomba con variador de frecuencia

Aplicaciones

Para el suministro de agua a presión constante para todas aquellas instalaciones que requieran de una caudal variable, como: chalets, casas de campo, apartamentos, viviendas, edificios, colegios, viviendas, urbanizaciones, riegos por aspersión.

Funcionamiento

VARIOMAT-3 es un aparato compacto que se acopla al motor para el control de grupos de presión de una a cuatros bombas con sistema electrónico gestionado por un software que responde a las rigurosas exigencias de eficacia y seguridad. Incluye un inverter (variador de frecuencia) para el control de la bomba regulando su velocidad para mantener constante y fija la presión óptima en la instalación, independientemente del caudal que el grupo está suministrando. El sistema incorpora una pantalla LCD, mediante la cual, la configuración de parámetros resulta muy sencilla e intuitiva. Una vez introducidos los parámetros de configuración, el sistema gestiona la puesta en marcha de las diferentes bombas del grupo y del variador de frecuencia. A su vez asegura una presión constante y una reducción de costes energéticos considerable debido a que el sistema utiliza en todo momento una potencia proporcional a la demanda solicitada por la red, obteniendo así una máxima eficiencia energética.

Construcción

Los equipos de presión están formados por:

- Electrobomba(s) de tipo horizontal - Duo / Single
- VARIOMAT-3
- T-Kit Universal(racor de 3 vías con válvula anti-retorno interna y manómetro incorporado)
- Válvula(s) de esfera
- Acumulador(es) de 4 litros (uno por bomba)
- Colector impulsión
- Bancada común

- Electrobomba(s) de tipo vertical
- VARIOMAT-3
- Manómetro
- Válvula(s) de retención
- Válvula(s) de esfera
- Acumulador de 24litros
- Colector de impulsión
- Bancada común

Colector de aspiracion (Opcional)

Variomat-3

Driver de montaje ON-BOARD para el control de una electrobomba con variador de frecuencia

Carcterísticas generales

- Variador de frecuencia para la gestión de la electrobomba.
- Función ART (Automatic Reset Test).
  Cuando el dispositivo se encuentra desconectado por la intervención del sistema de protección por falta de agua, el ART intenta, con una periodicidad programada, conectar el dispositivo hasta el restablecimiento de la alimentación de agua.
- Sistema automático de rearme después de interrupción accidental de alimentación eléctrica.
- El sistema se activa manteniendo los parámetros de configuración.
- Contacto conmutado de libre potencial para monitorizar las alarmas originadas por irregularidades o problemas del sistema que se indican en pantalla.
- Su uso sólo es aplicable en los monofásicos.
- Conexiones para detección de nivel mínimo de agua en depósito de aspiración, su uso es opcional. Este sistema es independiente del sistema de seguridad contra funcionamiento en seco.
- Función STC (Smart Temperature Control): cuando la temperatura de la placa electronica supera los 85 ºC disminuye automáticamente la frecuencia de giro de la electrobomba, disminuyendo la generación de calor pero manteniendo el suministro de agua.
- Panel de control con pantalla.
- Transductor de presión externo 0-10 bar o 0-16 bar según pedido con entrada de 4-20 mA.
- Sensor de intensidad de corriente con lectura instantánea digital.
- Registro de control operacional. Información en pantalla de: horas de trabajo, contador de arranques, contador de conexiones a la red eléctrica.
- Registro de alarmas. Información en pantalla del número y tipo de alarmas generadas en el dispositivo zdesde su puesta en marcha.
- Posibilidad de intervención sobre el PID.
- Intercambiador de aluminio.
- Enfriamiento por convección forzada obtenida mediante el ventilador del motor con sistema inteligente de gestión de temperatura.

	SB06MT	SB10MT	SB09TT	SB14TT
Tensión de alimentación	~1 x 230 Vac	~1 x 230 Vac	~3 x 400 Vac	~3 x 400 Vac
Frecuencia	50/60Hz	50/60Hz	50/60Hz	50/60Hz
Salida	~3 x 230 Vac	~3 x 230 Vac	~3 x 400 Vac	~3 x 400 Vac
Intensidad max. corriente	6A	10A	9A	14A
Pico max. corriente	20% 10”			
Rango regulación	0,5 ÷ 16 bar 0,5 ÷ 10 barIP65			
Índice de protección	IP65 (o el máximo del motor)			
Salida del transductor	4-20 mA			
Temperatura ambiente max	50ºC			
Peso neto SB	2,1Kg	2,1Kg	3,5Kg	3,5Kg
Sistema de enfriamiento	Convección a través del ventilador del motor			

SB06MT / SB10MT Equipos con una o dos bombas. ENTRADA MONOFÁSICA; BOMBA TRIF 220V

DENOMINACIÓN DEL EQUIPO		HP	m3/h 1BB	0	1	1,5	2	2,5	3	3,5	4	4,5	5	6	7	8	PRECIO
Código	Con una bomba Single		m3/h 2BB	0	2	3	4	5	6	7	8	9	10	12	14	16	
			ALTURA en m.c.a.														
EESNG06MXP24	**1SB06MT/MXP204/A**	0,75	H m.c.a.	45	40	37,5	35	32	28,5	25	21,5	17	13				**1.535 €**
EESNG06MXP25	**1SB06MT/MXP205/A**	1		56	50	46,5	43,5	40	35,5	31	26,5	21	16				**1.614 €**
EESNG06MXP44	**1SB06MT/MXP 404/B**	1		46			41	39	38	36,5	34	32	29,5	24	16		**1.638 €**
EESNG06MXP45	**1SB06MT/MXP405**	1,5		56			51	49	47	45	42	39,5	36	29,5	20		**1.782 €**
EESNG06MXH24	**1SB06MT/MXH204/A**	0,75		45	42,5	40,4	37,5	34,5	30,8	26,7	22,4	19					**1.689 €**
EESNG06MXH25	**1SB06MT/MXH205/B**	1		57	53,5	50,5	47,5	43,5	39	34	28,5	24					**1.776 €**
EESNG06MXH26	**1SB06MT/MXH206/C**	1,5		68,5	65	61,5	58	53,5	48	43	36,5	30					**2.115 €**
EESNG06MXH44	**1SB06MT/MXH404/B**	1		44,5				39	38	36,5	35	33	31	26	20	12,5	**1.860 €**
EESNG06MXH45	**1SB06MT/MXH405/C**	1,5		56,5				51	50	47,5	45,5	43	40	33,5	26	16,5	**2.023 €**
EESNG10MXH46	**1SB10MT/MXH406/A**	2		68,5				61	60	58	56	53,5	51	44	35	23	**2.264 €**

DENOMINACIÓN DEL EQUIPO		HP	m3/h 1BB	1	1,5	2	2,5	3	3,5	4	4,5	5	6	7	8	8	PRECIO
Código	Con dos bombas Duo		m3/h 2BB	2	3	4	5	6	7	8	9	10	12	14	16	16	
			ALTURA en m.c.a.														
EEDUO06MXP24	**2SB06MT/MXP204/A**	0,75	"H m.c.a"	45	40	37,5	35	32	28,5	25	21,5	17	13				**3.213 €**
EEDUO06MXP25	**2SB06MT/MXP205/A**	1		56	50	46,5	43,5	40	35,5	31	26,5	21	16				**3.372 €**
EEDUO06MXP44	**2SB06MT/MXP404/B**	1		46			41	39	38	36,5	34	32	29,5	24	16		**3.511 €**
EEDUO06MXP45	**2SB06MT/MXP405**	1,5		56			51	49	47	45	42	39,5	36	29,5	20		**3.799 €**
EEDUO06MXH24	**2SB06MT/MXH204/A**	0,75		45	42,5	40,4	37,5	34,5	30,8	26,7	22,4	19					**3.520 €**
EEDUO06MXH25	**2SB06MT/MXH205/B**	1		57	53,5	50,5	47,5	43,5	39	34	28,5	24					**3.695 €**
EEDUO06MXH26	**2SB06MT/MXH206/C**	1,5		68,5	65	61,5	58	53,5	48	43	36,5	30					**4.371 €**
EEDUO06MXH44	**2SB06MT/MXH404/B**	1		44,5				39	38	36,5	35	33	31	26	20	12,5	**3.956 €**
EEDUO06MXH45	**2SB06MT/MXH405/C**	1,5		56,5				51	50	47,5	45,5	43	40	33,5	26	16,5	**4.283 €**
EEDUO10MXH46	**2SB10MT/MXH406/A**	2		68,5				61	60	58	56	53,5	51	44	35	23	**4.702 €**

SB09TT Equipos con una o dos bombas. ENTRADA TRIFÁSICA; BOMBA TRIF 380V

DENOMINACIÓN DEL EQUIPO		HP	m3/h 1BB	0	1	1,5	2	2,5	3	3,5	4	4,5	5	6	7	8	PRECIO
Código	Con una bomba Single		m3/h 2BB	0	2	3	4	5	6	7	8	9	10	12	14	16	
			ALTURA en m.c.a.														
EESNG09MXP24	**1SB09TT/MXP204/A**	0,75	H m.c.a	45	40	37,5	35	32	28,5	25	21,5	17	13				**1.796 €**
EESNG09MXP25	**1SB09TT/MXP205/A**	1		56	50	46,5	43,5	40	35,5	31	26,5	21	16				**1.875 €**
EESNG09MXP26	**1SB09TT/MXP206/A**	1		65,6	58	54,2	49,7	44,9	39,7	34,5	29	23,4	17,3				**2.017 €**
EESNG09MXP44	**1SB09TT/MXP 404/B**	1		46			41	39	38	36,5	34	32	29,5	24	16		**1.899 €**
EESNG09MXP45	**1SB09TT/MXP405**	1,5		56			51	49	47	45	42	39,5	36	29,5	20		**2.043 €**
EESNG09MXH24	**1SB09TT/MXH204/A**	0,75		45	42,5	40,4	37,5	34,5	30,8	26,7	22,4	19					**1.950 €**
EESNG09MXH25	**1SB09TT/MXH205/B**	1		57	53,5	50,5	47,5	43,5	39	34	28,5	24					**2.037 €**
EESNG09MXH26	**1SB09TT/MXH206/C**	1,5		68,5	65	61,5	58	53,5	48	43	36,5	30					**2.376 €**
EESNG09MXH44	**1SB09TT/MXH404/B**	1		44,5				39	38	36,5	35	33	31	26	20	12,5	**2.121 €**
EESNG09MXH45	**1SB09TT/MXH405/C**	1,5		56,5				51	50	47,5	45,5	43	40	33,5	26	16,5	**2.285 €**
EESNG09MXH46	**1SB09TT/MXH406/A**	2		68,5				61	60	58	56	53,5	51	44	35	23	**2.494 €**
EESNG09MXH85	**1SB09TT/MXH805/A**	2,5		60				57	56		55		54	52	49,5	47	**2.662 €**

DENOMINACIÓN DEL EQUIPO		HP	m3/h 1BB	0	1	1,5	2	2,5	3	3,5	4	4,5	5	6	7	8	PRECIO
Código	Con dos bombas Duo		m3/h 2BB	0	2	3	4	5	6	7	8	9	10	12	14	16	
			ALTURA en m.c.a.														
EEDUO09MXP24	**2SB09TT/MXP204/A**	0,75	H m.c.a	45	40	37,5	35	32	28,5	25	21,5	17	13				**3.736 €**
EEDUO09MXP25	**2SB09TT/MXP205/A**	1		56	50	46,5	43,5	40	35,5	31	26,5	21	16				**3.894 €**
EEDUO09MXP26	**2SB09TT/MXP206/A**	1		58	54,2	49,7	44,9	39,7	34,5	29	23,4	17,3					**4.177 €**
EEDUO09MXP44	**2SB09TT/MXP404/B**	1		46			41	39	38	36,5	34	32	29,5	24	16		**4.073 €**
EEDUO09MXP45	**2SB09TT/MXP405**	1,5		56			51	49	47	45	42	39,5	36	29,5	20		**4.361 €**
EEDUO09MXH24	**2SB09TT/MXH204/A**	0,75		45	42,5	40,4	37,5	34,5	30,8	26,7	22,4	19					**4.042 €**
EEDUO09MXH25	**2SB09TT/MXH205/B**	1		57	53,5	50,5	47,5	43,5	39	34	28,5	24					**4.217 €**
EEDUO09MXH26	**2SB09TT/MXH206/C**	1,5		68,5	65	61,5	58	53,5	48	43	36,5	30					**4.895 €**
EEDUO09MXH44	**2SB09TT/MXH404/B**	1		44,5				39	38	36,5	35	33	31	26	20	12,5	**4.496 €**
EEDUO09MXH45	**2SB09TT/MXH405/C**	1,5		56,5				51	50	47,5	45,5	43	40	33,5	26	16,5	**4.824 €**
EEDUO09MXH46	**2SB09TT/MXH406/A**	2		68,5				61	60	58	56	53,5	51	44	35	23	**5.244 €**

SB10MT Equipos con una o dos bombas. ENTRADA MONOFÁSICA; BOMBA TRIF 220V

DENOMINACIÓN DEL EQUIPO		HP	m3/h 1BB	0	1	1,5	2	2,5	3	3,5	4	4,5	5	6	7	8	PRECIO
Código	Con una bomba		m3/h 2BB	0	2	3	4	5	6	7	8	9	10	12	14	16	
			ALTURA en m.c.a.														
EE1SB10XB305	**1SB10MT/MXV-B 25-305**	1	H m.c.a	56	53	50	47	43	39	34	28	21					**2.883 €**
EE1SB10XB306	**1SB10MT/MXV-B 25-306**	1,5		68	63,5	60,5	56	51,5	46,5	40,5	34	25					**2.999 €**
EE1SB10XB307	**1SB10MT/MXV-B 25-307**	1,5		79,5	74	70,5	65,5	60	54,5	47,5	39,5	30					**3.064 €**
EE1SB10XB308	**1SB10MT/MXV-B 25-308**	2		91	85	80,5	75	69	62	54	45,5	34					**3.158 €**
EE1SB10XB505	**1SB10MT/MXV-B 32-505**	1,5		56				51,5	50	48	46	43,5	41	34,5	27,5	18,5	**2.722 €**
EE1SB10XB506	**1SB10MT/MXV-B 32-506**	2		68				62	60	58	55,5	52,5	49,5	42	33,5	22,5	**2.753 €**
EE1SB10XB507	**1SB10MT/MXV-B 32-507**	2		79,5				72,5	70,5	68	65	61,5	58	49	39	26,5	**2.813 €**
EE1SB10XB508	**1SB10MT/MXV-B 32-508**	3		91				83	80,5	78	74	70	66	56	44,5	30	**2.940 €**

DENOMINACIÓN DEL EQUIPO		HP	m3/h 1BB	0	1	1,5	2	2,5	3	3,5	4	4,5	5	6	7	8	PRECIO
Código	Con dos bombas		m3/h 2BB	0	2	3	4	5	6	7	8	9	10	12	14	16	
			ALTURA en m.c.a.														
EE2SB10XB305	**2SB10MT/MXV-B 25-305**	1	H m.c.a	56	53	50	47	43	39	34	28	21					**5.449 €**
EE2SB10XB306	**2SB10MT/MXV-B 25-306**	1,5		68	63,5	60,5	56	51,5	46,5	40,5	34	25					**5.681 €**
EE2SB10XB307	**2SB10MT/MXV-B 25-307**	1,5		79,5	74	70,5	65,5	60	54,5	47,5	39,5	30					**5.810 €**
EE2SB10XB308	**2SB10MT/MXV-B 25-308**	2		91	85	80,5	75	69	62	54	45,5	34					**5.997 €**
EE2SB10XB505	**2SB10MT/MXV-B 32-505**	1,5		56				51,5	50	48	46	43,5	41	34,5	27,5	18,5	**5.204 €**
EE2SB10XB506	**2SB10MT/MXV-B 32-506**	2		68				62	60	58	55,5	52,5	49,5	42	33,5	22,5	**5.235 €**
EE2SB10XB507	**2SB10MT/MXV-B 32-507**	2		79,5				72,5	70,5	68	65	61,5	58	49	39	26,5	**5.387 €**
EE2SB10XB508	**2SB10MT/MXV-B 32-508**	3		91				83	80,5	78	74	70	66	56	44,5	30	**5.641 €**

SB09TT / SB14TT Equipos con una o dos bombas. ENTRADA TRIFÁSICA 380V ; BOMBA TRIF 380V

DENOMINACIÓN DEL EQUIPO		HP	m3/h 1BB	0	1	1,5	2	2,5	3	3,5	4	4,5	5	6	7	8	10	12	13	PRECIO
Código	Con una bomba		m3/h 2BB	0	2	3	4	5	6	7	8	9	10	12	14	16	20	24	26	
			ALTURA en m.c.a.																	
EE1SB09XB305	**1SB09TT/MXV-B 25-305**	1	H m.c.a.	56	53	50	47	43	39	34	28	21								**3.114 €**
EE1SB09XB306	**1SB09TT/MXV-B 25-306**	1,5		68	63,5	60,5	56	51,5	46,5	40,5	34	25								**3.230 €**
EE1SB09XB307	**1SB09TT/MXV-B 25-307**	1,5		79,5	74	70,5	65,5	60	54,5	47,5	39,5	30								**3.295 €**
EE1SB09XB308	**1SB09TT/MXV-B 25-308**	2		91	85	80,5	75	69	62	54	45,5	34								**3.388 €**
EE1SB09XB505	**1SB09TT/MXV-B 32-505**	1,5		56				51,5	50	48	46	43,5	41	34,5	27,5	18,5				**2.993 €**
EE1SB09XB506	**1SB09TT/MXV-B 32-506**	2		68				62	60	58	55,5	52,5	49,5	42	33,5	22,5				**3.015 €**
EE1SB09XB507	**1SB09TT/MXV-B 32-507**	2		79,5				72,5	70,5	68	65	61,5	58	49	39	26,5				**3.071 €**
EE1SB09XB508	**1SB09TT/MXV-B 32-508**	3		91				83	80,5	78	74	70	66	56	44,5	30				**3.175 €**
EE1SB09XB905	**1SB09TT/MXV-B 40-905**	3		59									54	53	51	50	43	26	32	**3.402 €**
EE1SB09XB906	**1SB09TT/MXV-B 40-906**	3		71									65	63	62	59	51	31	39	**3.506 €**
EE1SB09XB907	**1SB09TT/MXV-B 40-907**	4		83									76	74	72	69	60	36	45	**3.825 €**
EE1SB09XB908	**1SB09TT/MXV-B 40-908**	4		95									87	85	82	79	69	42	51	**3.882 €**
EE1SB14XB910	**1SB14TT/MXV-B 40-910**	5		119									109	106	103	99	86	52	64	**4.417 €**

DENOMINACIÓN DEL EQUIPO		HP	m3/h 1BB	0	1	1,5	2	2,5	3	3,5	4	4,5	5	6	7	8	10	12	13	PRECIO
Código	Con 2 bombas		m3/h 2BB	0	2	3	4	5	6	7	8	9	10	12	14	16	20	24	26	
			ALTURA en m.c.a.																	
EE2SB09XB305	**2SB09TT/MXV-B 25-305**	1	H m.c.a.	56	53	50	47	43	39	34	28	21								**5.929 €**
EE2SB09XB306	**2SB09TT/MXV-B 25-306**	1,5		68	63,5	60,5	56	51,5	46,5	40,5	34	25								**6.159 €**
EE2SB09XB307	**2SB09TT/MXV-B 25-307**	1,5		79,5	74	70,5	65,5	60	54,5	47,5	39,5	30								**6.291 €**
EE2SB09XB308	**2SB09TT/MXV-B 25-308**	2		91	85	80,5	75	69	62	54	45,5	34								**6.477 €**
EE2SB09XB505	**2SB09TT/MXV-B 32-505**	1,5		56				51,5	50	48	46	43,5	41	34,5	27,5	18,5				**5.665 €**
EE2SB09XB506	**2SB09TT/MXV-B 32-506**	2		68				62	60	58	55,5	52,5	49,5	42	33,5	22,5				**5.783 €**
EE2SB09XB507	**2SB09TT/MXV-B 32-507**	2		79,5				72,5	70,5	68	65	61,5	58	49	39	26,5				**5.848 €**
EE2SB09XB508	**2SB09TT/MXV-B 32-508**	3		91				83	80,5	78	74	70	66	56	44,5	30				**6.097 €**
EE2SB09XB905	**2SB09TT/MXV-B 40-905**	3		59									54	53	51	50	43	26	32	**6.531 €**
EE2SB09XB906	**2SB09TT/MXV-B 40-906**	3		71									65	63	62	59	51	31	39	**6.738 €**
EE2SB09XB907	**2SB09TT/MXV-B 40-907**	4		83									76	74	72	69	60	36	45	**7.397 €**
EE2SB09XB908	**2SB09TT/MXV-B 40-908**	4		95									87	85	82	79	69	42	51	**7.490 €**
EE2SB14XB910	**2SB14TT/MXV-B 40-910**	5		119									109	106	103	99	86	52	64	**8.464 €**

Código	Con 2 bombas	HP	m3/h 1BB	0	8	10	12	14	16	18	20	22	24	PRECIO
			m3/h 2BB	0	16	20	24	28	32	34	40	44	48	
			ALTURA en m.c.a.											
EE2SB09XB104	**2SB09TT/MXV-B 50-1504 O 400V TRIF**	4	H m.c.a.	58,0	52,4	50,5	48,5	46,5	43,7	39,8	35,3	28,9	21,1	**7.825 €**
EE2SB14XB105	**2SB14TT/MXV-B 50-1505 O 400V TRIF**	5,5		72,5	65,5	63,0	60,5	57,5	54,7	49,7	44,1	36,1	26,3	**9.162 €**
EE2SB14XB106	**2SB14TT/MXV-B 50-1506 O 400V TRIF**	7,5		85,0	78,0	75,5	72,0	68,0	63,0	57,5	50,5	42,5	33,5	**10.368 €**
EE2SB14XB107	**2SB14TT/MXV-B 50-1507 O 400V TRIF**	7,5		99,0	91,5	88,0	84,0	79,5	73,5	67,0	59,0	49,5	39,0	**10.602 €**
EE2SB14XB108	**2SB14TT/MXV-B 50-1508 O 400V TRIF**	7,5		115,0	105,0	101,0	97,0	92,0	86,0	78,0	69,0	58,0	45,0	**10.849 €**

SB014TT Equipos con una o dos bombas.
ENTRADA TRIFÁSICA 380V ; BOMBA TRIF 380V

DENOMINACIÓN DEL EQUIPO		HP	m3/h 1BB	0	8	10	12	14	16	18	20	22	24	26	28	PRECIO
Código	Con una bomba		m3/h 2BB	0	16	20	24	28	32	36	40	44	48	52	56	
			ALTURA en m.c.a.													
EE1SB14MXV54	**1SB14TT/MXV 50-1504**	4	H m.c.a	58	52	50,5	48,5	46	43	39,5	35	30	24			**4.722 €**
EE1SB14MXV55	**1SB14TT/MXV 50-1505**	5,5		72,5	65	63	60,5	57,5	54	49,5	44	37,5	30			**5.143 €**
EE1SB14MXV56	**1SB14TT/MXV 50-1506**	7,5		85	78	75,5	72	68	63	57,5	50,5	42,5	33,5			**6.424 €**
EE1SB14MXV57	**1SB14TT/MXV 50-1507**	7,5		99	91,5	88	84	79,5	73,5	67	59	49,5	39			**6.577 €**
EE1SB4MXV504	**1SB14TT/MXV 50-2004**	5,5		62,5	58	56	54,5	53	51	48,5	45,5	42	37,5	32	26	**4.732 €**
EE1SB4MXV505	**1SB14TT/MXV 50-2005**	7,5		78	75	70	68	66	64	61	57	52,5	46,5	40		**5.955 €**

DENOMINACIÓN DEL EQUIPO		HP	m3/h 1BB	0	8	10	12	14	16	18	20	22	24	26	28	PRECIO
Código	Con 2 bombas		m3/h 2BB	0	16	20	24	28	32	36	40	44	48	52	56	
			ALTURA en m.c.a.													
EE2SB14MXV54	**2SB14TT/MXV 50-1504**	4	H m.c.a	58	52	50,5	48,5	46	43	39,5	35	30	24			**9.596 €**
EE2SB14MXV55	**2SB14TT/MXV 50-1505**	5,5		72,5	65	63	60,5	57,5	54	49,5	44	37,5	30			**10.439 €**
EE2SB14MXV56	**2SB14TT/MXV 50-1506**	7,5		85	78	75,5	72	68	63	57,5	50,5	42,5	33,5			**13.000 €**
EE2SB14MXV57	**2SB14TT/MXV 50-1507**	7,5		99	91,5	88	84	79,5	73,5	67	59	49,5	39			**13.307 €**
EE2SB4MXV504	**2SB14TT/MXV 50-2004**	5,5		62,5	58	56	54,5	53	51	48,5	45,5	42	37,5	32	26	**9.617 €**
EE2SB4MXV505	**2SB14TT/MXV 50-2005**	7,5		78	75	70	68	66	64	61	57	52,5	46,5	40		**12.062 €**

Grupos de presión con 2 a 3 bombas con convertidor de frecuencia I-MAT

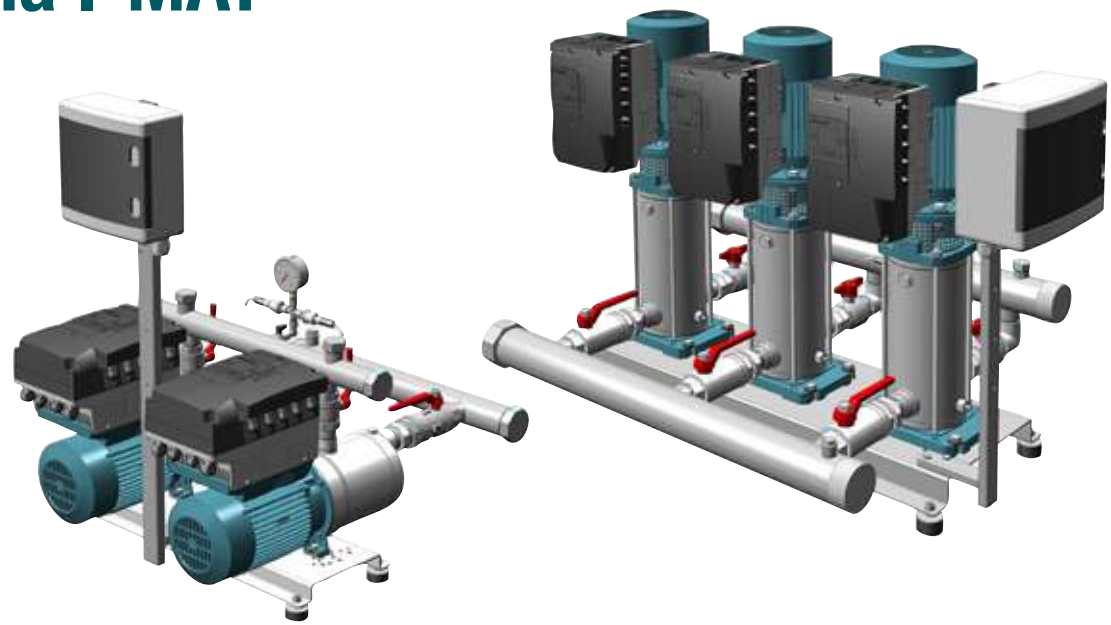

Operación

BS2-3V Aumento de presión conjuntos con 2 a 3 bombas de velocidad variable (con EasyMat).
Dependiendo de consumo de agua, una o más bombas se activan, todo a velocidad variable, con el fin de garantizar la cantidad de agua necesaria a la presión establecida.

Operación

MODALIDAD DE PRESIÓN CONSTANTE:
el sistema mantiene constante la presión cuando la cantidad de agua solicitada por el intercambio usuario.

MODO DE VELOCIDAD FIJA:
el sistema funciona a una velocidad fija que el usuario puede elegir una necesidad hijo selon.

Ejecución

Constante aumento de presión conjuntos con convertidor de frecuencia I-MAT hecha de 2 a 3 bombas, válvulas de bola y válvulas de no retorno en el lado de aspiración, válvula de bola y manómetro de presión en el lado de entrega.
Colectores de aspiración e impulsión en acero inoxidable AISI 304.
Adecuado para la instalación de 8-lt recipiente a presión cilíndrico en el lado de entrega.

I-MAT:
Convertidor de frecuencia instalado en el motor con sistema de auto refrigeración.

Posibilidad de pantalla:
- Presión del sistema de
- Frecuencia de trabajo
- Corriente absorbida
- Alarmas

Aplicaciones

Para sacar agua de un pozo
Como impulsar la bomba de agua para sistemas centrales con la presión baja presión (observar las prescripciones locales de la red El aumento de la presión)

Motores

- 2 polos motores de inducción, 50Hz, n ≈ 2900 rpm, adecuado para el funcionamiento con convertidor de frecuencia.
- Trifásico de 400 V +/- 10%
- Aislamiento clase F.
- Protección IP 54
- Ejecución selon IEC 60034
- Otras tensiones sobre demanda

Recipientes a presión (bajo demanda)

Cilíndrica con capactiy 8 litros, tipo de membrana de aire precargado.

BS.. .ITT

Grupos de presión con 2 a 3 bombas con convertidor de frecuencia I-MAT

CÓDIGO	TIPO	Motor			Conexión		mm.								Peso Kg	PRECIO
		kW	HP	A	DN 1	DN 2	Hl	h1	h2	L1l	L2	m1	B2	B		
	BS2V 2MXH 204/A-ITT	0,55 x2	0,75 x2	1,6 x2	G 2	G 1 1/2	848	162	187	725	347				47	
	BS2V 2MXH 205/B-ITT	0,75 x2	1 x2	2 x2	G 2	G 1 1/2	848	162	187	749	371				50	
	BS2V 2MXH 206/C-ITT	1,1 x2	1,5 x2	2,7 x2	G 2	G 1 1/2	848	162	187	773	395				54	
	BS2V 2MXH 403/A-ITT	0,55 x2	0,75 x2	1,6 x2	G 2	G 1 1/2	848	162	187	701	323				46	
	BS2V 2MXH 404/B-ITT	0,75 x2	1 x2	2 x2	G 2	G 1 1/2	848	162	187	725	347				49	
	BS2V 2MXH 405/C-ITT	1,1 x2	1,5 x2	2,7 x2	G 2	G 1 1/2	848	162	187	749	371	235	625	600	53	
	BS2V 2MXH 406/A-ITT	1,5 x2	2 x2	3,6 x2	G 2	G 1 1/2	848	162	187	773	295				57	
	BS2V 2MXH 803/A-ITT	1,1 x2	1,5 x2	2,7 x2	G 2 1/2	G 2	848	162	193	764	386				61	
	BS2V 2MXH 804/A-ITT	1,5 x2	2 x2	3,6 x2	G 2 1/2	G 2	848	162	193	794	416				66	
A consultar	BS2V 2MXH 805/B-ITT	1,8 x2	2,5 x2	4,3 x2	G 2 1/2	G 2	848	162	193	830	446				68	A consultar
	BS2V 2MXH 1603/B-ITT	1,8 x2	2,5 x2	4,3 x2	G 3	G 2 1/2	980	258	281	1065	490				87	
	BS2V 2MXH 1604/A-ITT	3 x2	4 x2	6,6 x2	G 3	G 2 1/2	980	273	281	1100	530				114	
	BS2V 2MXH 1605/B-ITT	3,7 x2	5 x2	9,6 x2	G 3	G 2 1/2	980	273	281	1133	565				122	
	BS2V 2MXH 1606/B-ITT	4 x2	5,5 x2	9,6 x2	G 3	G 2 1/2	980	273	281	1192	605				124	
	BS2V 2MXH 2001/A-ITT	1,1 x2	1,5 x2	2,7 x2	G 3	G 2 1/2	980	220	351	1170	484					
	BS2V 2MXH 2002/A-ITT	1,8 x2	2,5 x2	5,3 x2	G 3	G 2 1/2	980	220	351	1170	484					
	BS2V 2MXH 2003-ITT	3 x2	4 x2	6,6 x2	G 3	G 2 1/2	980	230	351	1170	503	1090	625	600		
	BS2V 2MXH 2004/A-ITT	4 x2	5,5 x2	9,6 x2	G 3	G 2 1/2	980	230	351	1195	537					
	BS2V 2MXH 2005-ITT	5,5 x2	7,5 x2	10,9 x2	G 3	G 2 1/2	980	252	351	1245	572					

CÓDIGO	TIPO	Motor			Conexión		mm.								Peso Kg	PRECIO
		kW	HP	A	DN 1	DN 2	Hl	h1	h2	L1l	L2	m1	B2	B		
	BS2V 2MXH-F 3201/B-ITT	2,2 x2	3 x2	5,3 x2	100	80	1100	266	402	1164	558	990			214	
	BS2V 2MXH-F 3202/B-ITT	4 x2	5,5 x2	9,6 x2	100	80	1180	298	402	1180	558	1010			243	
	BS2V 2MXH-F 3203/A-ITT	5,5 x2	7,5 x2	10,9 x2	100	80	1180	298	402	1274	604	1050			260	
A consultar	BS2V 2MXH-F 3204/A-ITT	7,5 x2	10 x2	14,3 x2	100	80	1180	298	402	1320	650	1110	750	750		A consultar
	BS2V 2MXH-F 4801/A-ITT	3 x2	4 x2	6,6 x2	125	100	1198	298	468	1250	654	1010			268	
	BS2V 2MXH-F 4802/A-ITT	5,5 x2	7,5 x2	10,9 x2	125	100	1198	298	468	1306	654	1065			286	
	BS2V 2MXH-F 4803/A-ITT	7,5 x2	10 x2	14,3 x2	125	100	1198	298	468	1367	716	1110				

CÓDIGO	TIPO	Motor			Conexión		mm.								Peso Kg	PRECIO
		kW	HP	A	DN 1	DN 2	Hl	h1	h2	L1l	L2	m1	B2	B		
	BS3V 3MXH 204/A-ITT	0,55 x3	0,75 x3	1,6 x3	G 2 1/2	G 2	913	227	193	857	356					
	BS3V 3MXH 205/B-ITT	0,75 x3	1 x3	2 x3	G 2 1/2	G 2	913	227	193	881	380					
	BS3V 3MXH 206/C-ITT	1,1 x3	1,5 x3	2,7 x3	G 2 1/2	G 2	913	227	193	905	404					
	BS3V 3MXH 403/A-ITT	0,55 x3	0,75 x3	1,6 x3	G 2 1/2	G 2	913	227	193	833	332					
	BS3V 3MXH 404/B-ITT	0,75 x3	1 x3	2 x3	G 2 1/2	G 2	913	227	193	857	356					
	BS3V 3MXH 405/C-ITT	1,1 x3	1,5 x3	2,7 x3	G 2 1/2	G 2	913	227	193	881	390	423	1000	950		
	BS3V 3MXH 406/A-ITT	1,5 x3	2 x3	3,6 x3	G 2 1/2	G 2	913	227	193	905	404					
	BS3V 3MXH 803/A-ITT	1,1 x3	1,5 x3	2,7 x3	G 3	G 21/2	913	227	193	905	404					
	BS3V 3MXH 804/A-ITT	1,5 x3	2 x3	3,6 x3	G 3	G 21/2	913	227	193	933	432					
A consultar	BS3V 3MXH 805/B-ITT	1,8 x3	2,5 x3	4,3 x3	G 3	G 21/2	913	227	193	950	449					A consultar
	BS3V 3MXH 1603/B-ITT	1,8 x3	2,5 x3	4,3 x3	DN 100	DN 80	980	258	321	1100	500					
	BS3V 3MXH 1604/A-ITT	3 x3	4 x3	6,6 x3	DN 100	DN 80	980	273	321	1135	538					
	BS3V 3MXH 1605/B-ITT	3,7 x3	5 x3	9,6 x3	DN 100	DN 80	980	273	321	1171	575					
	BS3V 3MXH 1606/B-ITT	4 x3	5,5 x3	9,6 x3	DN 100	DN 80	980	273	321	1231	613					
	BS3V 3MXH 2001/A-ITT	1,1 x3	1,5 x3	2,7 x3	DN 100	DN 80	980	290	391	1170	499	1090	1000	950		
	BS3V 3MXH 2002/A-ITT	1,8 x3	2,5 x3	5,3 x3	DN 100	DN 80	980	290	391	1170	499					
	BS3V 3MXH 2003-ITT	3 x3	4 x3	6,6 x3	DN 100	DN 80	980	290	391	1170	518					
	BS3V 3MXH 2004/A-ITT	4 x3	5,5 x3	9,6 x3	DN 100	DN 80	980	290	391	1230	553					
	BS3V 3MXH 2005-ITT	5,5 x3	7,5 x3	10,9 x3	DN 100	DN 80	980	252	391	1245	587					

* Verificar las dimensiones antes de realizar el pedido.

CÓDIGO	TIPO	Motor			Conexión		mm.								Peso Kg	PRECIO
		kW	HP	A	DN 1	DN 2	Hl	h1	h2	L1l	L2	m1	B2	B		
A consultar	**BS3V 3MXH-F 3201/B-ITT**	2,2 x3	3 x3	5,3 x3	125	100	1246	286	415	1164	571	1010	1150	1200		A consultar
	BS3V 3MXH-F 3202/B-ITT	4 x3	5,5 x3	9,6 x3	125	100	1246	318	415	1180	571	1065				
	BS3V 3MXH-F 3203/A-ITT	5,5 x3	7,5 x3	10,9 x3	125	100	1246	318	415	1096	617	1060				
	BS3V 3MXH-F 3204/A-ITT	7,5 x3	10 x3	14,3 x3	125	100	1246	318	415	1320	663	1110				
	BS3V 3MXH-F 4801/A-ITT	3 x3	4 x3	6,6 x3	150	125	1246	316	480	1272	668	1010				
	BS3V 3MXH-F 4802/A-ITT	5,5 x3	7,5 x3	10,9 x3	150	125	1246	316	480	1320	668	1065				
	BS3V 3MXH-F 4803/A-ITT	7,5 x3	10 x3	14,3 x3	150	125	1246	316	480	1381	750	1110				

* Verificar las dimensiones antes de realizar el pedido.

CÓDIGO	TIPO	Motore			Collettori		mm.									Peso Kg	PRECIO
		kW	HP	A	DN 1	DN 2	Hl	h1	h2	L1l	L2	m1	B1	B2	B3		
A consultar	**BS2V 2MXV-B 25-303-ITT**	0,75 x2	1 x2	1,9 x2	G 1 1/2	G 1 1/2	887	148	224	336	287	332	600	625	185		A consultar
	BS2V 2MXV-B 25-304-ITT	0,75 x2	1 x2	1,9 x2												105	
	BS2V 2MXV-B 25-305-ITT	0,75 x2	1 x2	1,9 x2												107	
	BS2V 2MXV-B 25-306/A-ITT	1,1 x2	1,5 x2	2,7 x2												109	
	BS2V 2MXV-B 25-307/A-ITT	1,1 x2	1,5 x2	2,7 x2												111	
	BS2V 2MXV-B 25-308/A-ITT	1,5 x2	2 x2	4,3 x2												118	
	BS2V 2MXV-B 25-310/A-ITT	1,5 x2	2 x2	4,3 x2													
	BS2V 2MXV-B 32-503-ITT	0,75 x2	1 x2	1,9 x2	G 2	G 2	887	148	239	336	287	332	600	625	185		
	BS2V 2MXV-B 32-504/A-ITT	1,1 x2	1,5 x2	2,7 x2												108	
	BS2V 2MXV-B 32-505/A-ITT	1,1 x2	1,5 x2	2,7 x2												111	
	BS2V 2MXV-B 32-506/A-ITT	1,5 x2	2 x2	4,3 x2												115	
	BS2V 2MXV-B 32-507/A-ITT	1,5 x2	2 x2	4,3 x2												118	
	BS2V 2MXV-B 32-508/B-ITT	2,2 x2	3 x2	5,3 x2												121	
	BS2V 2MXV-B 32-510/B-ITT	2,2 x2	3 x2	5,3 x2													
	BS2V 2MXV-B 40-903/A-ITT	1,1 x2	1,5 x2	2,7 x2	G 2 1/2	G 2 1/2	887	153	266	391	324	332	600	625	185		
	BS2V 2MXV-B 40-904/A-ITT	1,5 x2	2 x2	4,3 x2												116	
	BS2V 2MXV-B 40-905/B-ITT	2,2 x2	3 x2	5,3 x2												119	
	BS2V 2MXV-B 40-906/B-ITT	2,2 x2	3 x2	5,3 x2												121	
	BS2V 2MXV-B 40-907/B-ITT	3 x2	4 x2	6,6 x2												143	
	BS2V 2MXV-B 40-908/B-ITT	3 x2	4 x2	6,6 x2												145	
	BS2V 2MXV-B 40-910/B-ITT	3,7 x2	5 x2	9,6 x2													

BS.. .ITT

Grupos de presión con 2 a 3 bombas con convertidor de frecuencia I-MAT

CÓDIGO	TIPO	Motore			Collettori		mm.									Peso Kg	PRECIO
		kW	HP	A	DN 1	DN 2	Hl	h1	h2	L1l	L2	m1	B1	B2	B3		
	BS3V 3MXV-B 25-303-ITT	0,75 x3	1 x3	1,9 x3													
	BS3V 3MXV-B 25-304-ITT	0,75 x3	1 x3	1,9 x3												**105**	
	BS3V 3MXV-B 25-305-ITT	0,75 x3	1 x3	1,9 x3												**107**	
	BS3V 3MXV-B 25-306/A-ITT	1,1 x3	1,5 x3	2,7 x3	G 2	G 2	914	175	257	311,5	305,5	373	950	1010	225	**109**	
	BS3V 3MXV-B 25-307/A-ITT	1,1 x3	1,5 x3	2,7 x3												**111**	
	BS3V 3MXV-B 25-308/A-ITT	1,5 x3	2 x3	4,3 x3												**118**	
	BS3V 3MXV-B 25-310/A-ITT	1,5 x3	2 x3	4,3 x3													
	BS3V 3MXV-B 32-503-ITT	0,75 x3	1 x3	1,9 x3													
	BS3V 3MXV-B 32-504/A-ITT	1,1 x3	1,5 x3	2,7 x3												**108**	
	BS3V 3MXV-B 32-505/A-ITT	1,1 x3	1,5 x3	2,7 x3												**111**	
A consultar	**BS3V 3MXV-B 32-506/A-ITT**	1,5 x3	2 x3	4,3 x3	G 2 1/2	G 2 1/2	914	175	275	344,5	287,5	373	950	1010	225	**115**	A consultar
	BS3V 3MXV-B 32-507/A-ITT	1,5 x3	2 x3	4,3 x3												**118**	
	BS3V 3MXV-B 32-508/B-ITT	2,2 x3	3 x3	5,3 x3												**121**	
	BS3V 3MXV-B 32-510/B-ITT	2,2 x3	3 x3	5,3 x3													
	BS3V 3MXV-B 40-903/A-ITT	1,1 x3	1,5 x3	2,7 x3													
	BS3V 3MXV-B 40-904/A-ITT	1,5 x3	2 x3	4,3 x3												**116**	
	BS3V 3MXV-B 40-905/B-ITT	2,2 x3	3 x3	5,3 x3												**119**	
	BS3V 3MXV-B 40-906/B-ITT	2,2 x3	3 x3	5,3 x3	G 3	G 3	914	180	300	402,5	329,5	373	950	1010	225	**121**	
	BS3V 3MXV-B 40-907/B-ITT	3 x3	4 x3	6,6 x3												**143**	
	BS3V 3MXV-B 40-908/B-ITT	3 x3	4 x3	6,6 x3												**145**	
	BS3V 3MXV-B 40-910/B-ITT	3,7 x3	5 x3	9,6 x3													

Equipos de presión gasóleo

EG

EGC

Aplicaciones

- Para suministro de gas-oil, montados con las bombas de la serie CA (anillo líquido), con una o dos electrobombas.
- Para la distribución automática en instalaciones de calefacción.

Construcción

- Los equipos están compuestos de:
  - Equipos con una sola bomba EG.
    - Electrobomba serie CA en protección IP 55 (ver características en página catálogo).
    - Acumulador hidrocarburos de 5 litros.
    - Presostato tipo FSG 2-M4.
    - Manómetro.
    - Racor 5 vias.
  - Equipos con una sola bomba y bancada EGC.
    - Electrobomba serie CA en protección IP 55.
    - Acumulador hidrocarburos de 5 litros.
    - Presostato tipo FSG 2.
    - Presostato tipo FXG 2.
    - Filtro gas-oil.
    - Vacuómetro.
    - Caja con interruptor con fusibles.
    - Manómetro.
    - Bancada.

CÓDIGO	TIPO	kW	HP	Conexión impulsión	Corriente	Presión en Kg							PRECIO
						1,5	2	2,5	3	3,5	4	4,2	
						Caudal litros/hora							
EEGCA80EIP55	**EG/CA 80E-IP55**	0,45	0,6	3/4”	Trifásica	950	750	600	500	240			875 €
EEGCAM80IP55	**EG/CAM 80E-IP55**	0,45	0,6	3/4”	Monofásica								896 €
EEGCA90EIP55	**EG/CA 90E-IP55**	0,55	0,75	1”	Trifásica	1200	945	800	750	500	375	240	931 €
EEGCAM90E230	**EG/CAM 90E-IP55**	0,55	0,75	1”	Monofásica								1.009 €

CÓDIGO	TIPO	kW	HP	Conexión impulsión	Corriente	Presión en Kg							PRECIO
						1,5	2	2,5	3	3,5	4	4,2	
						Caudal litros/hora							
EEGCCA80E400	**EGC/CA 80E-IP55**	0,45	0,6	3/4”	Trifásica	950	750	600	500	240			1.190 €
EEGCCAM80230	**EGC/CAM 80E-IP55**	0,45	0,6	3/4”	Monofásica								1.155 €
EEEGCCA90E40	**EGC/CA 90E-IP55**	0,55	0,75	1”	Trifásica	1200	945	800	750	500	375	240	1.253 €
EEGCCAM90230	**EGC/CAM 90E-IP55**	0,55	0,75	1”	Monofásica								1.266 €

CONSULTAR

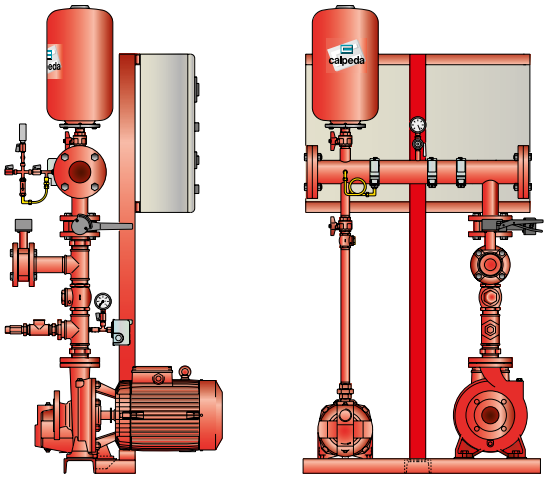

CUE-12

Electrobomba principal eléctrica
y Jockey

(norma UNE 23500:2012)

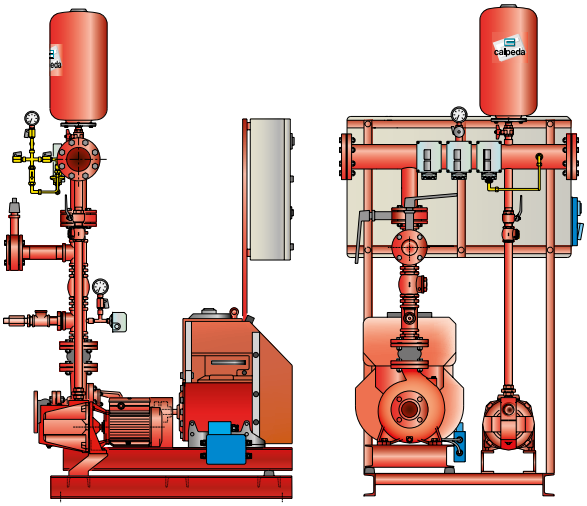

CUD-12
Electrobomba principal diesel y Jockey

CUDD-12
Electrobombas (2 und.)
principal diesel y Jockey

CUDDD-12
Electrobombas (3 und.)
principal diesel y Jockey

(norma UNE 23500:2012)

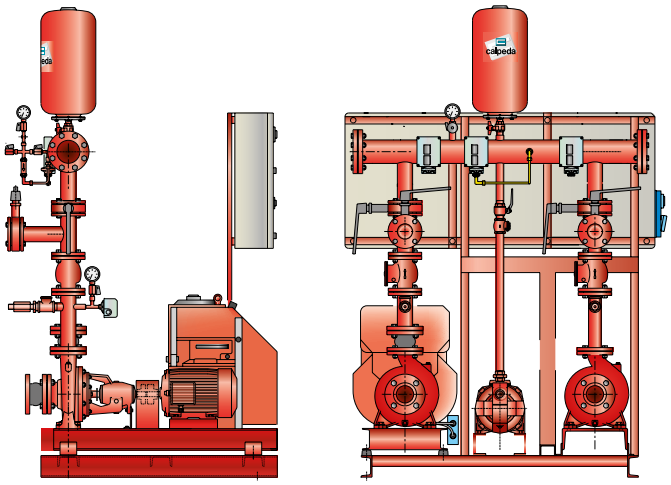

CUED-12

Electrobomba principal eléctrica +
bomba principal diesel y jockey

CUEDD-12

Electrobomba principal eléctrica +
bombas (2und.) diesel y jockey

(norma UNE 23500:2012)

Electrobombas autoaspirantes de flujo reversible

Componentes	Material
Cuerpo bomba, rodete y eje	AISI 316
Sello mecánico	Cerámica/grafito/NBR (bajo demanda ceramica/grafito/VITON, ceramica/grafito/EPDM,carburo de silicio/ VITON o sello en AISI 316/grafito/TEFLON)

Aplicaciones

La mejor solución para la aspiración y el trasvase de líquidos gracias a su gran capacidad de autoaspiración y a la posibilidad de funcionar aunque la presencia del líquido sea discontinua. Integramente realizada en acero inox AISI 316, resulta particularmente indicada para líquidos corrosivos, agua de mar y líquidos alimentarios como leche, vino, aceite, zumos.

Motor

Motor asincrono monofasico para ALM o trifasico para ALT
Protección IP44
Conmutador rotativo profesional para invertir el sentido de giro
Servicio continuo.

Límites de empleo

- Altura de aspiración 6m.
- Temperatura líquido: max 90º C (130º C con junta en Viton)
- Densidad max: 1,1g/cm3
- Sin particulas duras en suspensión (ej. ARENA)
- No usar con gasolinas, disolventes, en general con riesgo de explosión o incendio.

CÓDIGO 1~	CÓDIGO 3~	1~ 230	3~ 400	HP	R.P.M.	Orificios	H m	1m	5m	10m	15m	20m	30m	Peso KG	PRECIO 1~	PRECIO 3~
EEALM2000000	**EEALT2000000**	ALM 20	ALT 20	0,5	2800	3/4"M		28	23	17	11	5		5,9	**725 €**	**725 €**
EEALM20L0000	**EEALT20L0000**	ALM 20L	ALT 20L	0,2	1400	3/4"M		11	2					5,9	**725 €**	**725 €**
EEALM2500000	**EEALT2500000**	ALM 25	ALT 25	0,6	1400	1"M		43	28	8				9	**1.033 €**	**1.033 €**
EEALM3000000	**EEALT3000000**	ALM 30	ALT 30	2	2800	1"M	Lts/min	89	80	70	59	48	26	13,3	**1.258 €**	**1.258 €**
EEALM4000000	**EEALT4000000**	ALM 40	ALT 40	1,2	1400	1"1/2M		137	112	76	24			13,9	**1.442 €**	**1.442 €**
EEALM5000000		ALM 50		2	1400	2"M		205	176	140	104	69		19,8	**1.988 €**	-
	EEALT5000000		ALT 50	2,5	1400	2"M		205	176	140	104	69		19,8	-	**1.988 €**

Electrobombas autoaspirantes de flujo reversible

Componentes	Material
Cuerpo bomba, rodete	Bronce
Eje	AISI 316
Sello mecánico	Con junta NBR y muelle en inox. (bajo demanda con junta en VITON)

Aplicaciones

La mejor solución para la aspiración y el trasvase de líquidos tales como agua dulce, agua de mar, gasoleos, aceites gracias a su gran capacidad de autoaspiración y a la posibilidad de funcionar aunque la presencia del líquido sea discontinua y la reversivilidad del líquido.
La particular construcción estanca del cuerpo bomba evita el contacto del líquido en la parte del motor e impide su paso.
Son destinadas a un empleo profesional o para aplicaciones especiales.
Su utilización para agricultura, náutica, industria.
Posibilidad de invertir el flujo.
La bomba biene prevista del juego de racores.

Límites de empleo

- Altura de aspiración 6m.
- Temperatura líquido: max 90º C (130º C con junta en Viton)
- Densidad max: 1,1g/cm3
- Sin particulas duras en suspensión (ej. ARENA)
- No líquidos demasiado viscosos
- No usar con gasolinas, disolventes, en general con riesgo de explosión o incendio.

Motor

- Motor asincrono monofasico para ENM o trifasico para ENT.
- Protección IP44
- Conmutador rotativo profesional para invertir el sentido de giro.
- Servicio continuo.

CÓDIGO 1~	CÓDIGO 3~	1~ 230	3~ 400	HP	R.P.M.	Orificios	H m	1m	5m	10m	15m	20m	30m	Peso KG	PRECIO 1~	PRECIO 3~
EEENM2000000	**EEENT2000000**	ENM 20	ENT 20	0,5	2800	3/4"M		32	27	21	15	9		5,9	**380 €**	**380 €**
EEENM20L0000	**EEENT20L0000**	ENM 20L	ENT 20L	0,2	1400	3/4"M		14	4					5,9	**380 €**	**380 €**
EEENM2500000	**EEENT2500000**	ENM 25	ENT 25	0,6	1400	1"M		53	38	16				9	**524 €**	**524 €**
EEENM25S0000	**EEENT25S0000**	ENM 25S	ENT 25S	2	2800	1"M	Lts/min	97	92	85	78	70	50	13,2	**701 €**	**701 €**
EEENM3000000	**EEENT3000000**	ENM 30	ENT 30	1	1400	1"1/2M		89	71	43	9			11,9	**733 €**	**733 €**
EEENM3500000	**EEENT3500000**	ENM 35	ENT 35	1	1400	1"1/2M		89	71	43	9			12	**743 €**	**743 €**
EEENM4000000	**EEENT4000000**	ENM 40	ENT 40	1,2	1400	1"1/2M		149	119	78	32			13,8	**791 €**	**791 €**
EEENM5000000		ENM 50		2	1400	2"M		250	215	167	113	53		20,7	**1.217 €**	**-**
	EEENT5000000		ENT 50	2,5	1400	2"M		250	227	180	129	71		20,7	**-**	**1.217 €**

Acumuladores Hidroneumáticos

Los acumuladores hidroneumáticos están destinados a emplearse en instalaciones de abastecimiento de agua potable, así como en captaciones de agua en pozos, depósitos y manantiales, formando parte del grupo de presión, con la finalidad de garantizar un suministro de agua óptimo en viviendas, fincas, cultivos, et. Además de mantener una reserva de agua a presión, los acumuladores hidroneumáticos permiten una mayor vida del grupo de bombeo, ya que se reduce sensiblemente el número de maniobras de arranque-paro de la bomba, así como un importante ahorro de energía.

La estanqueidad y resistencia de los depósitos se comprueban a una presión 1,5 veces superior a la presión máxima de servicio del acumulador.

Alojan en su interior una vejiga de caucho sintético, fabricada conforme a las características en físico-químicas establecidas en la norma DIN 4807 y a los requisitos legales vigentes en materia de higiene sanitaria. Las membranas, que mantienen en permanente aislamiento al agua del aire/nitrógeno, están calculadas para poder llenarse prácticamente de agua y ajustar su forma a la geometría del acumulador.

Las conexiones de agua son roscada (DSIN-259) o embridadas (EN 1092-1) y están debidamente protegidas frente a la corrosión.

Acumulador con membrana recambiable

Características técnicas y dimensiones

Verticales roscados

CÓDIGO	Modelo	Capacidad (litros)	Presión máx. (Bar)	Dimensiones (D x H)	Conexión (Ø)	PRECIO
EEIBN0000046	**5 AMR**	5	10	200 x 245	3/4”	**62 €**
EEIBN0000003	**24 AMR**	24	8	350 x 390	1”	**59 €**
EEIBN0000009	**50 AMR**	50	10	360 x 620		**246 €**
EEIBN0000010	**50 AMR**	50	16	360 x 620		**557 €**

Verticales patas

CÓDIGO	Modelo	Capacidad (litros)	Presión máx. (Bar)	Dimensiones (D x H)	Conexión (Ø)	PRECIO
EEIBN0000008	**50 AMR-P**	50	10	360 x 750	1”	**260 €**
EEIBN0000047	**80 AMR-P**	80	10	450 x 750		**328 €**
EEIBN0000028	**100 AMR-P**	100	10	450 x 850		**476 €**
EEIBN0000031	**150 AMR-B90**	150	10	485 x 1060	1”1/4	**751 €**
EEIBN0000033	**200 AMR-B90**	200	10	550 x 1135		**842 €**
EEIBN0000038	**300 AMR-B160**	300	10	650 x 1180		**1.012 €**
EEIBN0000040	**500 AMR-B160**	500	10	750 x 1450	1”1/2	**1.502 €**
EEIBN0000114	**700 AMR-B160**	700	8	750 x 1750		**2.073 €**

CÓDIGO	Modelo	Capacidad (litros)	Presión máx. (Bar)	Dimensiones (D x H)	Conexión (Ø)	PRECIO
EEIBN0000117	**150 AMR - Plus**	150	10	485 x 1155	1”1/2	**856 €**
EEIBN0000118	**220 AMR - Plus**	200	10	485 x 1400		**1.016 €**
EEIBN0000119	**350 AMR - Plus**	300	10	485 x 1965		**1.289 €**
EEIBN0000120	**500 AMR - Plus**	500	10	600 x 2065		**1.810 €**
EEIBN0000121	**700 AMR - Plus**	700	10	700 x 2145		**3.056 €**
EEIBN0000122	**900 AMR - Plus**	900	10	800 x 2155		**5.393 €**
EEIBN0000108	**1000 AMR**	1000	10	850 x 2375		**9.950 €**

Acumuladores

Hidroneumáticos

Horizontales con soporte

CÓDGO	Modelo	Capacidad (litros)	Presión máx. (Bar)	Dimensiones (D x H x L)	Conexión (Ø)	PRECIO
EEIBN0000037	**20 AMR-S**	20	10	270 x 420 x 295	1”	**96 €**
EEIBN0000043	**50 AMR-S**	50	10	360 x 620 x 390		**257 €**
EEIBN0000049	**80 AMR-S**	80	10	450 x 625 x 480		**389 €**
EEIBN0000051	**100 AMR-S**	100	10	450 x 750 x 480		**985 €**

Horizontales

CÓDIGO	Modelo	Capacidad (litros)	Presión máx. (Bar)	Dimensiones (D x H x L)	Conexión (Ø)	PRECIO
EEIBN0000123	**150 AMR-PLUS-H**	150	10	485 x 655 x 1070	1”1/2	**1.300 €**
EEIBN0000124	**200 AMR-PLUS-H**	200	10	485 x 655 x 1320		**1.396 €**
EEIBN0000125	**350 AMR-PLUS-H**	300	10	485 x 655 x 1810		**1.725 €**
EEIBN0000126	**500 AMR-PLUS-H**	500	10	600 x 780 x 1930		**2.663 €**
EEIBN0000127	**700 AMR-PLUS-H**	700	10	700 x 880 x 2100		**3.995 €**
EEIBN0000128	**900 AMR-PLUS-H**	900	10	800 x 1020 x 2070		**6.176 €**
-	**1000 AMR-PLUS-H**	1000	10	850 x 1020 x 2375		**8.554 €**

Hidrocarburos

CÓDIGO	Modelo	Capacidad (litros)	Presión máx. (Bar)	Dimensiones (D x H)	Conexión (Ø)	PRECIO
EEIBN0000096	**5 HMF**	5	10	200 x 250	3/4”	**109 €**
EEIBN0000097	**25 HMF**	25	8	320 x 430		**157 €**

En acero inoxidable pulido

CÓDIGO	Modelo	Capacidad (litros)	Presión máx. (Bar)	Dimensiones (D x H)	Conexión (Ø)	PRECIO
EEIBN0000002	**20 AMR INOX**	20	10	270 x 425	1”	**305 €**
EEIBN0000026	**24 AMR-E INOX**	24	8	350 x 410		**355 €**
EEIBN0000054	**50 AMR INOX**	50	10	360 x 620		**878 €**

Membranas recambiables

CÓDIGO	Modelo	Capacidad (litros)	PRECIO
EEIBN0000060	**24 AMR-E**	25	**25 €**
EEIBN0000064	**50 AMR**	50	**73 €**
EEIBN0000063	**80 AMR-P / 50 AHN**	80/50	**81 €**
EEIBN0000057	**100 AMR-P**	100	**153 €**
EEIBN0000058	**150-200 AMR-B90**	150/200 (fuelle)	**397 €**
EEIBN0000061	**300 AMR-B160**	300 (fuelle)	**472 €**
EEIBN0000129	**150 AMR-PLUS/DUO**	150	**529 €**
EEIBN0000059	**220 AMR-PLUS/DUO**	220	**537 €**
EEIBN0000062	**350-500 AMR-PLUS/DUO**	350-500	**816 €**
EEIBN0000088	**500/700 AMR-B160**	500/700	**584 €**
EEIBN0000066	**700-900 AMR-PLUS/DUO**	700/900	**1.448 €**
EEIBN0000056	**1000 AMR**	1000	**2.438 €**

Galvanizados sin membrana

CÓDIGO	Modelo	Capacidad (litros)	Presión máx. (Bar)	Dimensiones (D x H)	Conexión (Ø)	PRECIO
EEIBN0000017	**100 DG**	100	10	400 x 1090	1”1/2	**989 €**
EEIBN0000018	**200 DG**	200	10	500 x 1385		**1.293 €**
EEIBN0000019	**300 DG**	300	10	550 x 1615		**1.451 €**
EEIBN0000021	**500 DG**	500	8	650 x 1860		**1.922 €**
EEIBN0000020	**500 DG**	500	10	650 x 1860		**2.310 €**
EEIBN0000023	**750 DG**	700	8	750 x 2080		**2.815 €**
EEIBN0000022	**750 DG**	700	10	750 x 2080		**3.324 €**
EEIBN0000016	**1000 DG**	1000	8	800 x 2350		**3.754 €**
EEIBN0000015	**1000 DG**	1000	10	800 x 2350		**4.384 €**
EEIBN0000300	**1250 DG**	1250	8	900 x 2380	2”	**6.724 €**
EEIBN0000301	**1250 DG**	1250	10	900 x 2380		**7.168 €**
EEIBN0000302	**1500 DG**	1500	8	950 x 2465		**7.213 €**
EEDG15001000	**1500 DG**	1500	10	950 x 2465		**8.007 €**
EEIBN0000303	**2000 DG**	2000	8	1100 x 2490		**9.844 €**
EEIBN0000304	**2000 DG**	2000	10	1100 x 2490		**10.631 €**
EEIBN0000305	**2500 DG**	2500	8	1100 x 3045	2”1/2	**11.138 €**
EEIBN0000306	**2500 DG**	2500	10	1100 x 3045		**12.668 €**
EEIBN0000307	**3000 DG**	3000	8	1200 x 3200		**13.165 €**
EEIBN0000308	**3000 DG**	3000	10	1200 x 3200		**15.720 €**

Con membrana fija

CÓDIGO	Modelo	Posición	Dimensiones			Conexión de Agua R	Capacidad (litros)	Vol. Embalaje (m3)	Peso Embalaje (Kg)	PRECIO
			A	B	C					
EELKT0000001	**PEWB24**	Vertical	36	28		1” línea	24	0,031	4,3	**110 €**
EELKT0000002	**PWB8**	Vertical	31,7	20,3		1” línea	8	0,014	2,4	**91 €**
EELKT0000003	**PWB18**	Vertical	36,8	27,9		1” línea	18	0,031	4,10	**116 €**
EELKT0000004	**PWB20H**	Horizontal	43,9	28,9	15,1	1” línea	20	0,042	5	**134 €**
EELKT0000005	**PWB60H**	Horizontal	52,8	41,4	21,3	1” línea	60	0,90	11,40	**347 €**
EELKT0000006	**PWB60V**	Vertical	62,6	38,8	10,4	1” codo	60	0,098	11,80	**334 €**
EELKT0000007	**PWB80V**	Vertical	79	38,8	10,4	1” codo	80	0,180	20	**395 €**
EELKT0000008	**PWB100V**	Vertical	80,4	43	13,1	1” codo	100	0,162	19,10	**540 €**
EELKT0000009	**PWB150V**	Vertical	107,4	43	14,6	1” codo	150	0,280	31,40	**767 €**

CÓDIGO	Modelo	Posición	Dimensiones				Conexión de Agua R	Capacidad (litros)	Vol. Embalaje (m3)	Peso Embalaje (Kg)	PRECIO
			A	B	C	D					
EELKT0000011	**GC200**	Vertical	103,3	53,3	6,6	43,1	1” 1/4 codo	200	0,32	38,10	**1.272 €**
EELKT0000012	**GC250**	Vertical	121,2	53,3	6,6	43,1	1” 1/4 codo	240	0,37	43,81	**1.401 €**
EELKT0000013	**GC300**	Vertical	150	53,3	6,6	43,1	1” 1/4 codo	310	0,46	52,89	**1.808 €**
EELKT0000014	**GC450**	Vertical	152,9	66	6,9	54	1” 1/4 codo	450	0,74	80,81	**2.508 €**

Composite C2B

CÓDIGO	Modelo	Posición	Dimensiones				Conexión de Agua R	Capacidad (litros)	Vol. Embalaje (m3)	Peso Embalaje (Kg)	PRECIO
			A	B	C	D					
EELKT0000023	**C2B 60**	Vertical	65,01	4,50	42,13	23,88	PVC 1” BSP M	60	0,13	8,6	**589 €**
EELKT0000020	**C2B 80**	Vertical	86,50	4,50	42,13	23,88	PVC 1” BSP M	80	0,16	10,9	**662 €**
EELKT0000024	**C2B 100**	Vertical	98,03	4,50	42,13	23,88	PVC 1” BSP M	100	0,19	12,7	**865 €**
EELKT0000022	**C2B 120**	Vertical	124,15	4,50	42,13	23,88	PVC 1” BSP M	130	0,23	15,2	**994 €**
EELKT0000021	**C2B 200**	Vertical	109,91	5,70	54,60	30,23	PVC 1” 1/4 BSP M	200	0,35	20,2	**1.324 €**
-	**C2B 250**	Vertical	135,47	5,70	54,60	30,23	PVC 1” 1/4 BSP M	250	0,41	24,97	**1.501 €**
-	**C2B 300**	Vertical	164,43	5,70	54,60	30,23	PVC 1” 1/4 BSP M	300	0,52	28,15	**1.677 €**
-	**C2B 350**	Vertical	144,84	5,70	61,77	34,04	PVC 1” 1/4 BSP M	350	0,59	33,14	**1.968 €**
-	**C2B 450**	Vertical	183,16	5,70	61,77	34,04	PVC 1” 1/4 BSP M	450	0,74	36,32	**2.664 €**

Cuadro para electrobomba sumergible con sonda pozo, o pozo y depósito

DNF-P

DNF-PD

Características generales

- DNF-P (Sondas pozos).
- DNF-PD (Sondas pozos y depósito).
- El armario de material plástico IP55 para arranque directo.
- Resto de gama en armario metálico.
- Arranque directo hasta 5,5CV. Arranque estrella triangulo a partir de 7,5CV.
  Los equipos de 7,5CV se pueden elegir en las dos versiones.
- Interuptor general, en todos los cuadros con armario metálico.
- Protección por disyuntores térmicos hasta 25A con fusible y rele térmico el resto.
- Selectores MAN-0-AUT y pilotos de marcha y disparo térmico.
- Rele de sondas
- Sondas (3 sondas para pozo; 6 sondas para pozo-depósito).
- Aparellaje SIEMENS.
- Hasta 5,5CV trif. Contactor de 9Amp. a partir de 5,5CV con tactor de 12Amp.
- Hasta 1,5CV monf. Contactor de 9Amp. a partir de 2CV con tactor de 12Amp.

Ejecuciones especiales bajo demanda

- Amperímetros, cuenta horas por bomba. Voltímetro general.
- CLT, salidas libres de tensión
- Arrancadores suaves.
- Armarios de poliéster.

Cuadro con sondas POZO

CÓDIGO	Modelo	Corriente	Consumo Amp	PRECIO
EECDRN000013	**DNF - PM 2,5 - 4**	Monofásico	2,5 - 4	**390 €**
EECDRN000013	**DNF - PM 4 - 6,3**		4 - 6,3	**390 €**
EECDRN000013	**DNF - PM 6,3 - 10**		6,3 - 10	**390 €**
EECDR0000028	**DNF - PM 9 - 14**		9 - 14	**442 €**
EECDRN000018	**DNF- PM 13 - 16**		13 -16	**897 €**
EECDRN000015	**DNF - P 1,6 - 2,5**	Trifásico	1,6 - 2,5	**406 €**
EECDRN000015	**DNF - P 2,5 - 4**		2,5 - 4	**406 €**
EECDRN000015	**DNF - P 4 - 6,3**		4 - 6,3	**406 €**
EECDRN000015	**DNF - P 6,3 - 10**		6,3 - 10	**406 €**
EECDR0000027	**DNF - P 9 - 14**		9 - 14	**575 €**
EECDR0000021	**DNF - P 13 - 18**		13 -18	**1.136 €**

Cuadro con sondas POZO/DEPÓSITO

CÓDIGO	Modelo	Corriente	Consumo Amp	PRECIO
EECDRN000012	**DNF - PDM 2,5 - 4**	Monofásico	2,5 - 4	**493 €**
EECDRN000012	**DNF - PDM 4 - 6,3**		4 - 6,3	**493 €**
EECDRN000012	**DNF - PDM 6,3 - 10**		6,3 - 10	**493 €**
EECDR0000039	**DNF - PDM 9 - 14**		9 - 14	**548 €**
EECDR0000040	**DNF - PDM 13 - 16**		13 - 16	**904 €**
EECDRN000014	**DNF - PD 1,6 - 2,5**	Trifásico	1,6 - 2,5	**512 €**
EECDRN000014	**DNF - PD 2,5 - 4**		2,5 - 4	**512 €**
EECDRN000014	**DNF - PD 4 - 6,3**		4- 6,3	**512 €**
EECDRN000014	**DNF - PD 6,3 - 10**		6,3 - 10	**512 €**
EECDR0000029	**DNF - PD 9 - 14**		9 - 14	**670 €**
EECDR0000033	**DNF - PD 13 - 18**		13 - 18	**1.360 €**

Cuadro eléctrico para equipos de presión o aguas pluviales

1DNF

2DNF

Características generales

- 1DNF 2DNF
- El armario para 1, 2 y 3 bombas en arranque directo es de material plástico IP55.
- Resto de gama en armario metálico.
- Arranque directo hasta 5,5CV. Arranque estrella triangulo a partir de 7,5CV.
  Los equipos de 7,5CV se pueden elegir en las dos versiones.
- Interuptor general, en todos los cuadros con armario metálico.
- Alternancia de bombas.
- Protección por disyuntores térmicos hasta 25A con fusible y rele térmico el resto.
- Selectores MAN-0-AUT y pilotos de marcha y disparo térmico.
- Aparellaje SIEMENS.
- Hasta 5,5CV trif. Contactor de 9Amp. a partir de 5,5CV con tactor de 12Amp.
- Hasta 1,5CV monf. Contactor de 9Amp. a partir de 2CV con tactor de 12Amp.

Ejecuciones especiales bajo demanda

- Amperímetros, cuenta horas por bomba. Voltímetro general.
- CLT, salidas libres de tensión
- Arrancadores suaves.
- Armarios de poliéster.

Cuadro equipos de presión de UNA bomba

CÓDIGO	Modelo	Corriente	Consumo Amp	PRECIO
EECDRN000002	**1DNFM 2,5 - 4**	Monofásico	2,5 - 4	**240 €**
EECDRN000002	**1DNFM 4 - 6,3**		4 - 6,3	**240 €**
EECDRN000002	**1DNFM 6,3 - 10**		6,3 - 10	**240 €**
EECDRN000003	**1DNFM 9-14**		9 - 14	**264 €**
EECDRN000000	**1DNFT 1,6 - 2,5**	Trifásico	1,6 - 2,5	**243 €**
EECDRN000000	**1DNFT 2,5 - 4**		2,5 - 4	**243 €**
EECDRN000000	**1DNFT 4,5 - 6,3**		4,5 - 6,3	**243 €**
EECDRN000000	**1DNFT 6,3 - 10**		6,3 - 10	**243 €**
EECDRN000001	**1DNFT 9 - 14**		9 - 14	**243 €**
EECDRN000000	**1DNFT 13 - 18**		13 - 18	**994 €**

Cuadro equipos de presión de DOS bombas

CÓDIGO	Modelo	Corriente	Consumo Amp	PRECIO
EECDRN000006	**2DNFM 2,5 - 4**	Monofásico	2,5 - 4	**482 €**
EECDRN000006	**2DNFM 4 - 6,3**		4 - 6,3	**482 €**
EECDRN000006	**2DNFM 6,3 - 10**		6,3 - 10	**482 €**
EECDRN000007	**2DNFM 9 - 14**		9 - 14	**577 €**
EECDRN000004	**2DNFT 1,6 - 2,5**	Trifásico	1,6 - 2,5	**487 €**
EECDRN000004	**2DNFT 2,5 - 4**		2,5 - 4	**487 €**
EECDRN000004	**2DNFT 4,5 - 6,3**		4,5 - 6,3	**487 €**
EECDRN000004	**2DNFT 6,3 - 10**		6,3 - 10	**487 €**
EECDRN000005	**2DNFT 9 - 14**		9 - 14	**1.849 €**

*** Opcional reloj temporizador:**
Suplemento sobre el cuadro seleccionado 88 €

Cuadro eléctrico para aguas residuales con alarma óptica y acústica

1SMNS

2SMNS

Características generales

- 1SMNS 2SMNS
- El armario para 1, 2 y 3 bombas en arranque directo es de material plástico IP55.
- Resto de gama en armario metálico.
- Arranque directo hasta 5,5CV. Arranque estrella triangulo a partir de 7,5CV. Los equipos de 7,5CV se pueden elegir en las dos versiones.
- Interuptor general, en todos los cuadros con armario metálico.
- Alternancia de bombas.
- Protección por disyuntores térmicos hasta 25A con fusible y rele térmico el resto.
- Selectores MAN-0-AUT y pilotos de marcha y disparo térmico.
- Alarma óptica y acústica de sobrenivel.
- Aparellaje SIEMENS.
- Hasta 5,5CV trif. Contactor de 9Amp. a partir de 5,5CV con tactor de 12Amp.
- Hasta 1,5CV monf. Contactor de 9Amp. a partir de 2CV con tactor de 12Amp.

Ejecuciones especiales bajo demanda

- Maniobra 24v.
- Amperímetros, cuenta horas por bomba. Voltímetro general.
- CLT, salidas libres de tensión
- Arrancadores suaves.
- Armarios de poliéster.

Cuadro Aguas fecales de UNA bomba

CÓDIGO	Modelo	Corriente	Consumo Amp	PRECIO
EECDR0000014	**1SMNSM 2,5 - 4**	Monofásico	2,5 - 4	**302 €**
EECDR0000014	**1SMNSM 4 - 6,3**		4 - 6,3	**302 €**
EECDR0000014	**1SMNSM 6,3 - 10**		6,3 - 10	**302 €**
EECDR0000014	**1SMNSM 9 - 14**		9 - 14	**302 €**
EECDR0000015	**1SMNST 1,6 - 2,5**	Trifásico	1,6 - 2,5	**306 €**
EECDR0000015	**1SMNST 2,5 - 4**		2,5 - 4	**306 €**
EECDR0000015	**1SMNST 4 - 6,3**		4 - 6,3	**306 €**
EECDR0000015	**1SMNST 6,3 - 10**		6,3 - 10	**306 €**
EECDR0000414	**1SMNST 9 - 14**		9 - 14	**1044 €**

Cuadro Aguas fecales de DOS bombas

CÓDIGO	Modelo	Corriente	Consumo Amp	PRECIO
EECDR0000104	**2SMNSM 2,5 - 4**	Monofásico	2,5 - 4	**540 €**
EECDR0000104	**2SMNSM 4 - 6,3**		4 - 6,3	**540 €**
EECDR0000104	**2SMNSM 6,3 - 10**		6,3 - 10	**540 €**
EECDR0000104	**2SMNSM 9 - 14**		9 - 14	**540 €**
EECDR0000103	**2SMNST 1,6 - 2,5**	Trifásico	1,6 - 2,5	**544 €**
EECDR0000103	**2SMNST 2,5 - 4**		2,5 - 4	**544 €**
EECDR0000103	**2SMNST 4 - 6,3**		4 - 6,3	**544 €**
EECDR0000103	**2SMNST 6,3 - 10**		6,3 - 10	**544 €**
EECDR0000415	**2SMNST 9 - 14**		9 - 14	**1.902 €**

Variadores electrónicos VARIOMAT

CÓDIGO	Modelo	PRECIO
EESPEEEASY12	**VARIOMAT-2 EASY 12**	721 €
EESPEE101110	**VARIOMAT-2 101110**	970 €
EESPEEDM1305	**VARIOMAT-2 1305**	951 €
EESPEEDM1309	**VARIOMAT-2 1309**	1.128 €
EESPEEDM1314	**VARIOMAT-2 1314**	1.708 €
EESPEEDM2010	**VARIOMAT-2 2010**	1.107 €
EESPEEDM2110	**VARIOMAT-2 2110**	1.138 €
EESPEEDM1112	**VARIOMAT-2 BOX 1112 MM**	971 €
EESPEEDB1010	**VARIOMAT-2 BOX 1010 MT**	1.051 €
EESPEEDB1305	**VARIOMAT-2 BOX 1305 TT**	1.073 €
EESPEBOX1309	**VARIOMAT-2 BOX 1309 TT**	1.184 €
EESPEBOX1314	**VARIOMAT-2 BOX 1314 TT**	1.334 €
EESPEBS1112M	**VARIOMAT-2 BOX SUB 1112 MM**	1.005 €
EESPEED1006M	**VARIOMAT-3 SB1006 MT**	791 €
EESPEED1010M	**VARIOMAT-3 SB1010 MT**	822 €
EESPEED1309T	**VARIOMAT-3 SB1309 TT**	1.056 €
EESPEED1314T	**VARIOMAT-3 SB1314 TT**	1.230 €
EECSM0000008	**PLACA ADAPTADOR VARIOMAT-3**	14 €
EECLB0000006	**DIGIMATIC**	137 €

Accesorios

INSUFLAIR

AR 1000

Alimentadores automáticos de aire

CÓDIGO	Modelo	PRECIO
EEINSUFLAIR6	**INSUFLAIR 600**	395 €
EESURPRESSII	**SURPRES II**	561 €
E47010780000	**AR 1000**	208 €

Interruptores de nivel

CÓDIGO	Modelo	PRECIO
EEMINIMATI5C	**MINIMATIC-C**	32 €
EEAK53120000	**AK-53120**	124 €

Interruptores de nivel

CÓDIGO	Modelo	PRECIO
EEFSG2000000	**FSG 2**	26 €
EEXMPA06B218	**XMPA 6**	35 €
EEXMPA12B213	**XMPA 12**	38 €
EE9013FSG2M4	**FSG 2J20FORM/M4**	78 €
EEXMXA06L213	**XMXA06L**	81 €
E17028260000	**PMAT 5M-10**	21 €
E17028270000	**PMAT 5M-T-16**	30 €
E17028280000	**PMAT 5,5M-T-16**	30 €
E17028290000	**PMAT 12M-T-16**	31 €

Manómetros

CÓDIGO	Modelo	PRECIO
EEMN06000000	**MN 0-6**	5 €
EEMN01000000	**MN 0-10**	5 €
EEMNG0100000	**MNG 0-10**	13 €
EEMNG0160000	**MNG 0-16**	13 €

Racor

CÓDIGO	Modelo	PRECIO
EEACCLA00058	**Racor 5 vías 1" 92 mm.**	26 €
EEACCLA00056	**Racor 5 vías 1" 120 mm.**	30 €

Tapa para pozos de 4" en AISI 304

CÓDIGO	Modelo	PRECIO
EEPAPAPOZO32	**Tapa 1" 1/4.**	144 €
EEPAPAPOZO40	**Tapa 1" 1/2.**	200 €
EEPAPAPOZO50	**Tapa 2".**	225 €

Condiciones generales de venta

La presente tarifa anula a todas las anteriores.
Para la correcta tramitación de todos sus pedidos, rogamos sea remitidos por mail a pedidos@calpedaiberica.com, de acuerdo con las referencias y descripciones de esta tarifa de precios.

La primera operación comercial con CALPEDA IBÉRICA, S.A. siempre será contado por transferencia anticipada, para posteriormente abrir cuenta y asignar riesgo comercial.

La mercancía suministrada es propiedad y dominio de CALPEDA IBÉRICA, S.A. hasta la totalidad del pago de esta por parte del cliente.

Los precios de esta tarifa son de venta al público, y se entienden sin ningún impuesto, estos se cargarán en factura a cuenta del cliente.

Los pagos deberán ser efectuados en las fechas y condiciones fijadas por la Ley de Morosidad 15/2010 de 5 de julio. El aplazamiento del vencimiento de una factura da derecho a CALPEDA IBÉRICA, S.A. a exigir el pago del devengo de intereses a razón de 1,5%.

La mercancía viajará por el medio que estime más oportuno CALPEDA IBÉRICA, S.A.

Los portes irán a cargo del cliente en pedidos inferiores o igual a 600 € en Península y Baleares y hasta 1.000 € para Canarias.

La mercancía viaja siempre por cuenta y riesgo del comprador, tanto si son a portes debidos como pagados. Cuando se reciba el material, se debe efectuar la correspondiente comprobación de su estado y en caso de deficiencia, se deberá efectuar la reclamación a la agencia de transportes, anotando en el albarán de entrega el desperfecto observado.

Si no se puede verificar en el momento de la entrega, deberán indicar “conforme salvo examen” y efectuar la comprobación antes de las 24 horas ya que, de no ser así, CALPEDA IBÉRICA, S.A. declinará toda laresponsabilidad al comprador.

No se aceptarán reclamaciones ni devoluciones de los artículos transcurridos 15 días desde la recepción de la mercancía, y no se aceptará ninguna devolución del material sin la conformidad expresa de CALPEDA IBÉRICA, S.A. En caso de que exista una devolución, el material ha de estar debidamente embalado y los portes irán a cargo del comprador. En todos los casos de abono correspondientes a una devolución, se deducirán los costes que genere la nueva venta (revisión, comprobación, manipulación…)

CALPEDA IBÉRICA, S.A. garantiza todos sus productos contra cualquier defecto de fabricación según la legislación vigente, a partir de la fecha de fabricación o ensamblaje de las piezas defectuosas y nunca se aceptarán cargos en concepto de indemnizaciones o mano de obra.

Todas las características, descripciones y fotografías contenidas en esta tarifa, deberán entenderse en el ámbito informativo. CALPEDA IBÉRICA, S.A. se reserva el derecho a modificar sin previo aviso cualquier característica o precio de sus productos.

El contrato de compraventa se entenderá realizado siempre en España y ambas partes se someten expresamente a la legislación española, siendo únicamente competentes, en caso de litigio, los juzgados y tribunales de Barcelona con renuncia de su propio fuero y domicilio.

CALPEDA IBÉRICA, S.A.

Calpeda en el mundo

Calpeda Ibérica, S.A.
Montclar, 31 - Nave 14 Pol. Ind. Polizur
08290 Cerdanyola del Vallès
(Barcelona)
Tel. 935 802 417
calpeda@calpedaiberica.com
calpedaiberica.com