CT

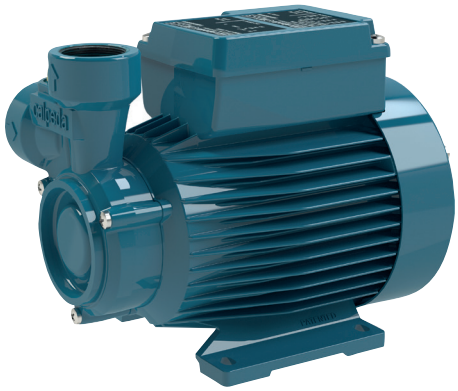

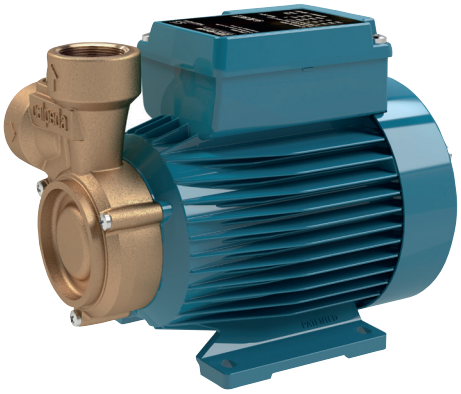

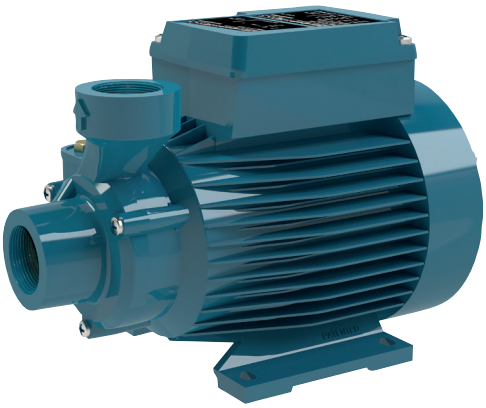

Graphique d'utilisation n ≈ 2900 1/min

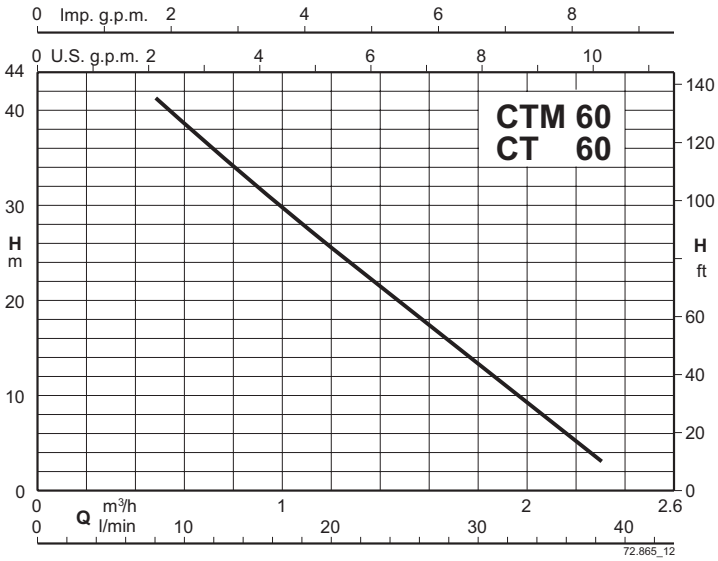

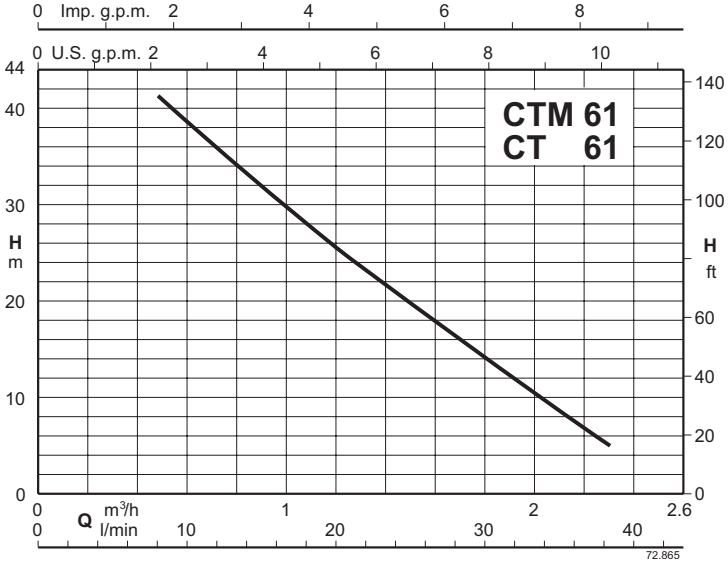

Pompes à accélération périphérique

CT

calpeda®

Exécution

Pompes monobloc à accélération périphérique
Construction compacte, brevetée, avec carcasse moteur et flasque côté pompe en une seule partie.
Protegée contre l'entrée d'eau dans le moteur de l'extérieur.
CT: Version avec corps de pompe en fonte.
B-CT: Version avec corps de pompe et lanterne en bronze
I-CT: Version avec corps de pompe en acier inoxydable.
(pompes livrées complètement peintes).

Utilisations

Pour liquides propres sans particules abrasives, sans matières en suspension, non explosifs, non agressifs pour les matériaux de la pompe.
Pour augmenter la pression du réseau de distribution (observer les prescriptions locales).
Pour les très petites dimensions, elles se prêtent très bien au montage dans les machines et les équipements de refroidissement et conditionnement, circulation.

Limites d'utilisation

Température du liquide jusqu'à 60° C.
Température ambiante jusqu'à 40 °C.
Hauteur d'aspiration manométrique jusqu'à 7 m.
Service continu. (S3 60% pour triphasé).

Moteur

Moteur à induction à 2 pôles, 50 Hz (n = 2900 1/min).
CT: triphasé 230/400 V ± 10%.
CTM: monophasé 230 V ± 10%, avec protection thermique.
Condensateur à l'intérieur de la boîte à bornes.
Isolation classe F.
Protection IP 54.
Classe haut rendement IE2 pour moteurs monophasé.
Classe haut rendement IE2 pour moteurs triphasés.
Exécution selon EN 60034-1;
EN 60335-1, EN 60335-2-41.

Exécutions spéciales sur demande

Autres voltages.
Fréquence 60 Hz.
Garniture mécanique spéciale.

Désignation

BCTM 61/A
B = Version en bronze (sans indication version en fonte)
I = Version en acier inoxydable (sans indication version en fonte)
CT = Série
M = version monophasée (sans indication version triphasée)
61 = Diamètre nominal de la roue
/A = Indique la révision

Matériaux

Composant	CT	BCT 61	ICT 61
Corps pompe	Fonte GJL 200 EN 1561	Bronze CC480K EN 1982	Acier au Cr-Ni-Mo 1.4401 EN 10088 (AISI 316)
Couvercle du corps	Laiton CW617N EN 12165	Laiton CW617N EN 12165	Laiton CW617N EN 12165
Roue	Laiton CW617N EN 12165	Laiton CW617N EN 12165	Laiton CW617N EN 12165
Arbre	Acier 1.4104 EN 10088 (AISI 430F)	Acier 1.4104 EN 10088 (AISI 430F)	Acier 1.4104 EN 10088 (AISI 430F)
Garniture mécanique	Carbone dur - céramique - NBR	Carbone dur - céramique - NBR	Carbone dur - céramique - NBR

Performances n ≈ 2900 1/min

Triphasé

						Q = Débit									
						m³/h	0	0,48	0,6	0,75	0,96	1,2	1,5	1,89	2,3
Modèle		230V	400V	P2		l/min		8	10	12,5	16	20	25	31,5	38,3
		A		kW	HP	H (m) = Hauteur totale									
-	CT 60/A	1,9	1,1	0,33	0,45		48	41	38,5	35,5	31	25,5	19	11	3
BCT, ICT	CT 61/A	1,9	1,1	0,33	0,45		48	41	38,5	35,5	31	25,5	19	11	3

Monophasé

						Q = Débit									
						m³/h	0	0,48	0,6	0,75	0,96	1,2	1,5	1,89	2,3
Modèle		230V	P2		P1	l/min		8	10	12,5	16	20	25	31,5	38,3
		A	kW	HP	kW	H (m) = Hauteur totale									
-	CTM 60/A	2,5	0,3	0,4	0,55		48	41	38,5	35,5	31	25,5	19	11	3
BCTM, ICTM	CTM 61/A	2,5	0,3	0,4	0,55		48	41	38,5	35,5	31	25,5	19	11	3

CT

Dimensions et poids

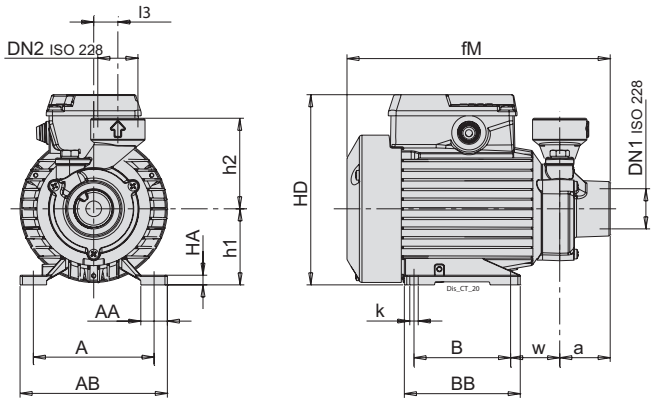

Triphasé

TYPE	ISO 228		mm														kg
	DN1	DN2	a	A	AA	AB	B	BB	fM	h1	h2	HA	HD	K	l7	w	Poids
CT 60/A	G 1	G 1	42	100	22	122	80	96	223	63	75	8	158	7	20	40.5	4.6

Monophasé

TYPE	ISO 228		mm														kg
	DN1	DN2	a	A	AA	AB	B	BB	fM	h1	h2	HA	HD	K	l7	w	Poids
CTM 60/A	G 1	G 1	42	100	22	122	80	96	223	63	75	8	158	7	20	40.5	5

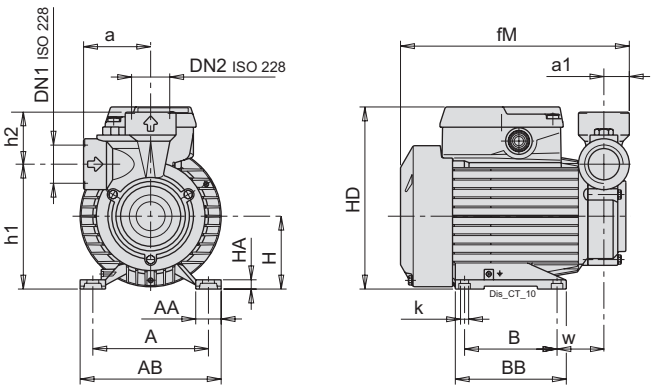

Triphasé

TYPE	ISO 228		mm															kg
	DN1	DN2	a	A	a1	AA	AB	B	BB	fM	H	h1	h2	HA	HD	K	w	Poids
CT 61/A	G 1	G 1	58	100	22.5	22	122	80	96	203	63	108	45	8	158	7	40.5	4.7
BCT 61/A	G 1	G 1	58	100	22.5	22	122	80	96	203	63	108	45	8	158	7	40.5	4.8
ICT 61	G 1	G 1	58	100	22.5	22	122	80	96	203	63	108	45	8	158	7	40.5	-

Monophasé

TYPE	ISO 228		mm															kg
	DN1	DN2	a	A	a1	AA	AB	B	BB	fM	H	h1	h2	HA	HD	K	w	Poids
CTM 61/A	G 1	G 1	58	100	22.5	22	122	80	96	203	63	108	45	8	158	7	40.5	5.1
BCTM 61/A	G 1	G 1	58	100	22.5	22	122	80	96	203	63	108	45	8	158	7	40.5	5.1
ICTM 61	G 1	G 1	58	100	22.5	22	122	80	96	203	63	108	45	8	158	7	40.5	-