Ed. 03/2025

GM 50

Graphique d'utilisation n ≈ 2900 1/min

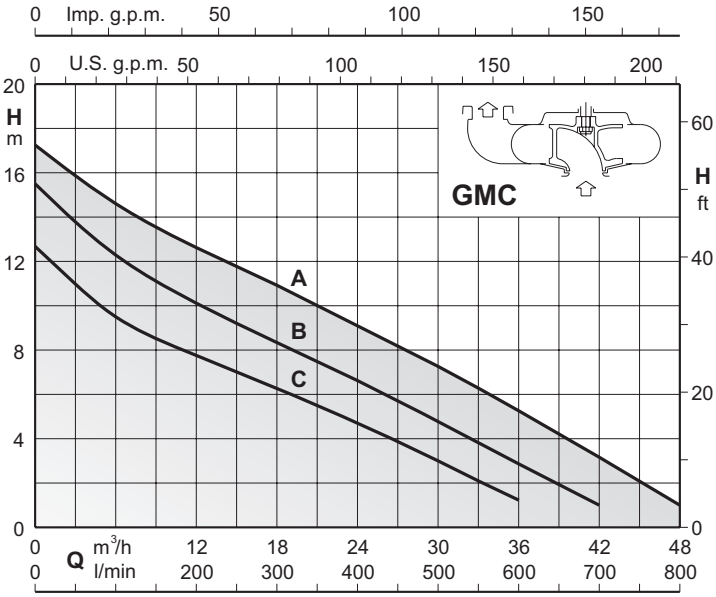

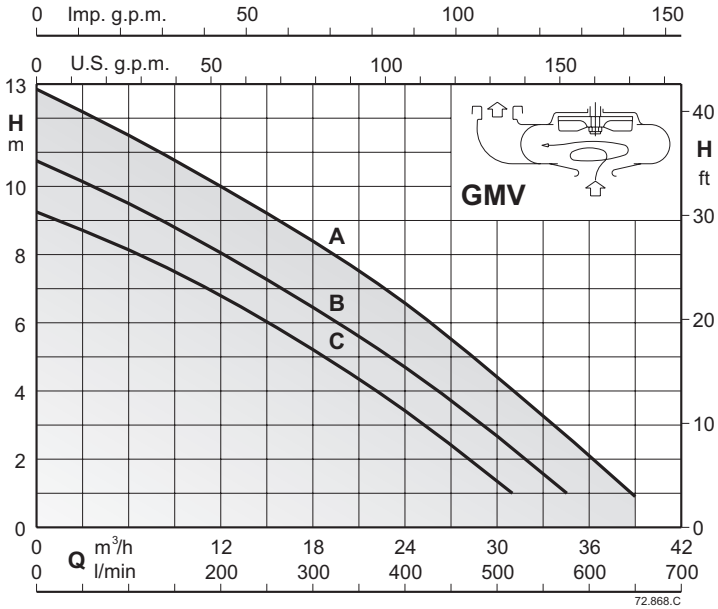

Pompes submersibles pour eaux chargées

GM 50

Exécution

Electropompes submersibles monobloc.
GMC:avec roue monocanal.
GMV:avec roue tourbillon (vortex).
Double étanchéité sur l'arbre, avec chambre d'huile interposée, protégée contre le fonctionnement à sec.

Utilisations

Pour eaux de décharges civiles et industrielles non aggressives pour les materiaux de la pompe, pour eaux aussi avec parties solides jusqu'à un diamètre de 45 mm pour GMC et 50 mm pour GMV.

Limites d'utilisation

Température maximum du liquide: 35 °C
Valeur pH: 6-11.
Profondeur d'immersion maximum: 10 m (avec longueur du cable appropriée).
Service continu (avec moteur submergé).

Moteur

Moteur à induction à 2 pôles, 50 Hz (n ≈ 2900 1/min).
GMC, GMV: triphasé 230V ± 10%
400V ± 10%
2 protections thermiques incorporées à connecter au tableau électrique.
Câble H07RN-F, 4G1,5 mm²+2x0,5 mm², longueur 10 m, sans fiche.
GMCM, GMVM: monophasé 230V ± 10%
avec interrupteur à flotteur et protection thermique.
Condensateur incorporé.
Cavo: H07RN8-F, 3G1,5 mm2, lunghezza 10 m con spina (CEI - UNEL 47166).
Isolation classe F.
Protection IP X8.
Bobinage sec, triple imprégnation résistant à l'humidité.
Exécution selon EN 60034-1, EN 60335-1, EN 60335-2-41.

Exécutions spéciales sur demande

Autres voltages.
Fréquence 60 Hz.
Moteur preparé pour fonctionnement avec variateur de fréquence.

Désignation

Exemple : GMCM 50-65C
GM = Série
C = roue monocanal. V avec roue tourbillon (vortex).
M = Monophasée (sans indication triphasée)
50 = Diamètre orifice de refoulement en mm
65 = Diamètre bouche de refoulement en mm (valeur pour pompes à flasque uniquement)
C = Diamètre de la roue

Matériaux

Composant	Matériaux
Corps pompe	Fonte GJL 200 EN 1561
Couvercle du corps	Fonte GJL 200 EN 1561
Roue	Fonte GJL 200 EN 1561
Carcasse moteur	Fonte GJL 200 EN 1561
Couvercle de moteur	Fonte GJL 200 EN 1561
Arbre	Acier 1.4104 EN 10088 (AISI 430F)
Étanchéité méc. supérieure	Oxide/Carbone dur/NBR
Garniture mécanique inf.	Carbure de silicium, carbure de silicium, NBR
Huile de lubrif. étanchéité	Huile blanche à usage alimentaire/pharmaceutique

GM 50

calpeda®

Performances n ≈ 2900 1/min

Triphasé

				Q = Débit									
				m³/h	0	6	12	18	24	30	36	42	48
Modèle	400V	P2		l/min		100	200	300	400	500	600	700	800
	A	kW	HP	H (m) = Hauteur totale									
GMC 50/CE	1,9	0,75	1		12,8	9,5	8	6,5	5	3	1	-	-
GMC 50-65C	1,9	0,75	1		12,8	9,5	8	6,5	5	3	1	-	-
GMC 50/BE	2,7	1,1	1,5		15,5	12,5	10	8,5	6,5	5	3	1	-
GMC 50-65B	2,7	1,1	1,5		15,5	12,5	10	8,5	6,5	5	3	1	-
GMC 50/AE	3,8	1,5	2		17,3	14,5	12,5	11	9	7,5	5,5	3	1
GMC 50-65A	3,8	1,5	2		17,3	14,5	12,5	11	9	7,5	5,5	3	1

Monophasé

							Q = Débit								
							m³/h	0	6	12	18	24	30	36	42
Modèle	230V	Condensateur		P2		P1	l/min		100	200	300	400	500	600	700
	A	Vc	uf	kW	HP	kW	H (m) = Hauteur totale								
GMCM 50/CE	4,5	450	16	0,75	1	1,1		12,8	9,5	8	6,5	5	3	1	-
GMCM 50-65C	4,5	450	16	0,75	1	1,1		12,8	9,5	8	6,5	5	3	1	-
GMCM 50/BE	6,5	450	25	1,1	1,5	1,5		15,5	12,5	10	8,5	6,5	5	3	1
GMCM 50-65B	6,5	450	25	1,1	1,5	1,5		15,5	12,5	10	8,5	6,5	5	3	1

Triphasé

				Q = Débit								
				m³/h	0	6	12	18	24	30	35	39
Modèle	400V	P2		l/min		100	200	300	400	500	583	650
	A	kW	HP	H (m) = Hauteur totale								
GMV 50/CE	1,9	0,75	1		9,2	8	7	5	3,5	1,5	-	-
GMV 50-65C	1,9	0,75	1		9,2	8	7	5	3,5	1,5	-	-
GMV 50/BE	2,7	1,1	1,5		10,7	9,5	8	6,5	4,5	2,5	1	-
GMV 50-65B	2,7	1,1	1,5		10,7	9,5	8	6,5	4,5	2,5	1	-
GMV 50/AE	3,8	1,5	2		12,9	11,5	10	8,5	6,5	4,3	2,5	1
GMV 50-65A	3,8	1,5	2		12,9	11,5	10	8,5	6,5	4,3	2,5	1

Monophasé

							Q = Débit							
							m³/h	0	6	12	18	24	30	35
Modèle	230V	Condensateur		P2		P1	l/min		100	200	300	400	500	583
	A	Vc	uf	kW	HP	kW	H (m) = Hauteur totale							
GMVM 50/CE	4,5	450	16	0,75	1	1,1		9,2	8	7	5	3,5	1,5	-
GMVM 50-65C	4,5	450	16	0,75	1	1,1		9,2	8	7	5	3,5	1,5	-
GMVM 50/BE	6,5	450	25	1,1	1,5	1,5		10,7	9,5	8	6,5	4,5	2,5	1
GMVM 50-65B	6,5	450	25	1,1	1,5	1,5		10,7	9,5	8	6,5	4,5	2,5	1

P1: Max. puissance absorbée.
P2: Puissance nominale moteur
Valeurs de hauteur et de puissance valables pour les liquides de densité ρ = 1,0 kg/dm3 et de viscosité cinématique ν = max 20 mm2/sec maxi. Hauteur totale en m.

GM 50

Dimensions et poids

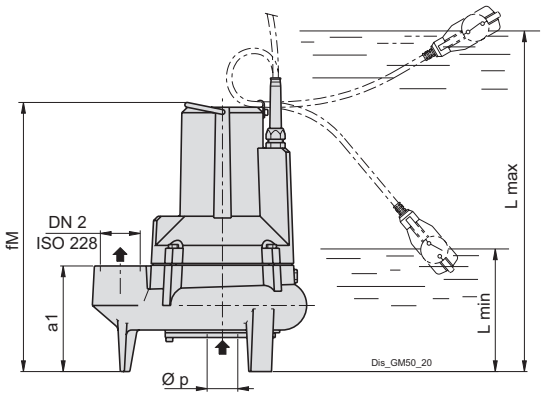

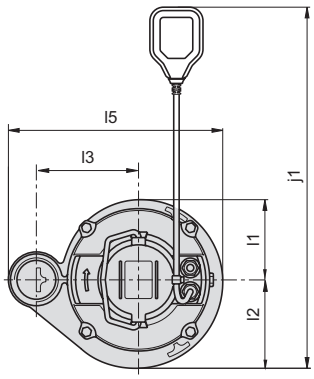

TYPE	ISO 228	mm							kg
	DN2	a1	fM	l1	l2	l7	l5	p	Poids
GMV 50/CE	G 2	155	395	118	130	150	315	45	26.5
GMV 50/BE	G 2	155	395	118	130	150	315	45	27.5
GMV 50/AE	G 2	155	395	118	130	150	315	45	29.1

TYPE	ISO 228	mm										kg
	DN2	a1	fM	j1	l1	l2	l7	l5	Lmax	Lmin	p	Poids
GMVM 50/CE	G 2	155	395	530	118	130	150	315	500	180	45	27.2
GMVM 50/BE	G 2	155	395	530	118	130	150	315	500	180	45	29

TYPE	ISO 228	mm							kg
	DN2	a1	fM	l1	l2	l7	l5	p	Poids
GMC 50/CE	G 2	155	395	118	130	150	315	45	27.3
GMC 50/BE	G 2	155	395	118	130	150	315	45	28.6
GMC 50/AE	G 2	155	395	118	130	150	315	45	30.2

TYPE	ISO 228	mm										kg
	DN2	a1	fM	j1	l1	l2	l7	l5	Lmax	Lmin	p	Poids
GMCM 50/CE	G 2	155	395	530	118	130	150	315	500	180	45	28
GMCM 50/BE	G 2	155	395	530	118	130	150	315	500	180	45	31

Poids: 1) Avec longueur de câble: 10 m

GM 50

Dimensions et poids

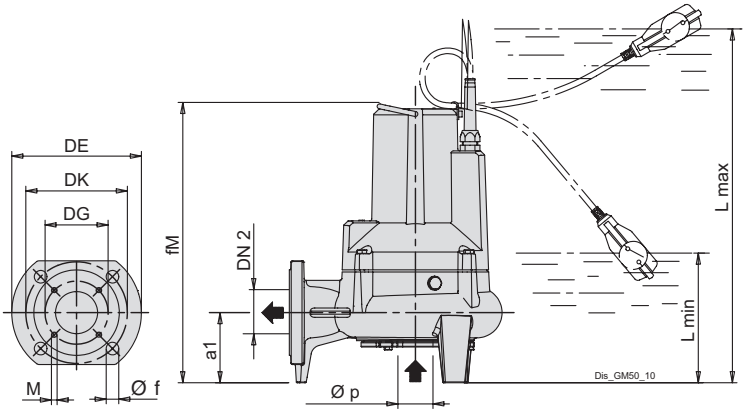

DN	DE	DK	N.	Ø f	DG	N.	M
65	185	145	4	18	118	4	M8

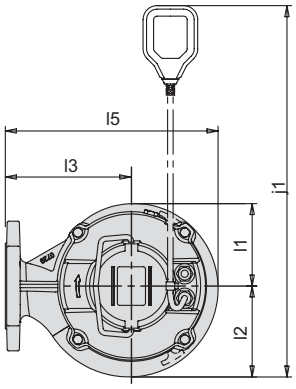

TYPE		mm								kg
	DN2	a1	fM	h2	l1	l2	l7	l5	p	Poids
GMV 50-65C	65	100	400	-	118	130	180	304	50	27.2
GMV 50-65B	65	100	400	180	118	130	180	304	50	28.1
GMV 50-65A	65	100	400	180	118	130	180	304	50	29.8

TYPE		mm											kg
	DN2	a1	fM	h2	j1	l1	l2	l7	l5	Lmax	Lmin	p	Poids
GMVM 50-65C	65	100	400	180	530	118	130	180	304	505	85	50	29.4
GMVM 50-65B	65	100	400	180	530	118	130	180	304	505	85	50	29.7

TYPE		mm								kg
	DN2	a1	fM	h2	l1	l2	l7	l5	p	Poids
GMC 50-65C	65	100	400	180	118	130	180	304	45	28
GMC 50-65B	65	100	400	180	118	130	180	304	45	29.1
GMC 50-65A	65	100	400	180	118	130	180	304	45	30.7

TYPE		mm											kg
	DN2	a1	fM	h2	j1	l1	l2	l7	l5	Lmax	Lmin	p	Poids
GMCM 50-65C	65	100	400	180	530	118	130	180	304	505	85	45	28.7
GMCM 50-65B	65	100	400	180	530	118	130	180	304	505	85	45	30.6

Poids: 1) Avec longueur de câble: 10 m

GM 50
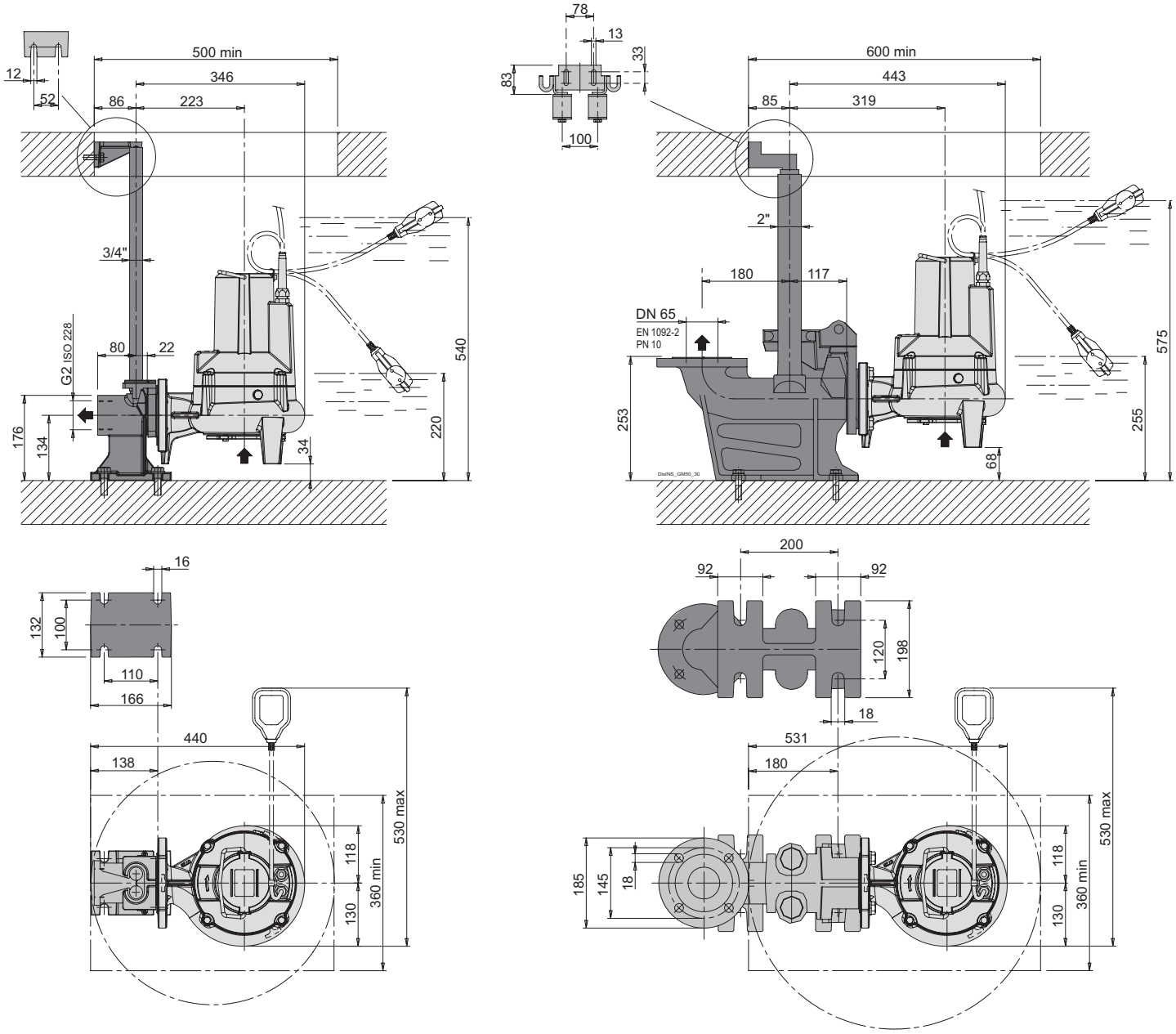
Dimensions avec pied d'assise